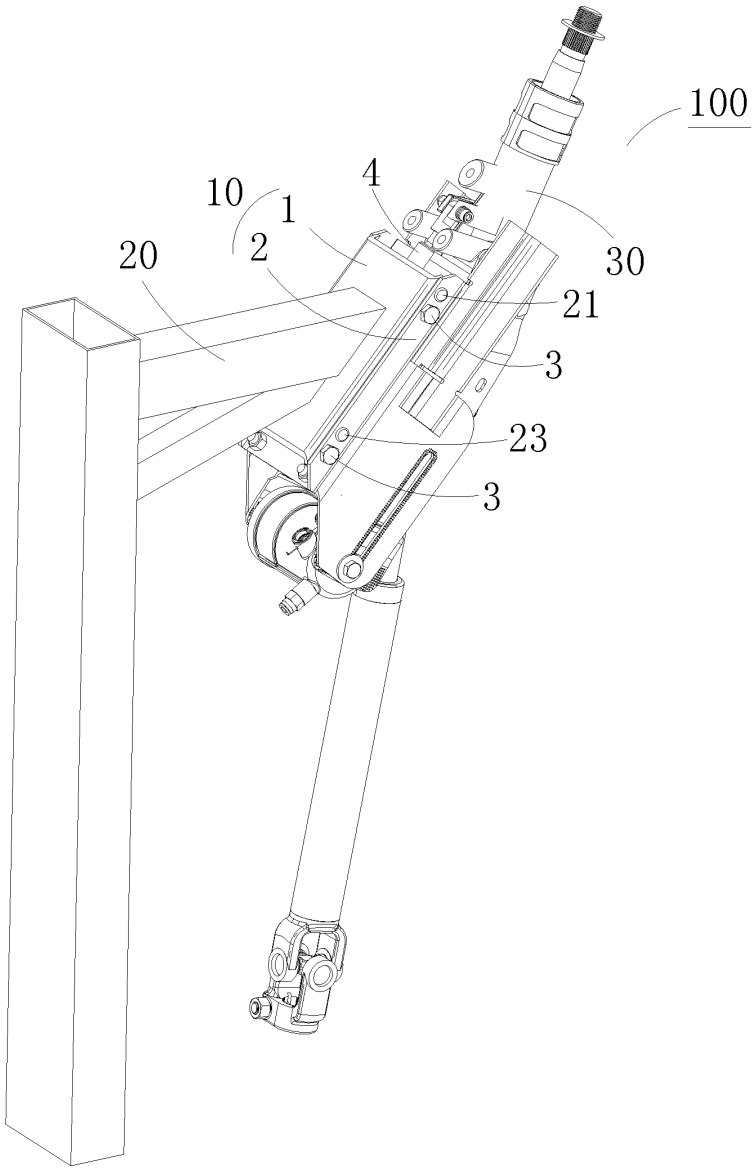


图 1

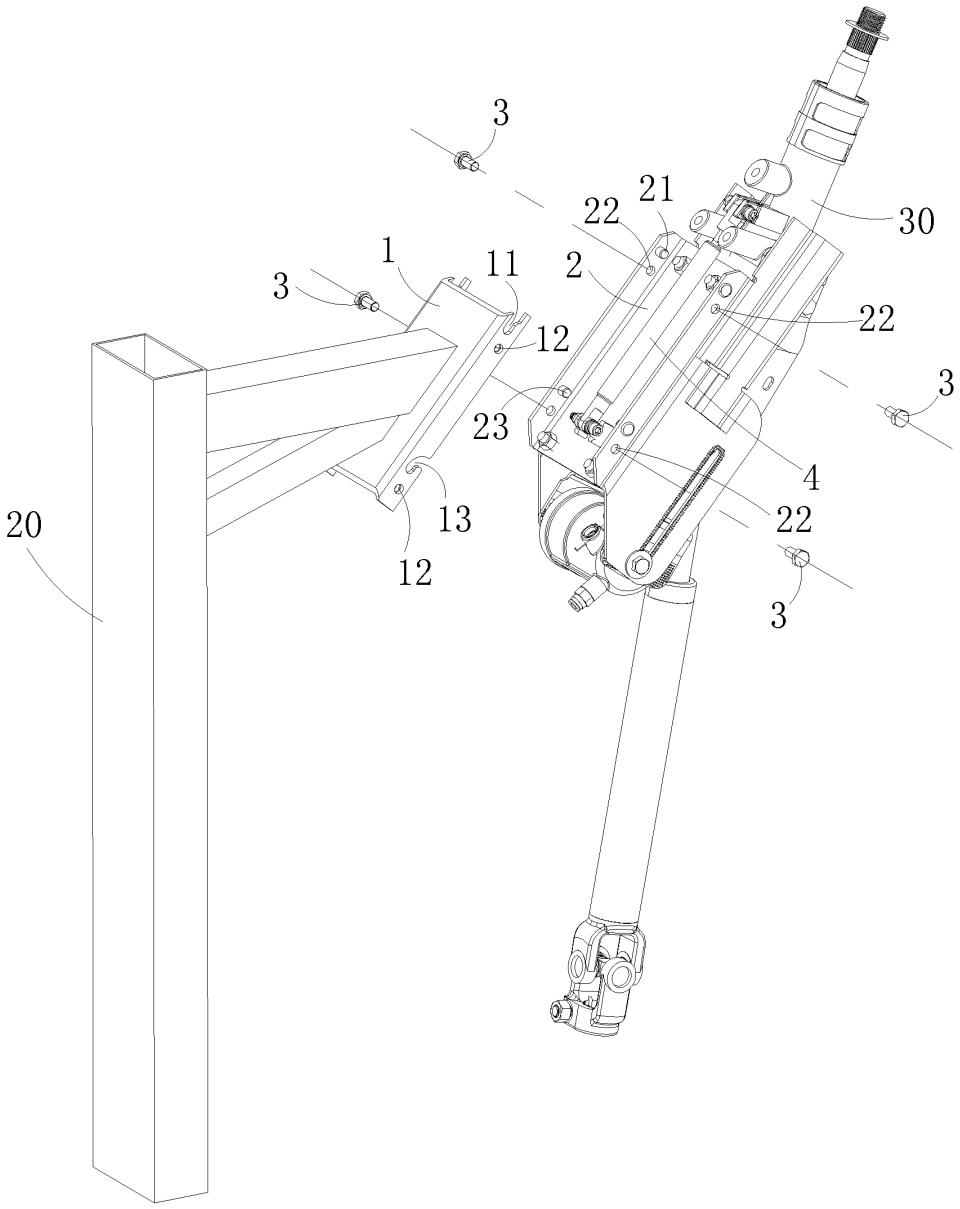


图 2

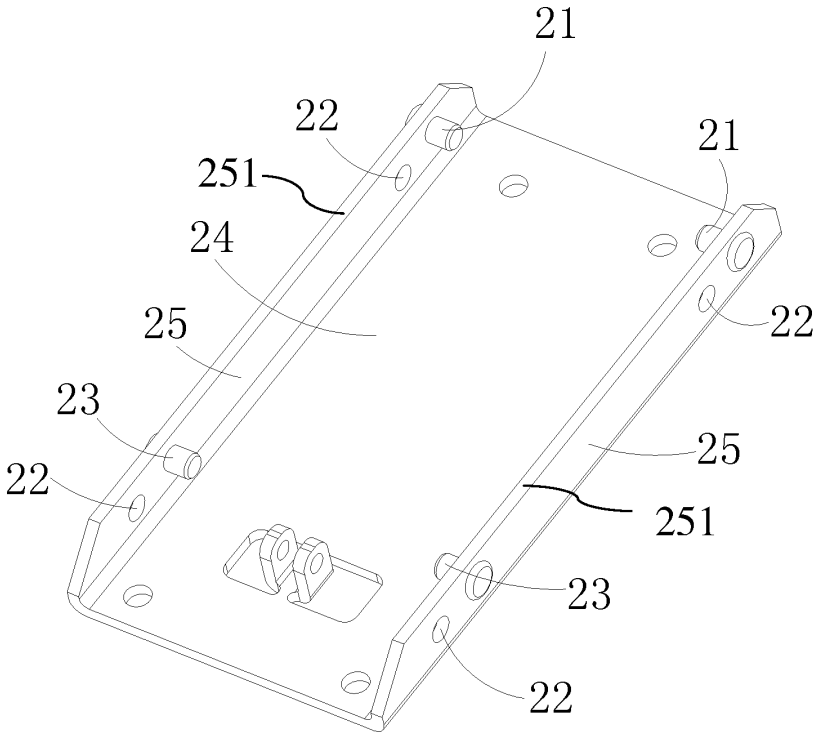


图 3

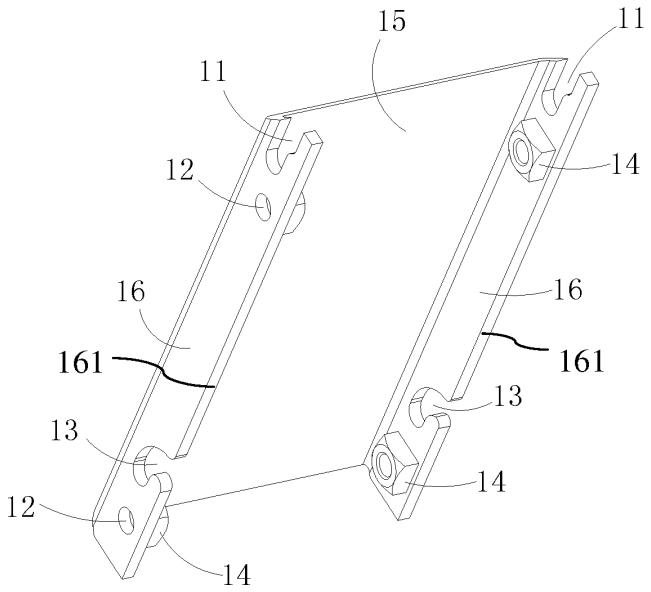
15
11
11
12
14
16
16
161
161
13
13
14
12
14

图 4

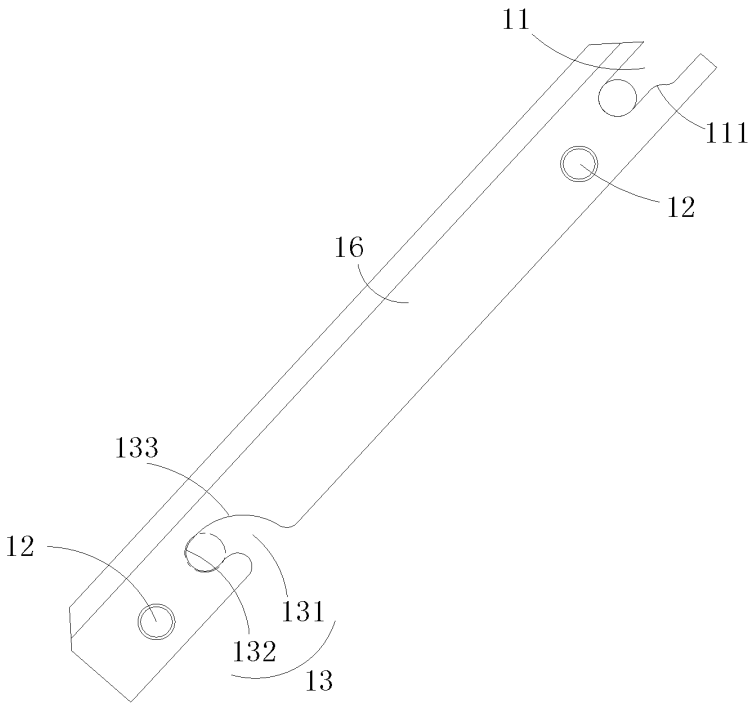
11
111
12
16
133
12
131
132
13

图 5

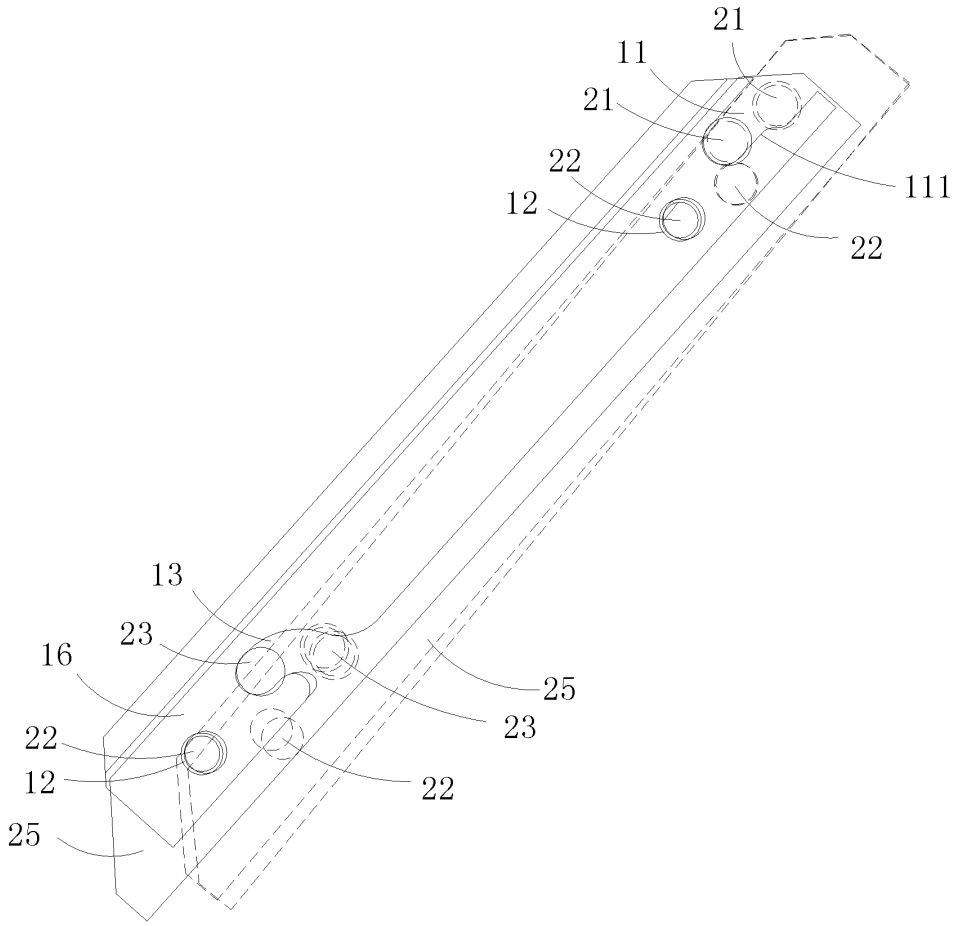


图 6

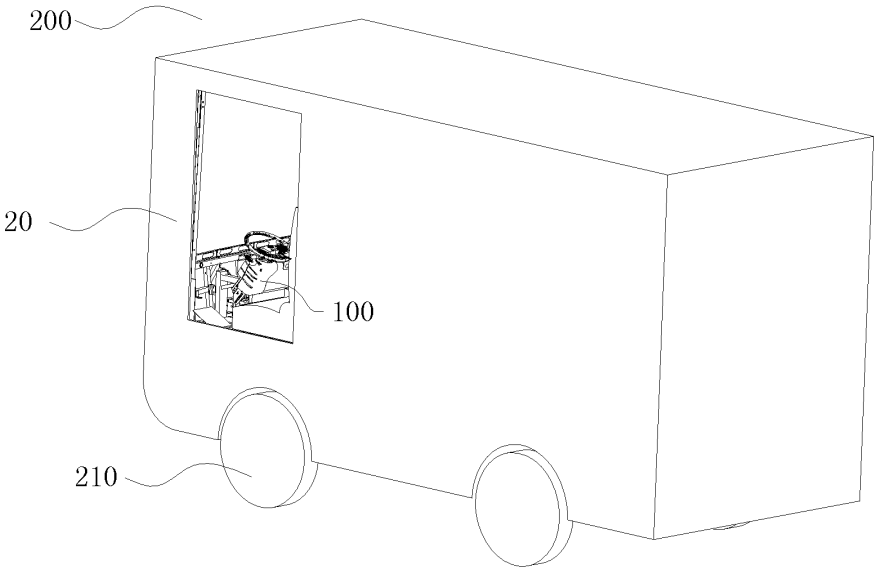


图 7