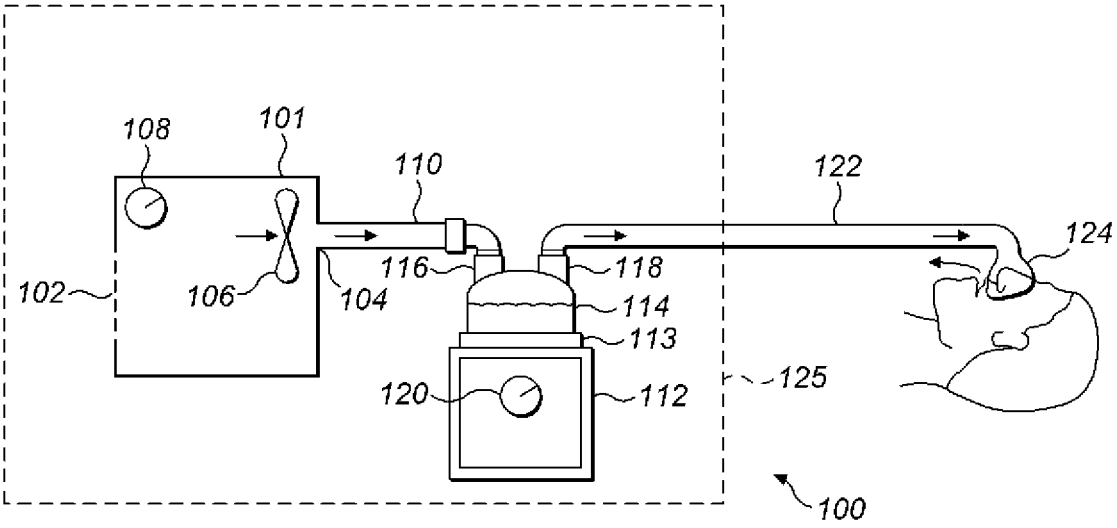
108
101
110
122
124
102
106
104
116
118
114
113
120
112
125
100

FIG. 1

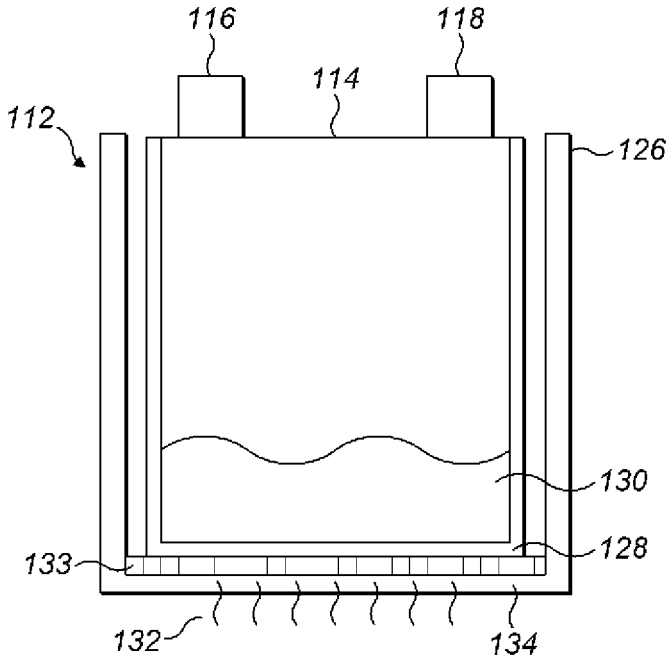
116
118
114
112
126
130
133
128
132
134

FIG. 2

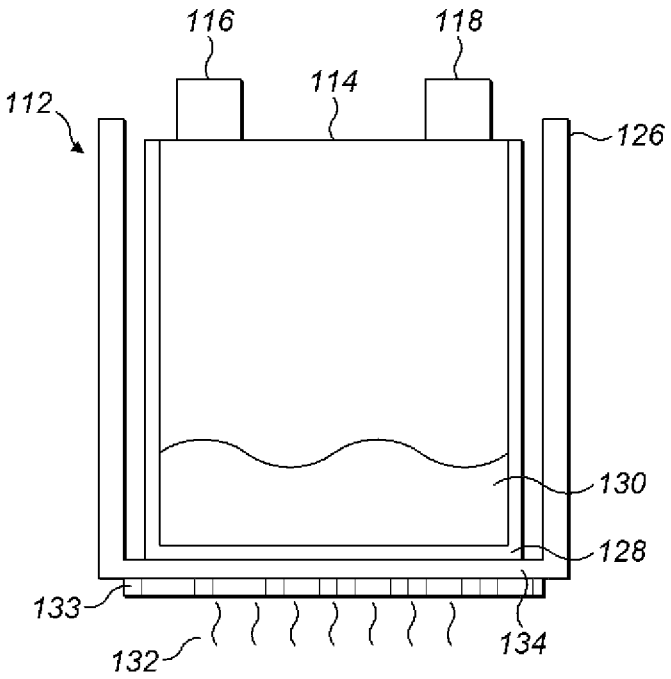

FIG. 3

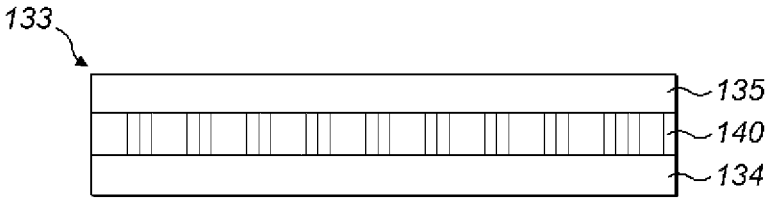

FIG. 4A

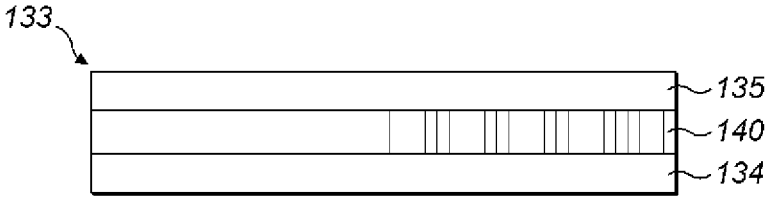

FIG. 4B

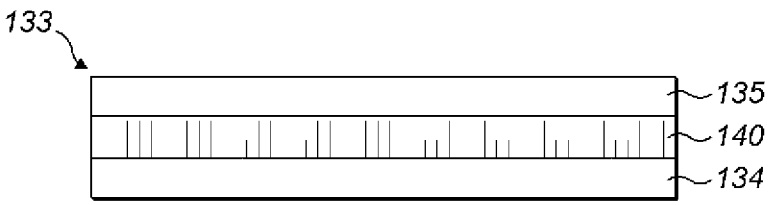

FIG. 4C

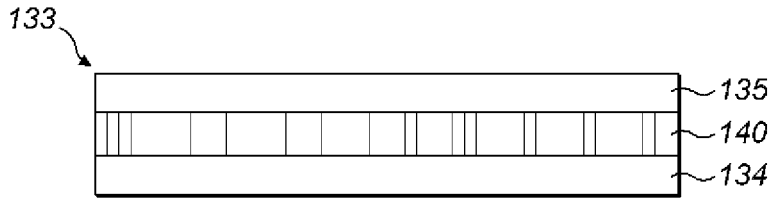

FIG. 4D

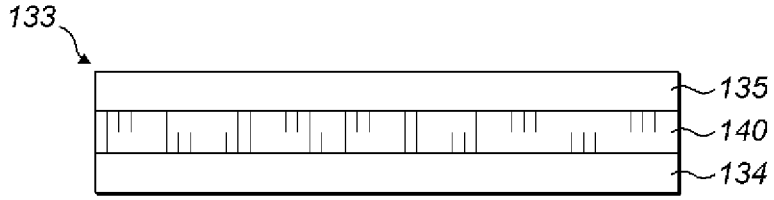

FIG. 4E

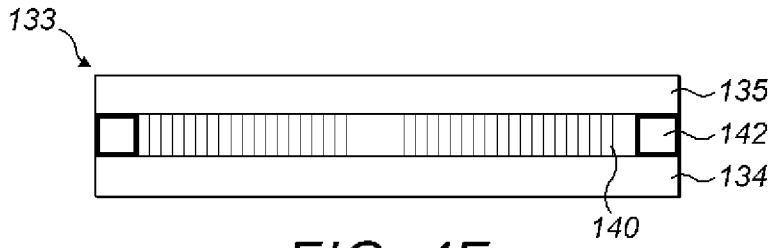

FIG. 4F

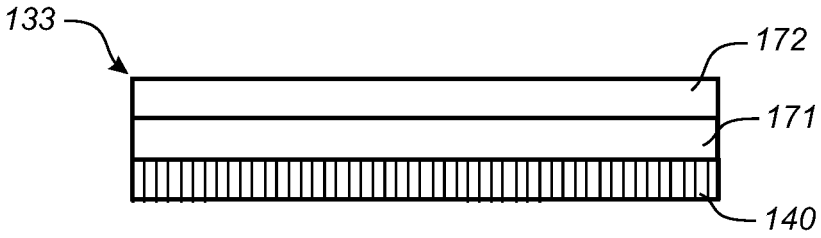

FIG. 4G

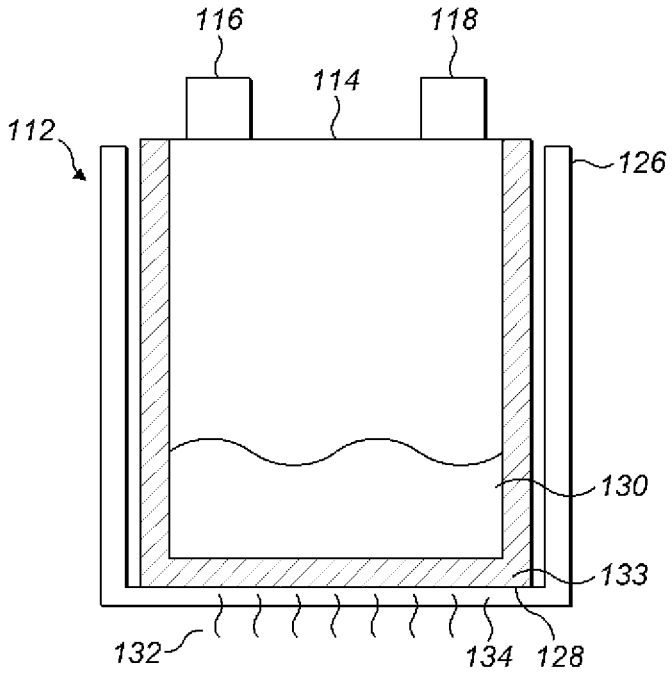
116
118
114
112
126
130
133
132
134
128

FIG. 5A

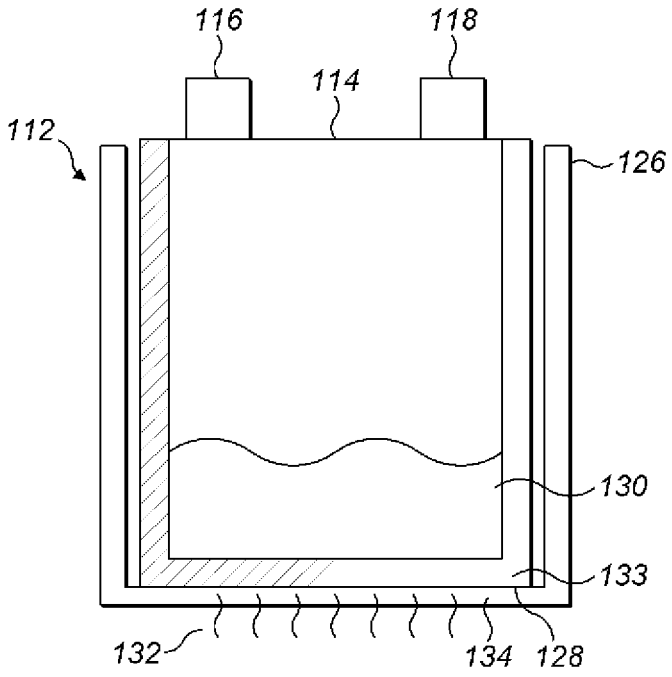
116
118
114
112
126
130
133
132
134
128

FIG. 5B

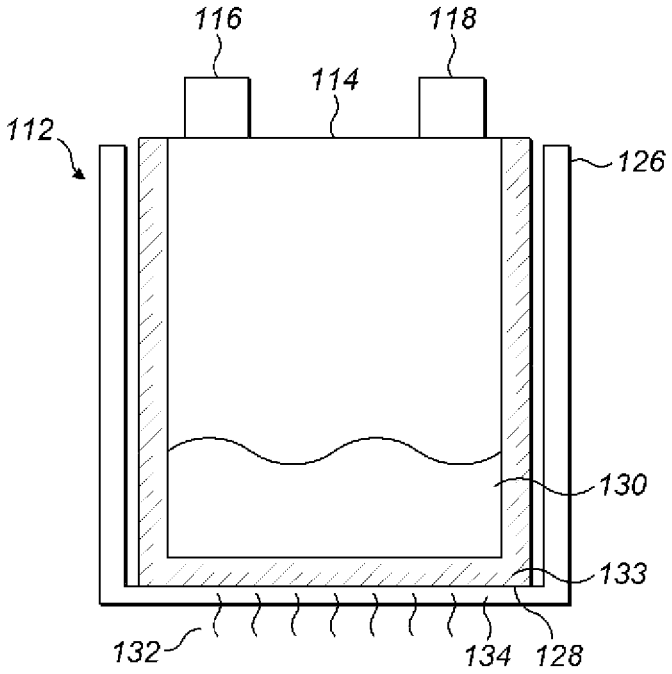
116
118
114
112
126
130
133
132
134
128

FIG. 5C

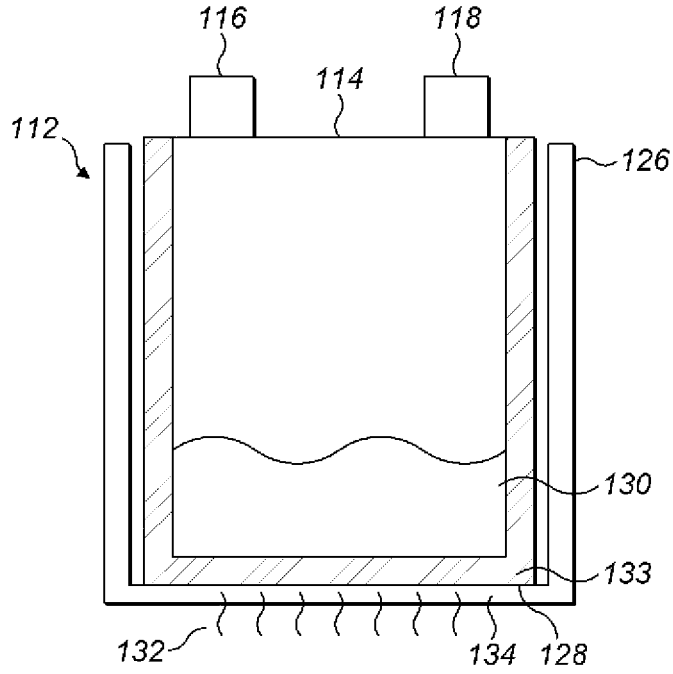
116
118
114
112
126
130
133
132
134
128

FIG. 5D

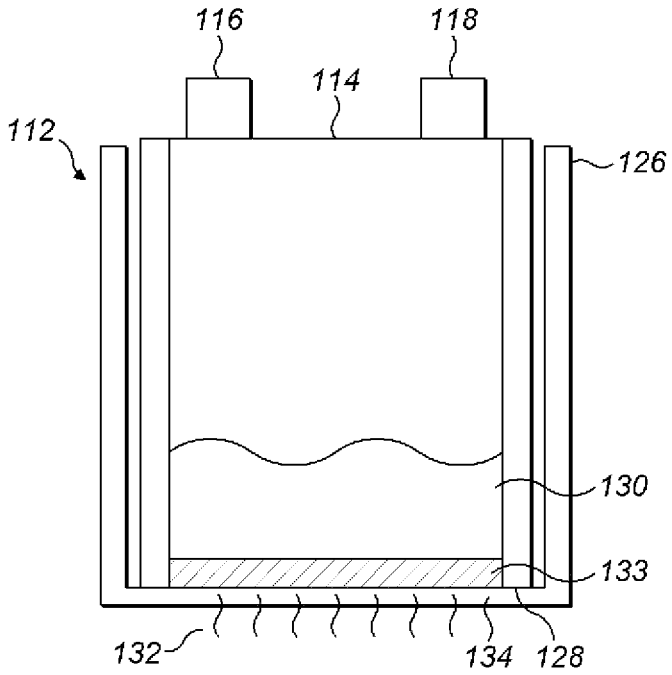
116
118
114
112
126
130
133
132
134
128

FIG. 5E

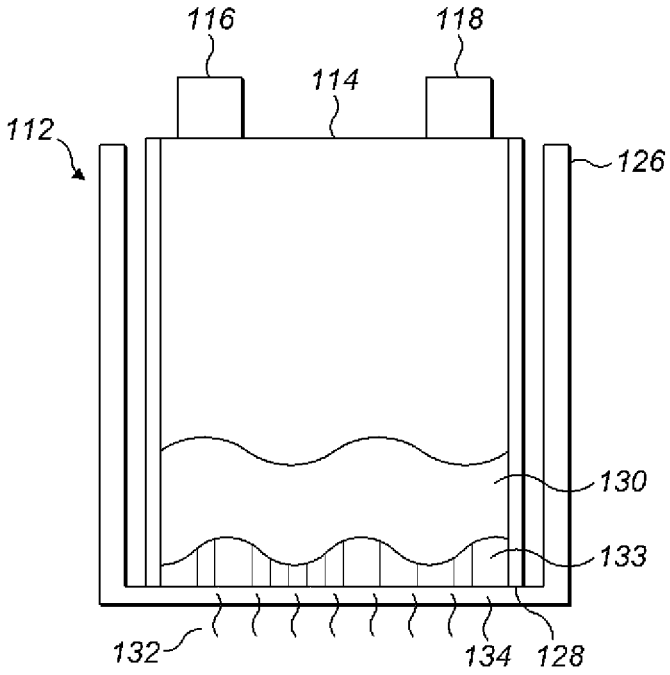
116
118
114
112
126
130
133
132
134
128

FIG. 5F

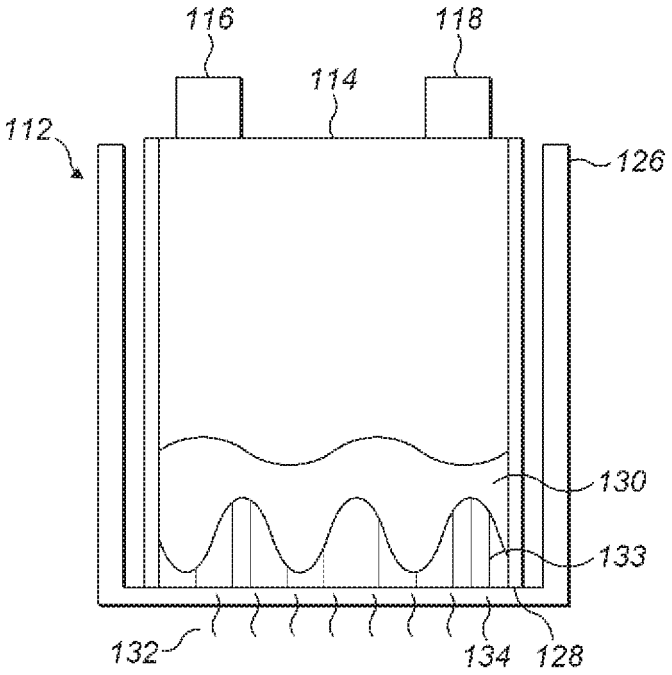

FIG. 5G

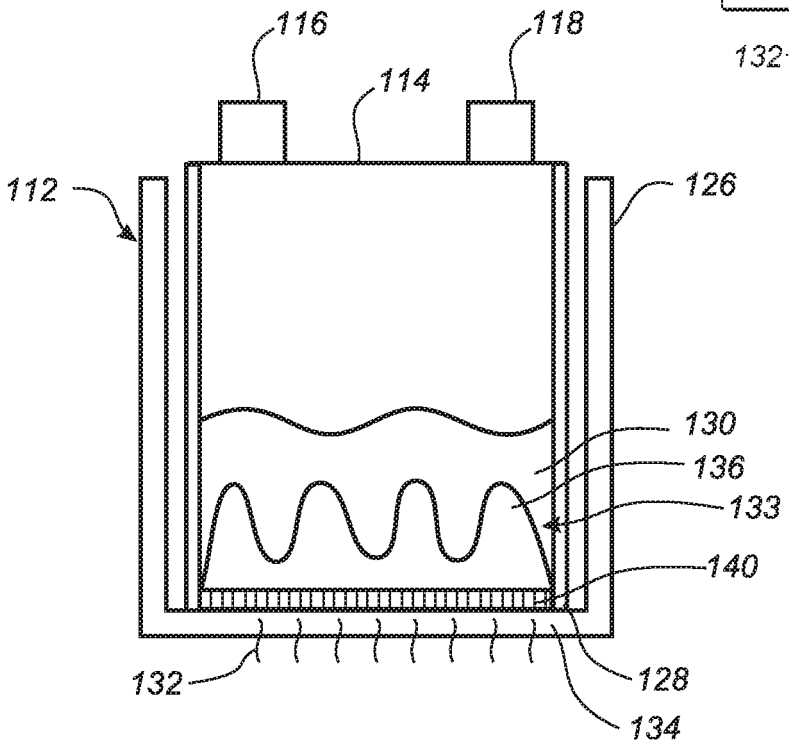

FIG. 5H

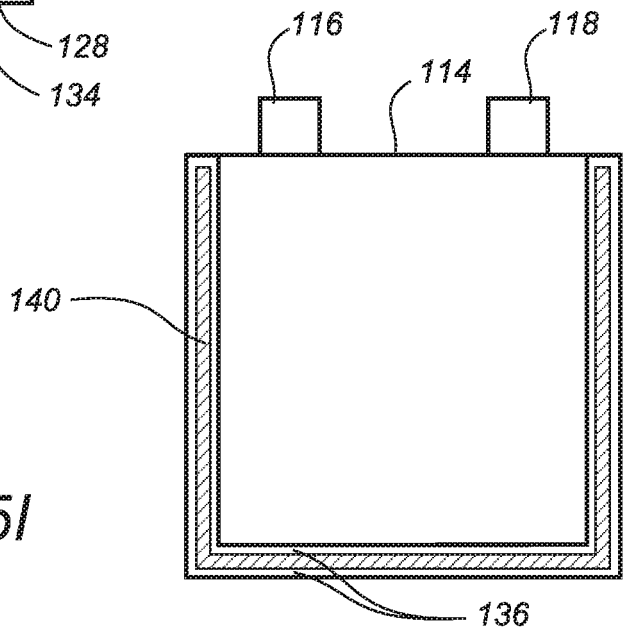

FIG. 5I

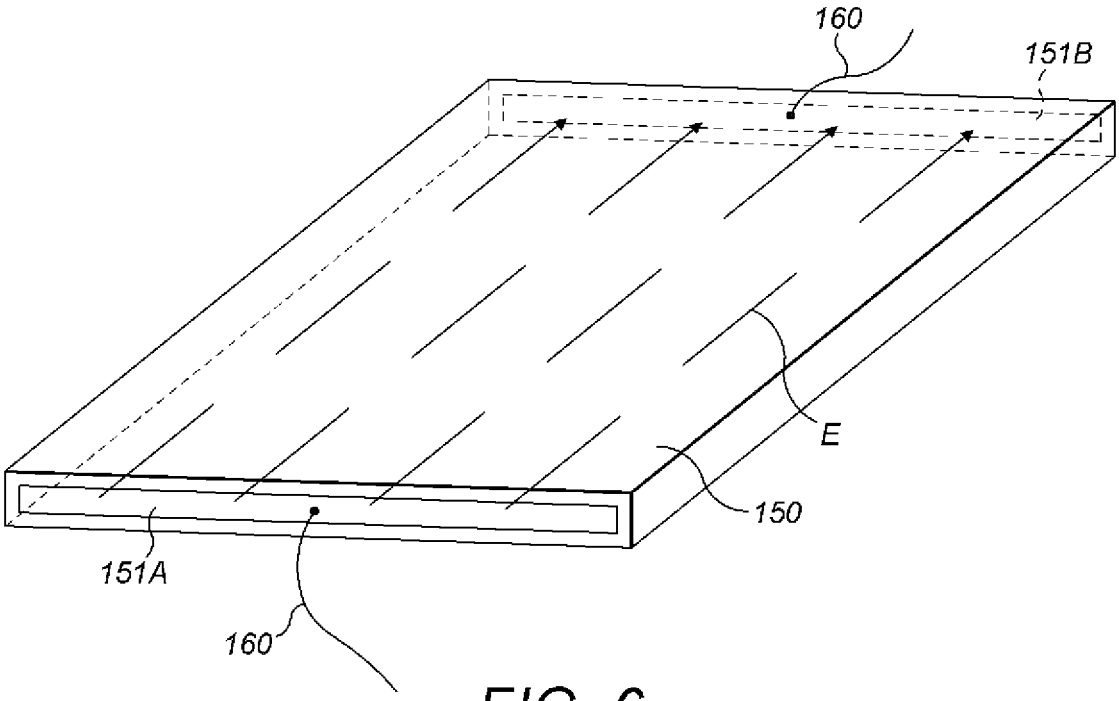

FIG. 6

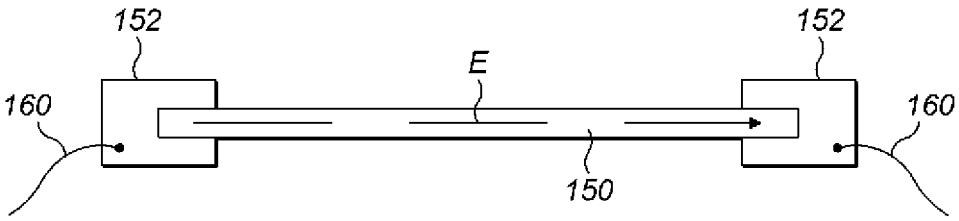

FIG. 7

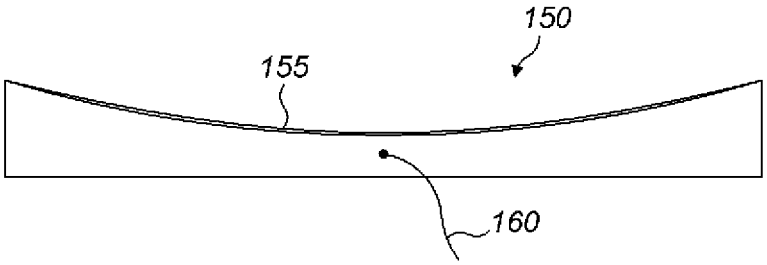

FIG. 8A

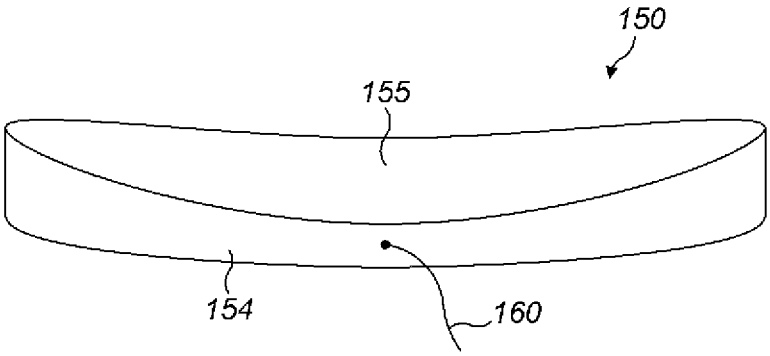

FIG. 8B

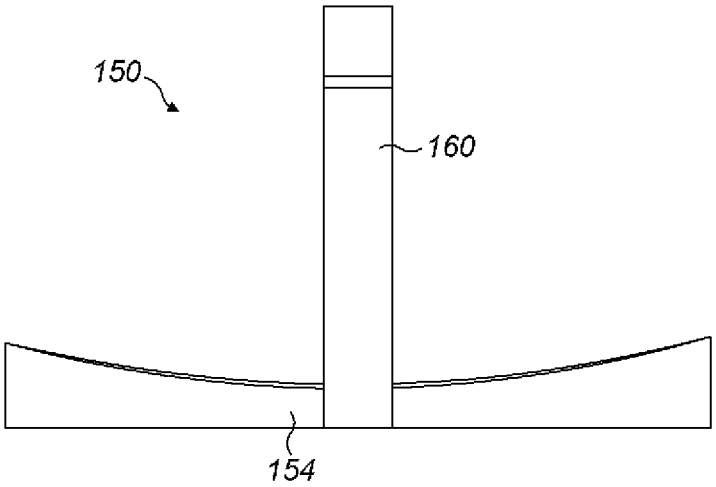

FIG. 9A

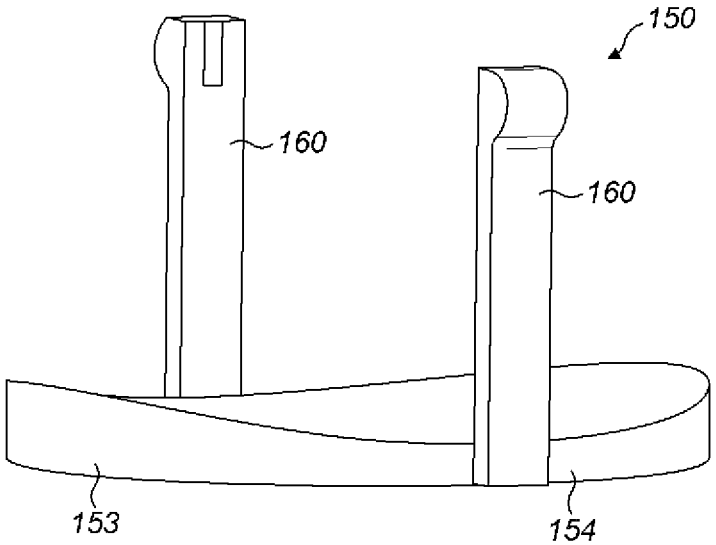

FIG. 9B

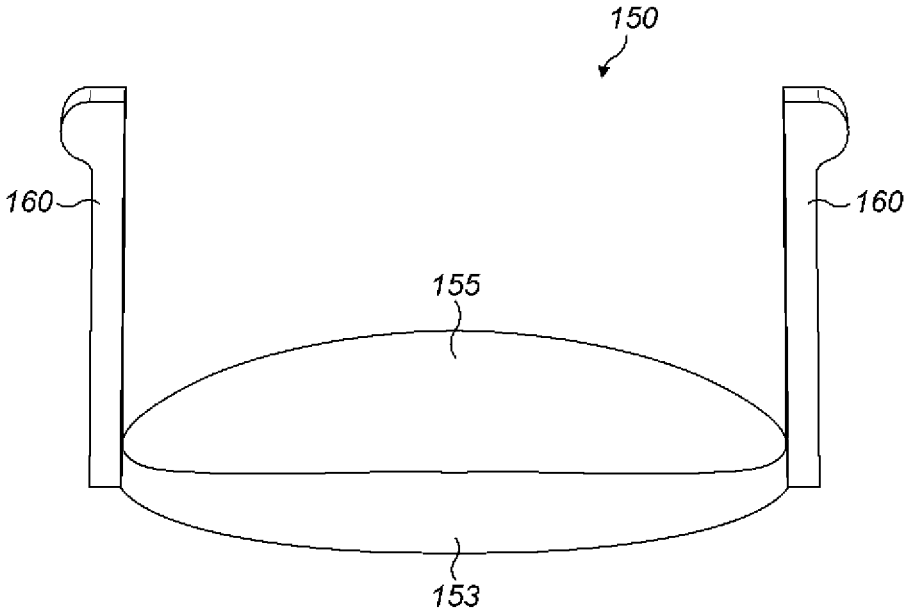

FIG. 9C

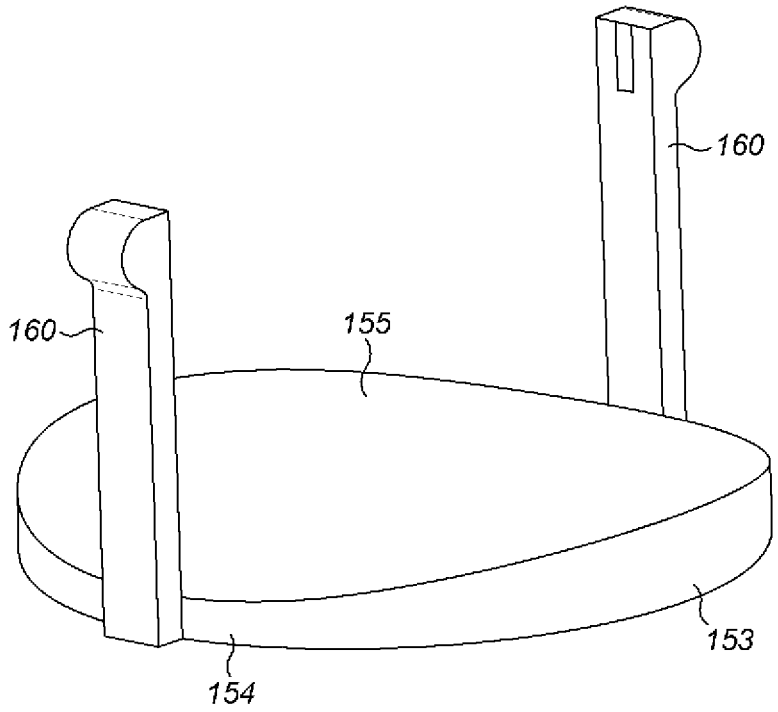

FIG. 9D

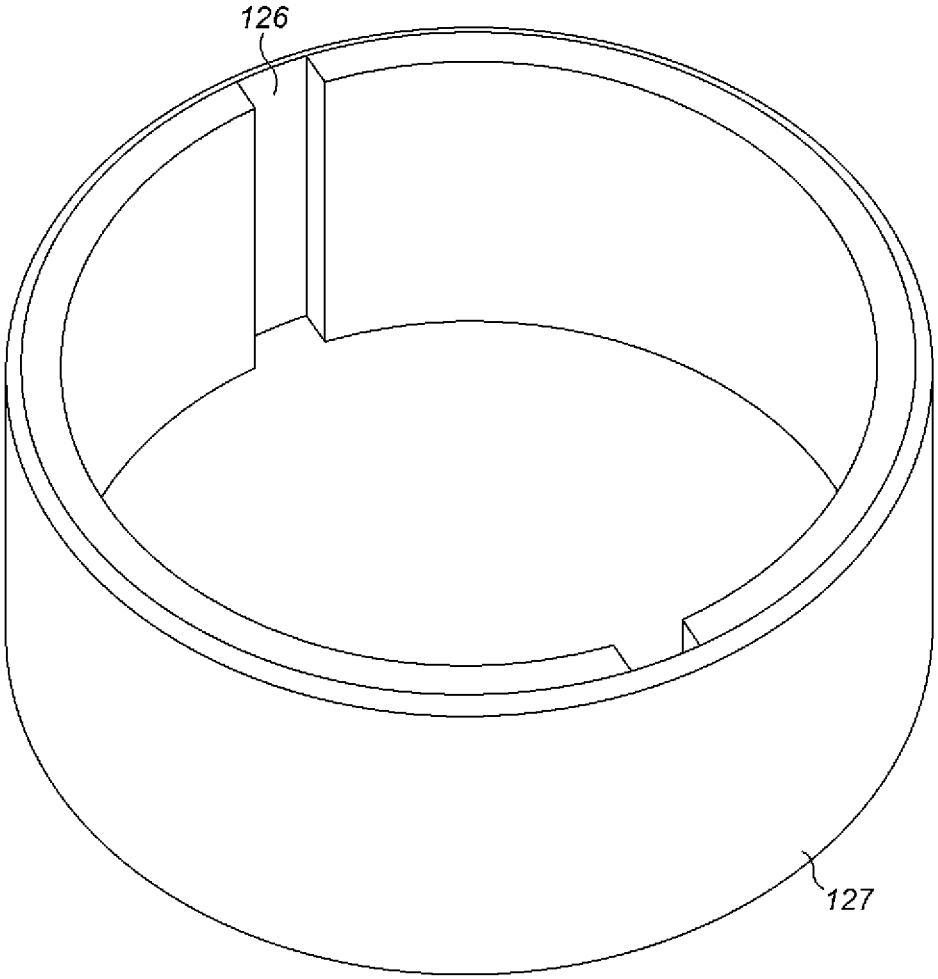

FIG. 10

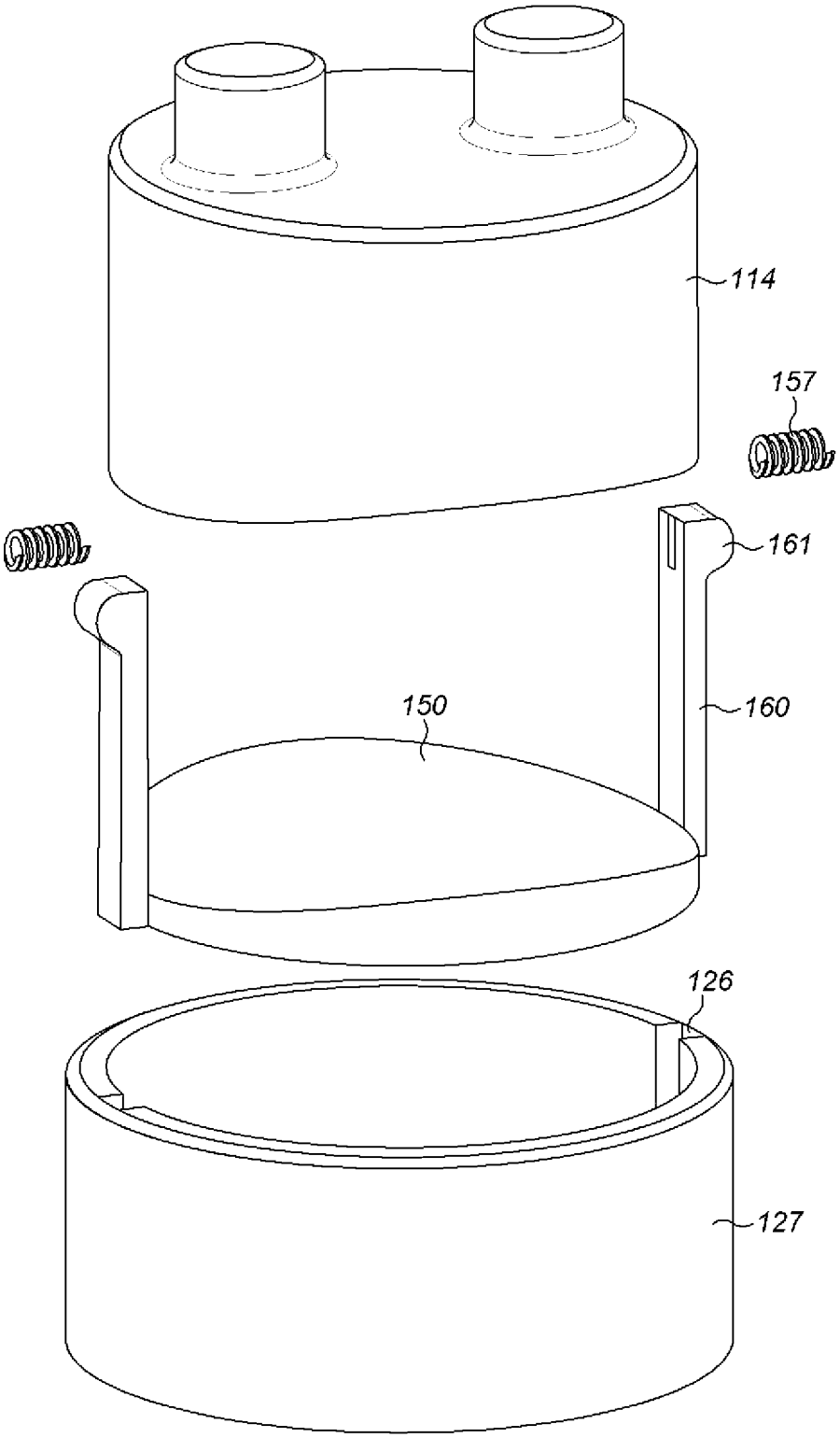

FIG. 11

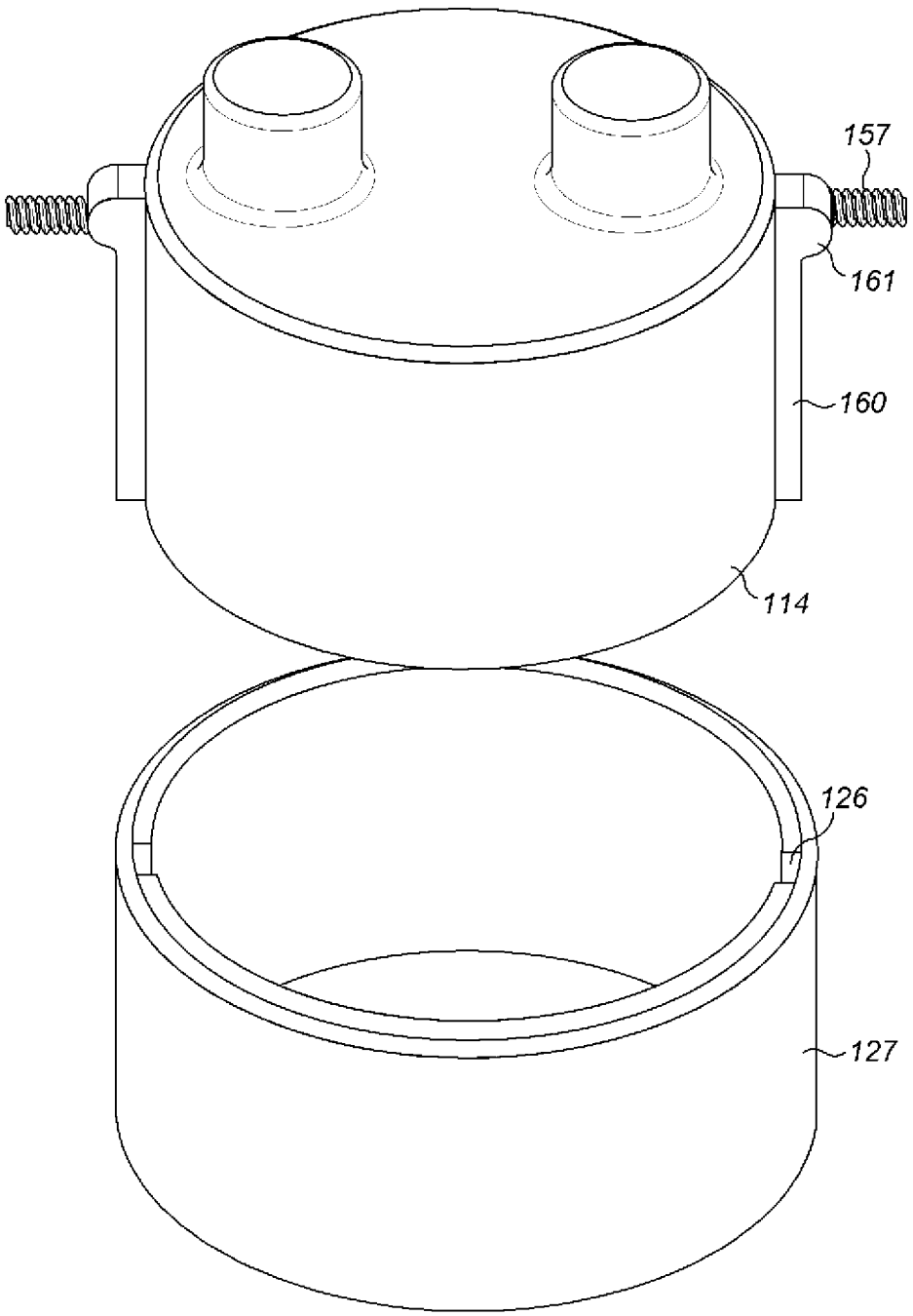

FIG. 12

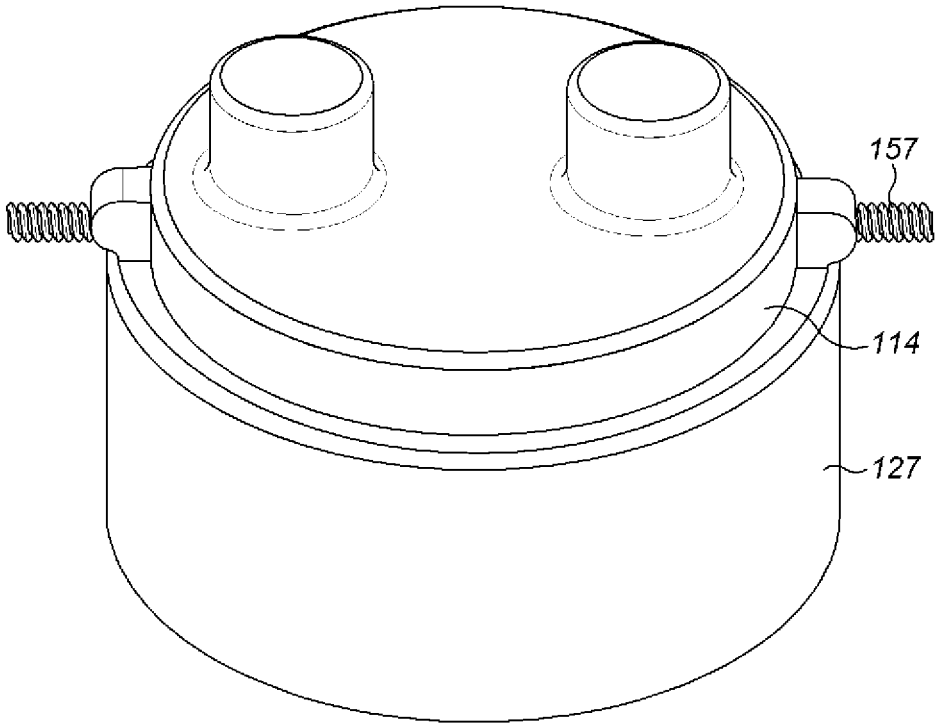

FIG. 13

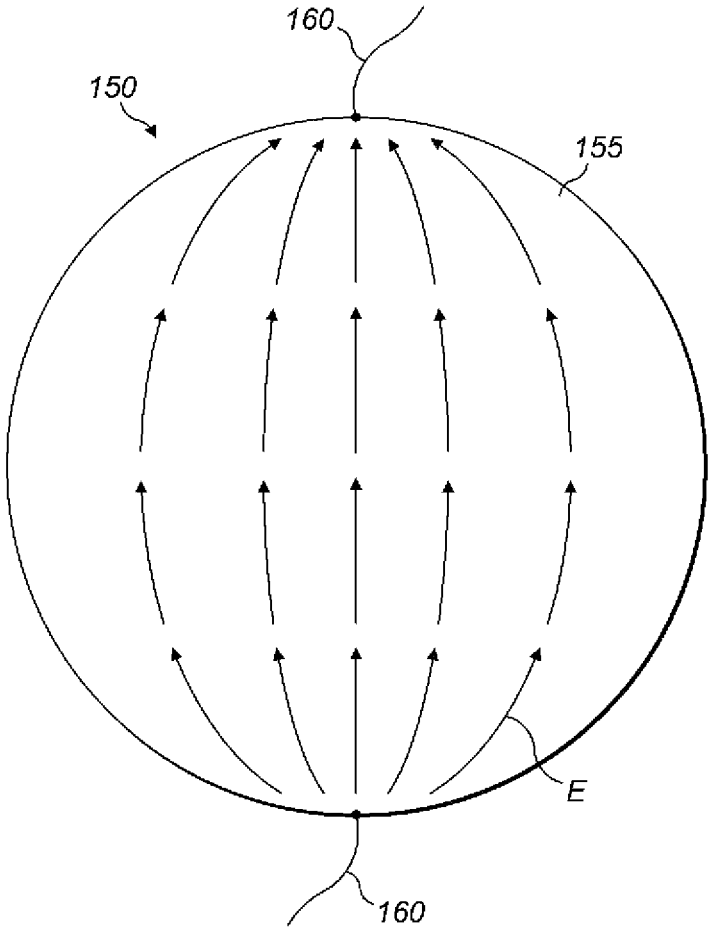

FIG. 14

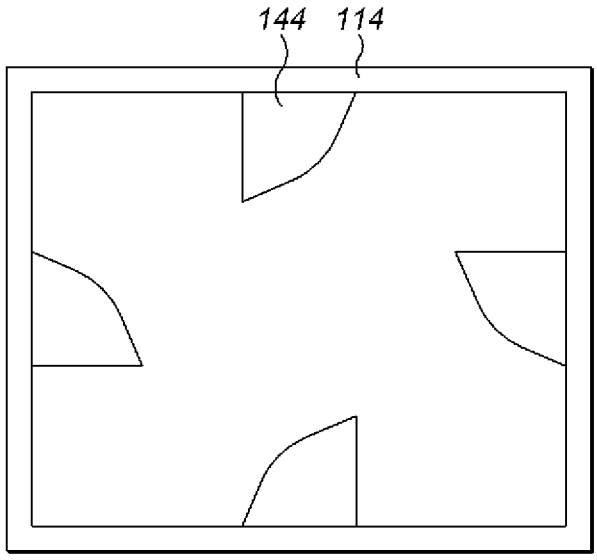

FIG. 15A

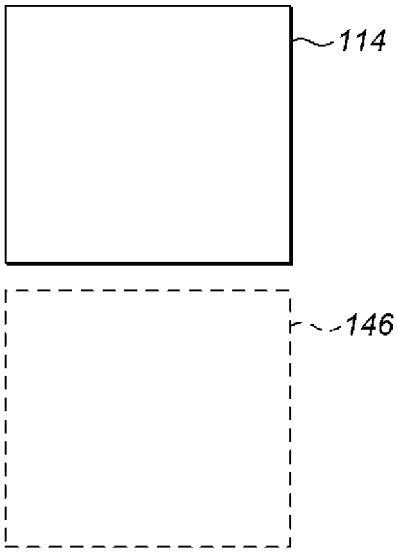

FIG. 15B

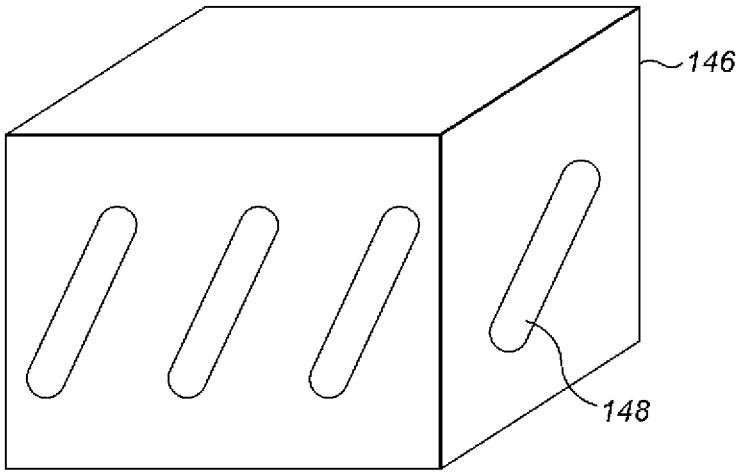

FIG. 15C

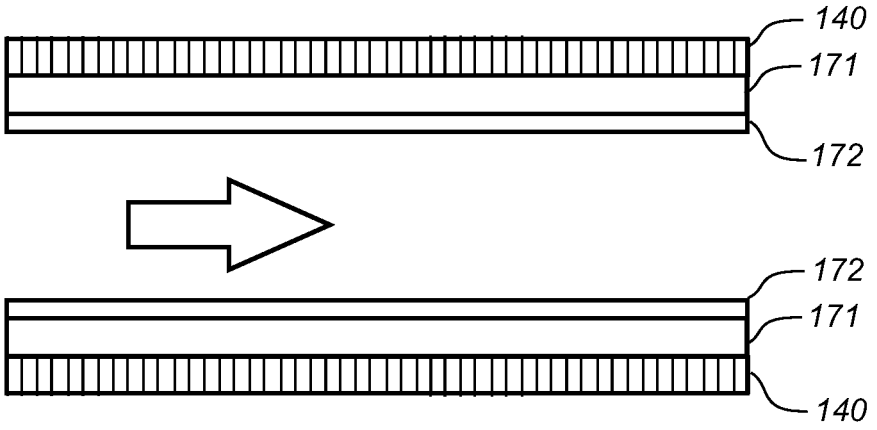

FIG. 16A

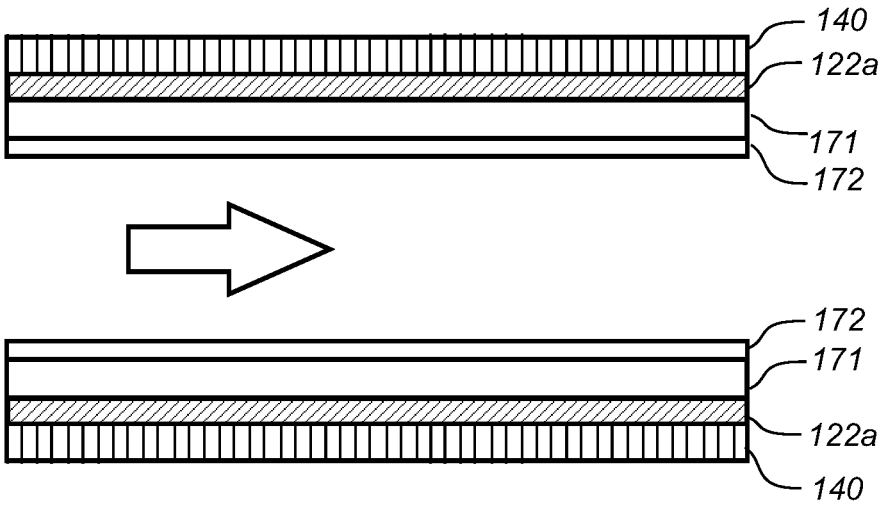

FIG. 16B