FIG. 1
PRIOR ART

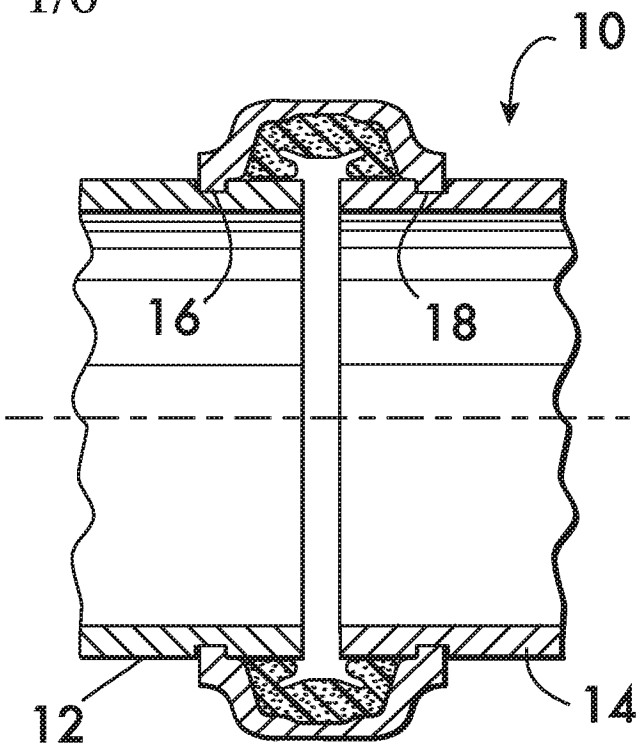

FIG. 2

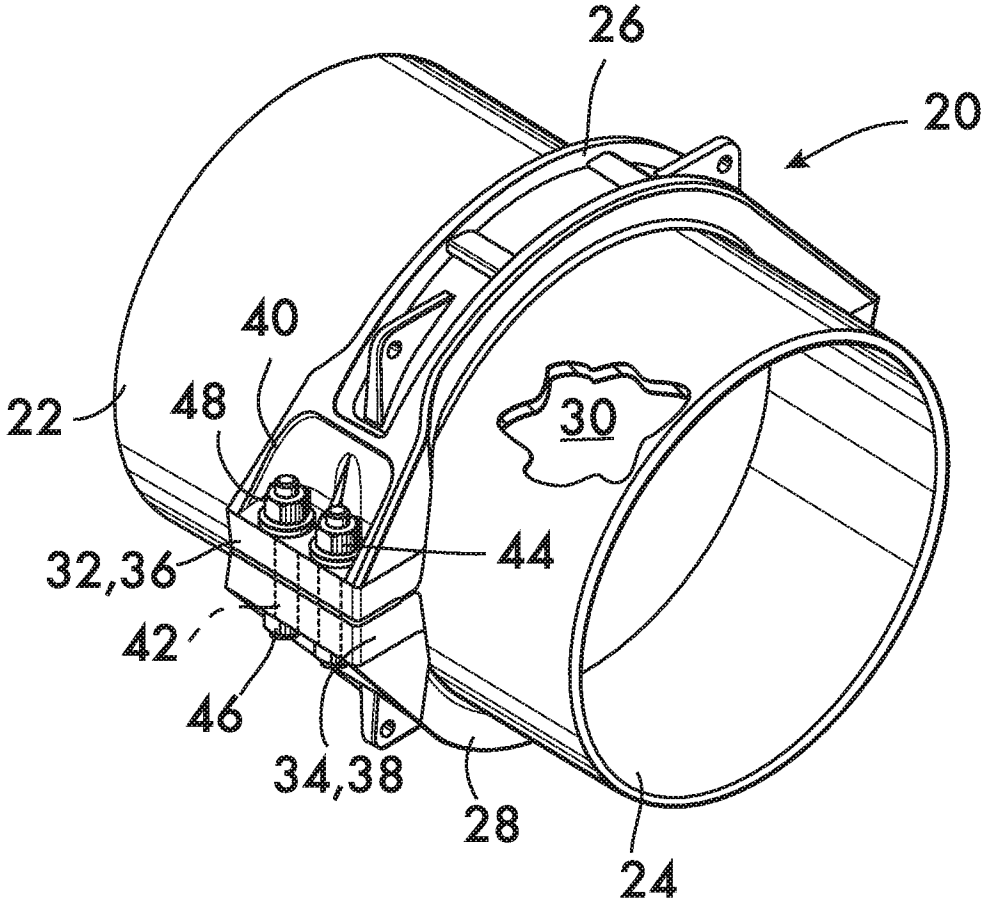

FIG. 3

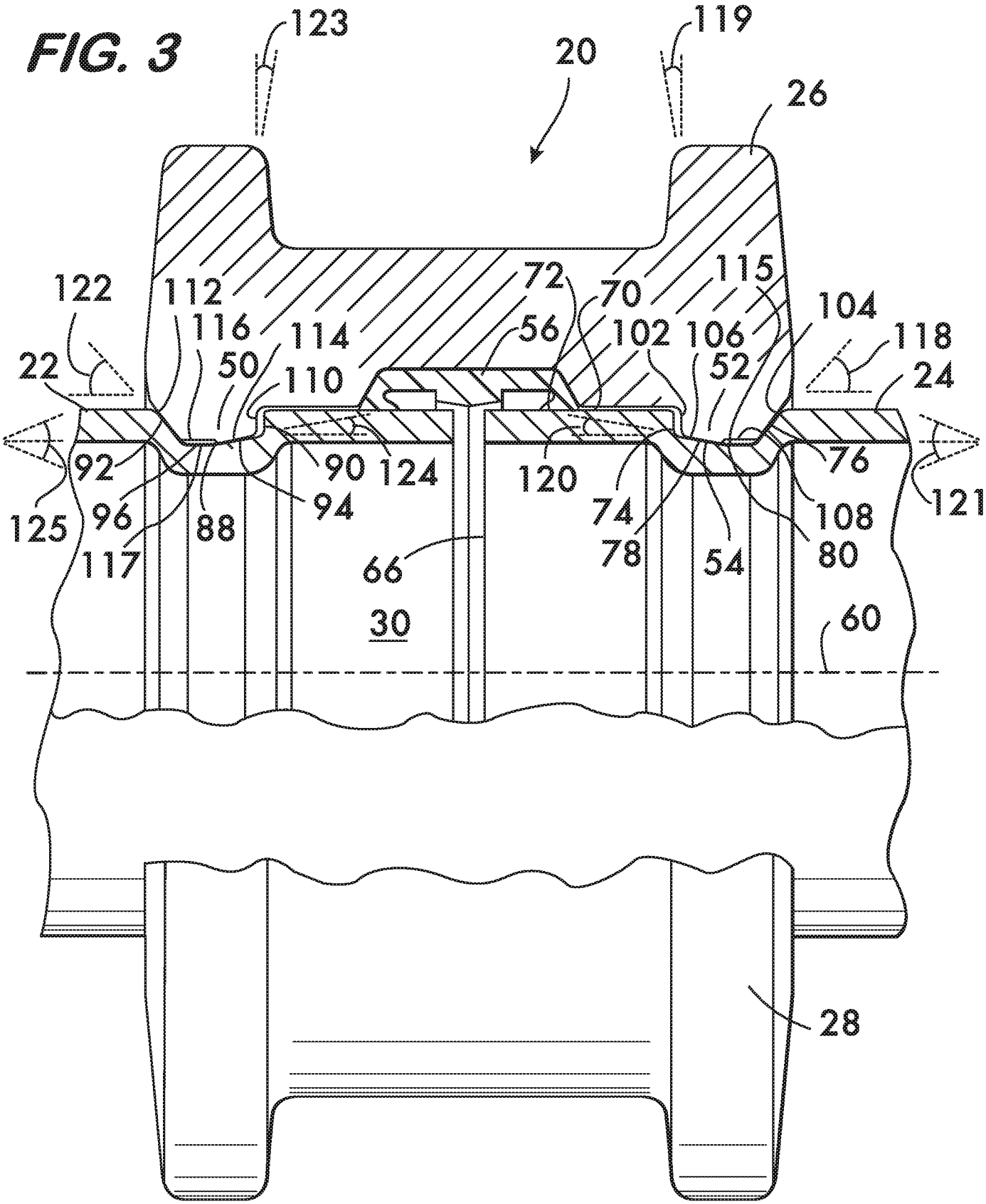
123
119
20
26
122
112
116
114
72
70
115
104
56
102
106
118
22
50
110
52
24
92
90
124
120
76
125
96
94
74
108
121
88
78
54
80
117
66
30
60
28

FIG. 3A

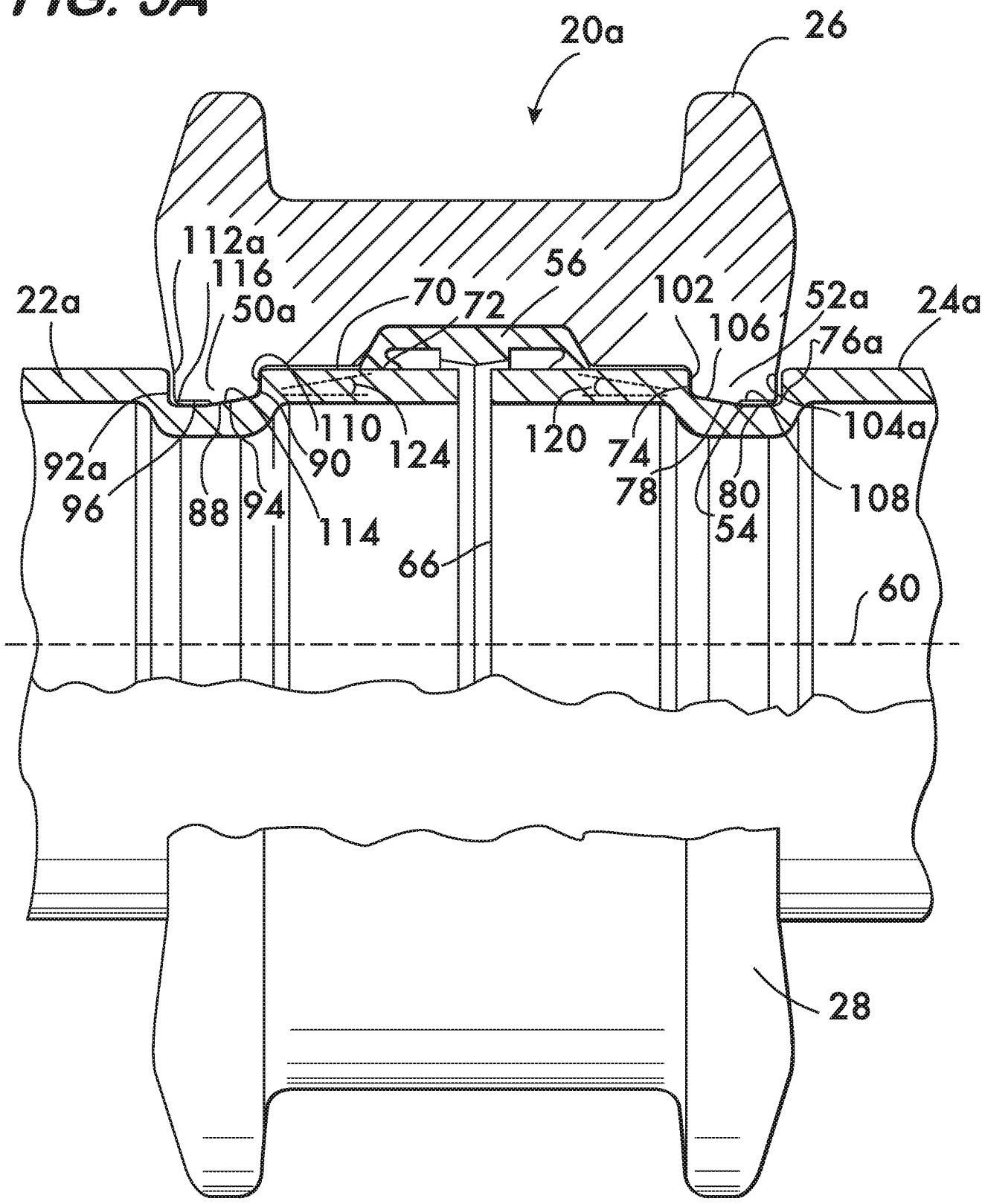
20a
26
112a
116
50a
22a
70
72
56
102
106
52a
24a
76a
104a
110
90
124
120
74
78
80
54
108
92a
96
88
94
114
66
60
28

FIG. 3B

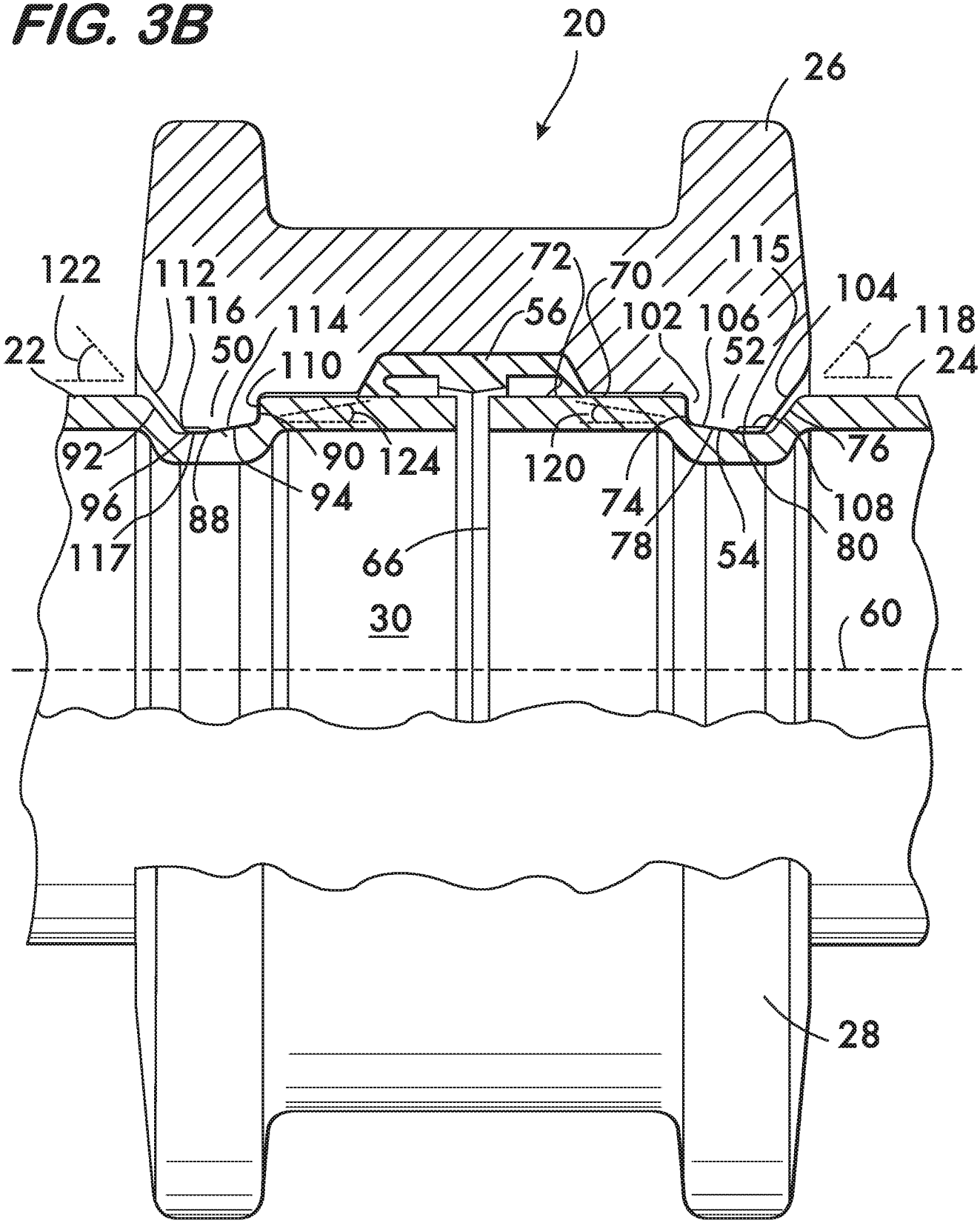
20
26
122
112
116
114
72
70
115
104
118
22
50
110
56
102
106
52
24
92
90
124
120
76
96
94
74
108
88
117
66
78
54
80
30
60
28

FIG. 4

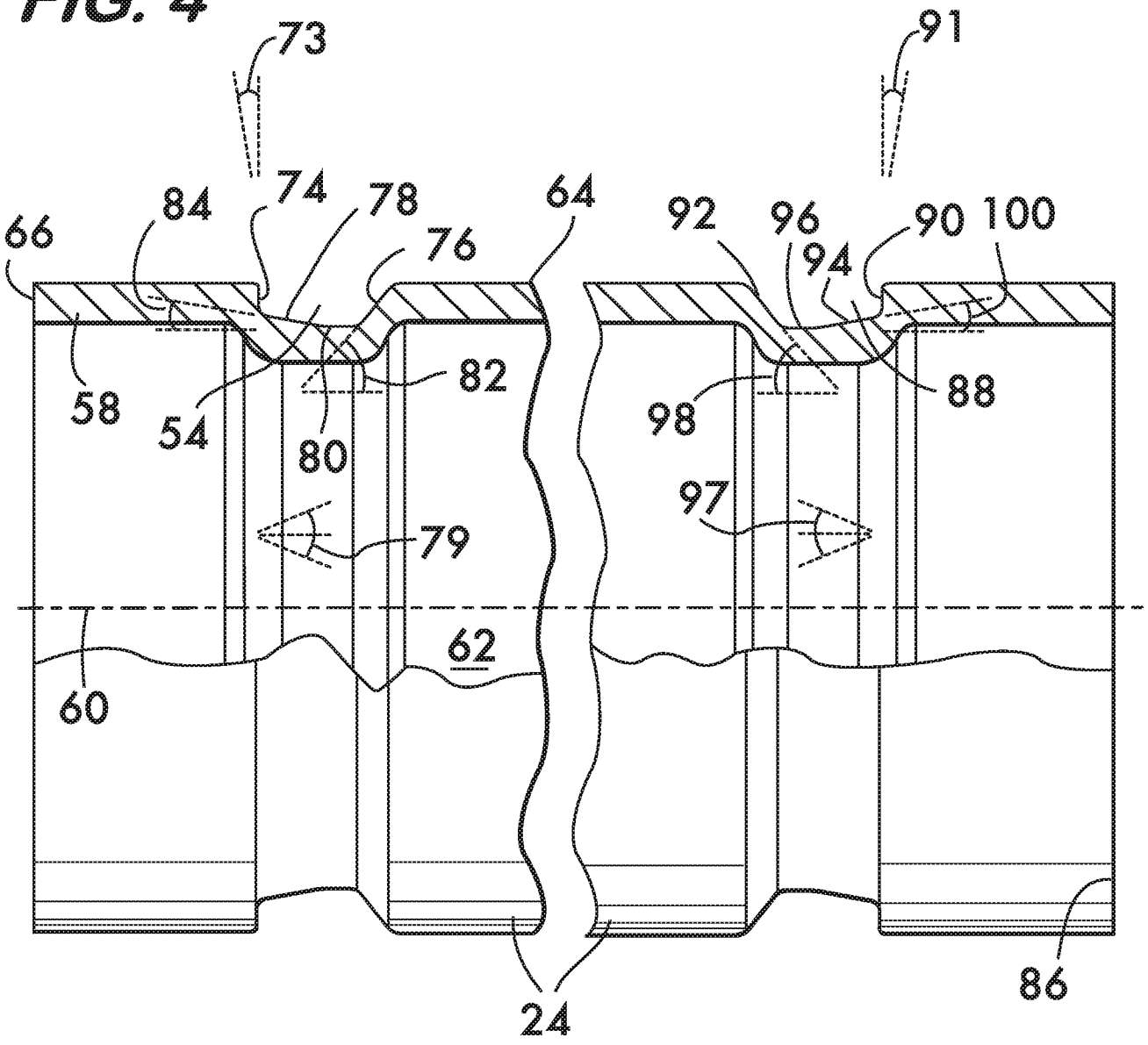
73
91
66
84
74
78
76
64
92
96
94
90
100
58
54
80
82
98
88
97
79
62
60
24
86

FIG. 5

