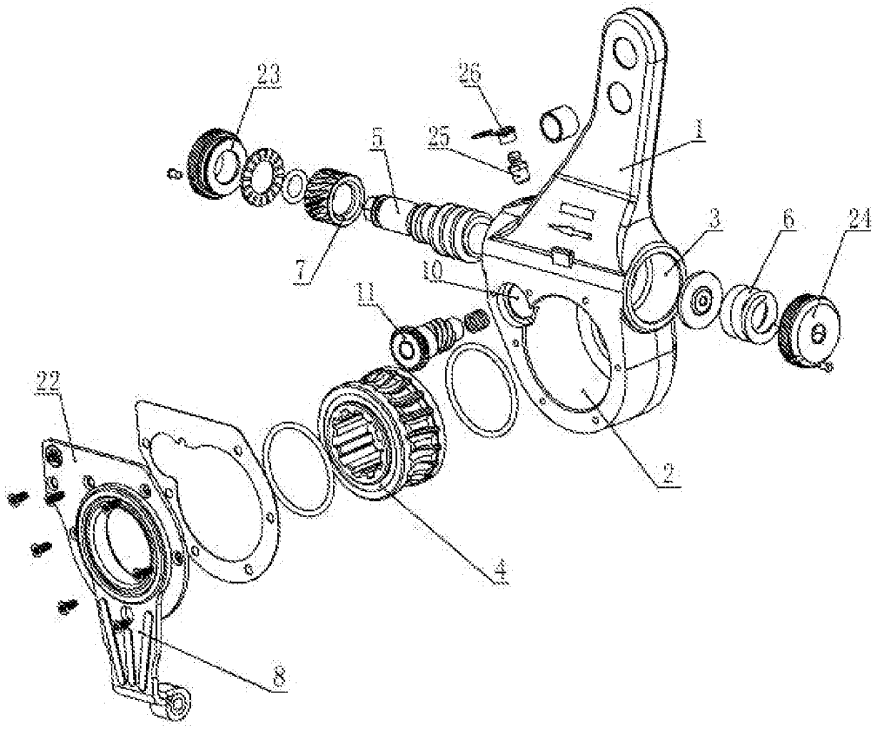

图 1

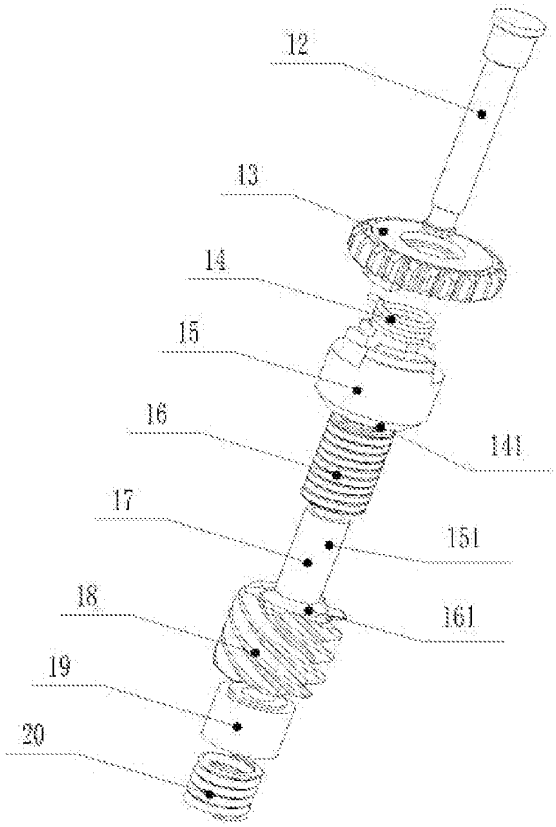

图 2

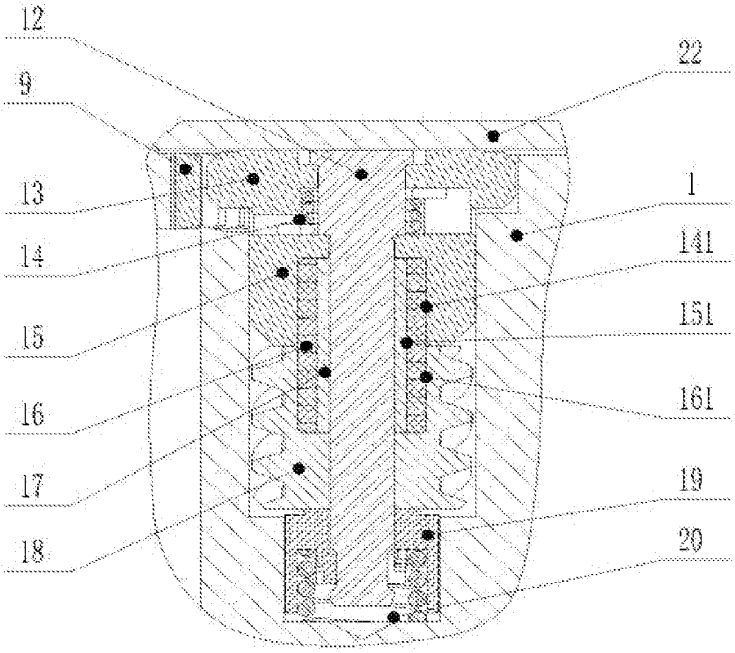

图 3

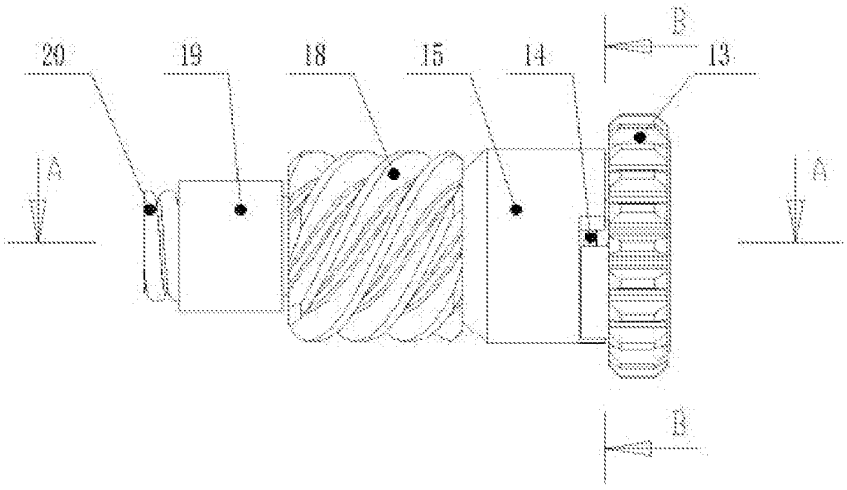

图 4

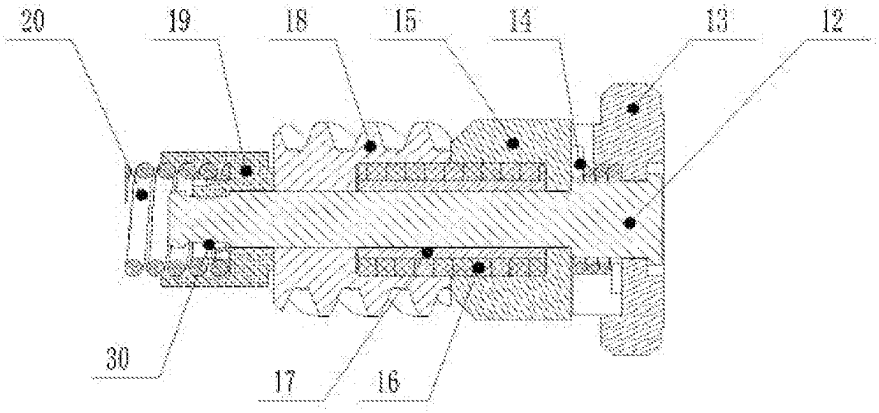

图 5

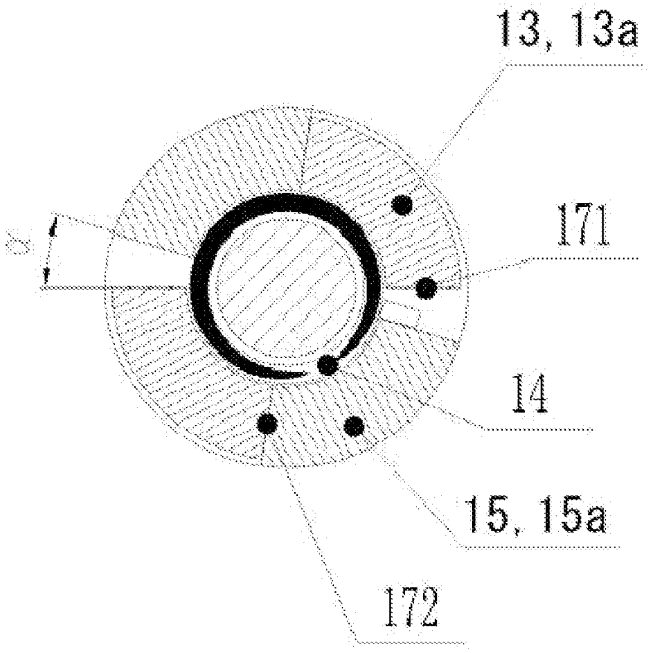

图 6

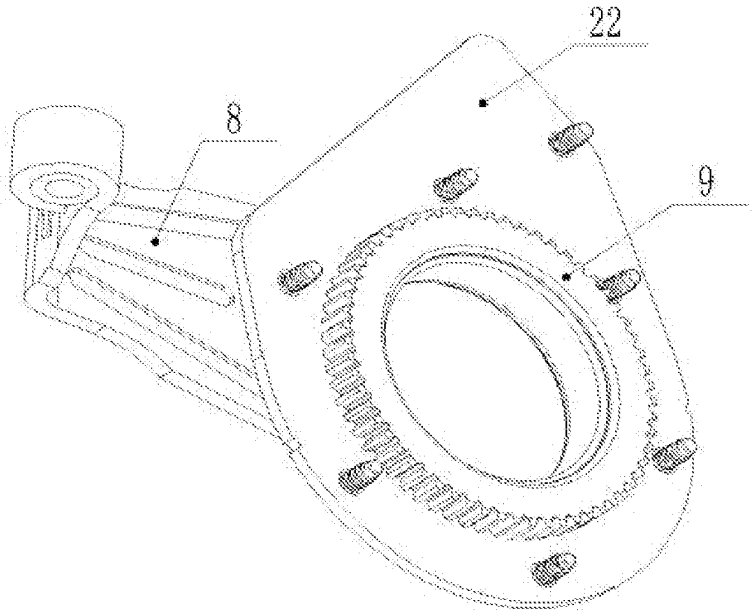

图 7

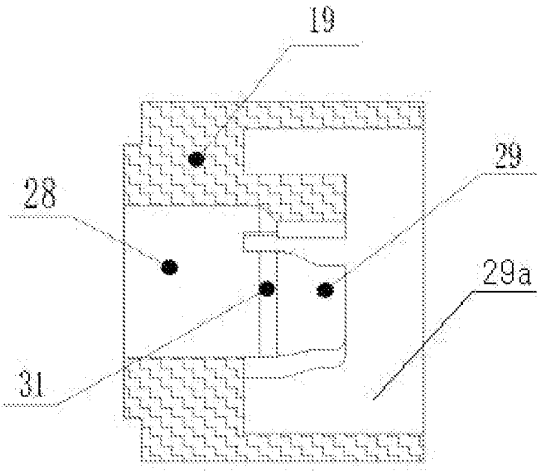

图 8