[図1]

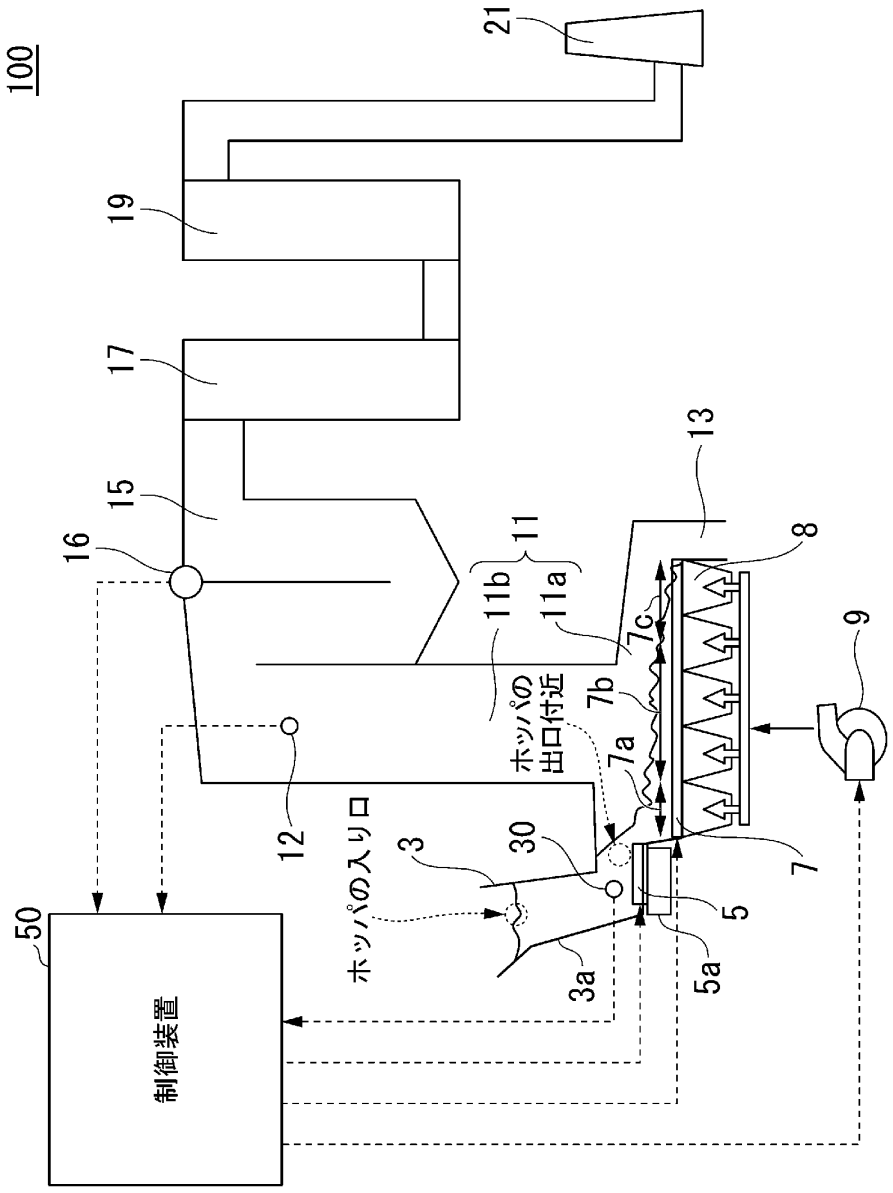
100
21
19
17
15
16
13
11
11b
11a
8
7c
9
ホッパの出口付近
7b
7a
12
ホッパの入り口
3
30
7
5
50
制御装置
3a
5a

[図2]

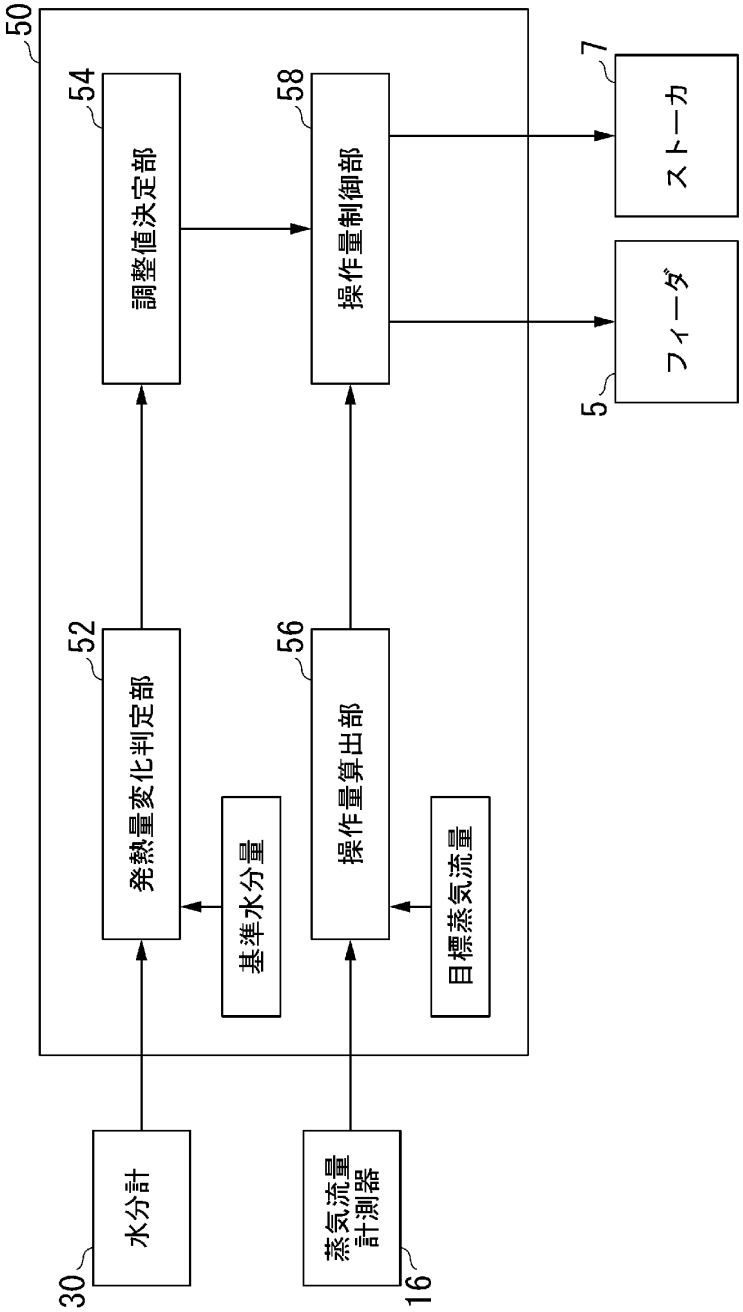
50
54
調整値決定部
58
操作量制御部
7
ストーカ
フィーダ
5
52
発熱量変化判定部
56
操作量算出部
基準水分量
目標蒸気流量
水分計
30
蒸気流量計測器
16

[図3]

水分量 [%]	投入負荷 [t/h/m]	燃え切り長さへの影響	ストーカのサイクル時間 [sec]
48%	2.0	小	乾燥段:150、燃焼段:90、後燃焼段:150
50%	2.2	基準	乾燥段:150、燃焼段:100、後燃焼段:200
53%	2.5	大	乾燥段:150、燃焼段:150、後燃焼段:400

[図4]

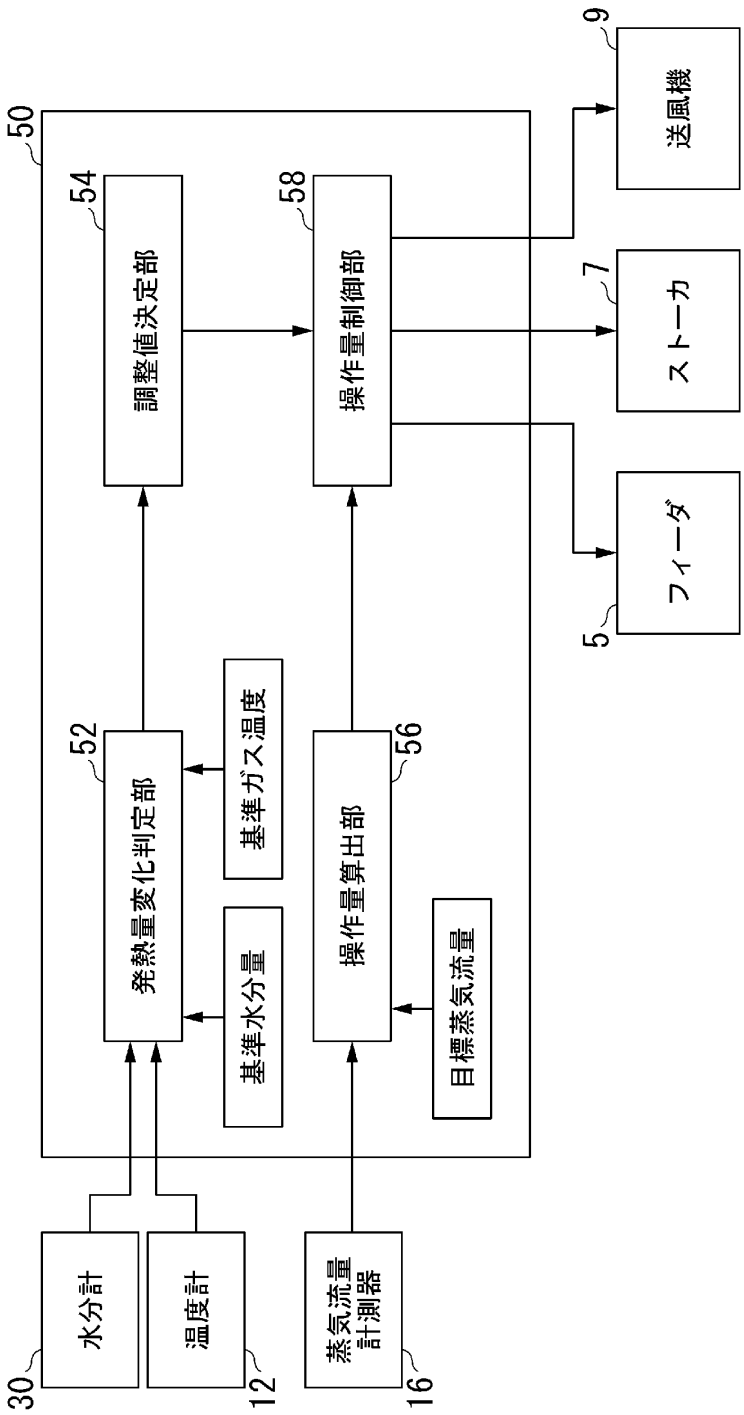
50
54
調整値決定部
58
操作量制御部
9
送風機
7
ストーカ
5
フィーダ
52
発熱量変化判定部
基準ガス温度
基準水分量
56
操作量算出部
目標蒸気流量
30
水分計
12
温度計
16
蒸気流量計測器

[図5]

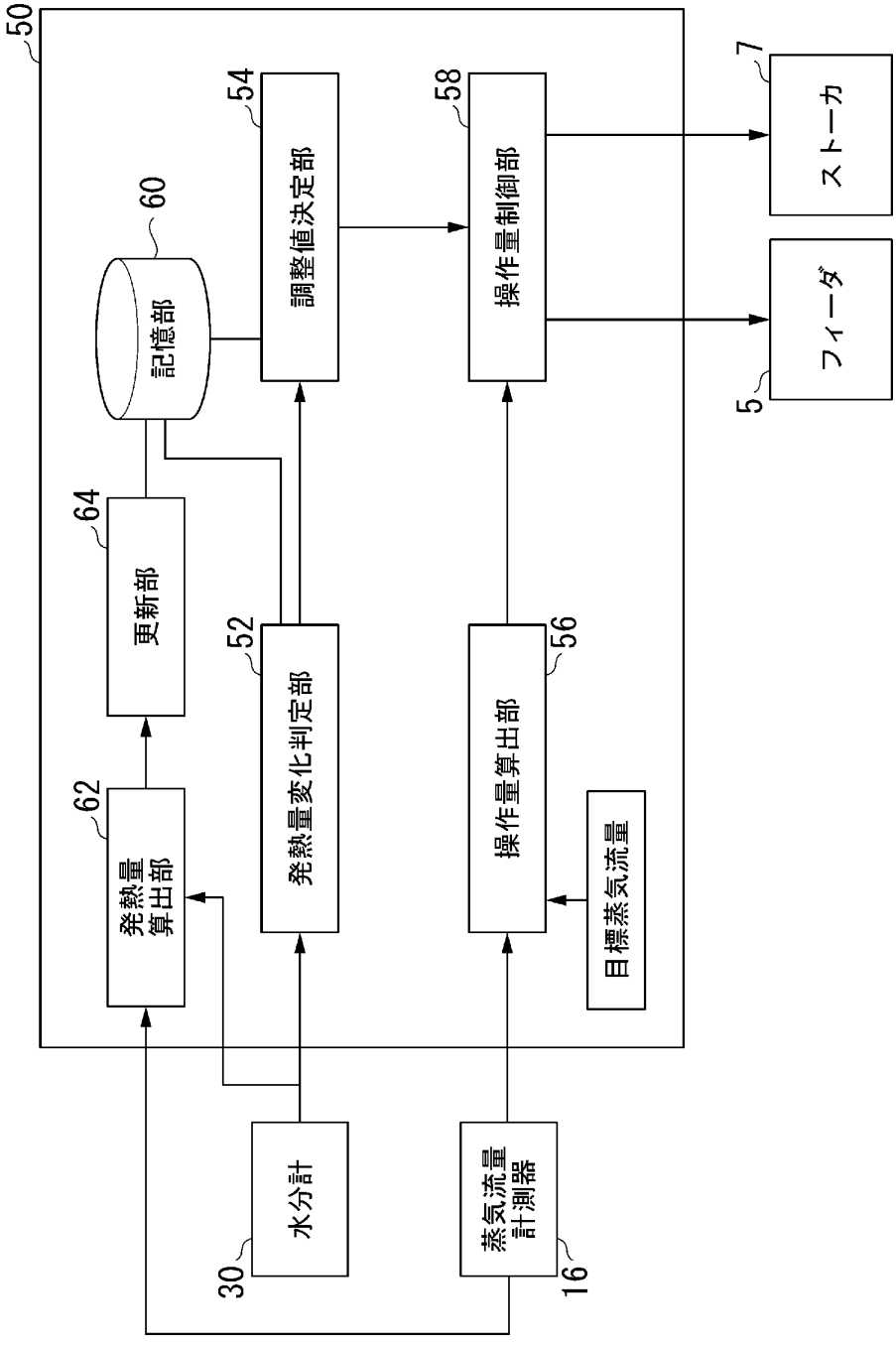
50
54
調整値決定部
58
操作量制御部
7
ストーカ
60
記憶部
フィーダ
5
64
更新部
52
発熱量変化判定部
56
操作量算出部
62
発熱量
算出部
目標蒸気流量
水分計
30
蒸気流量
計測器
16

[図6]

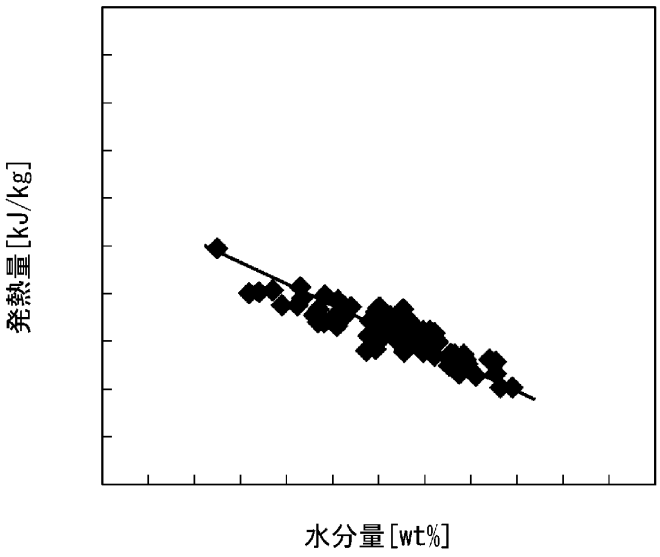

[図7]

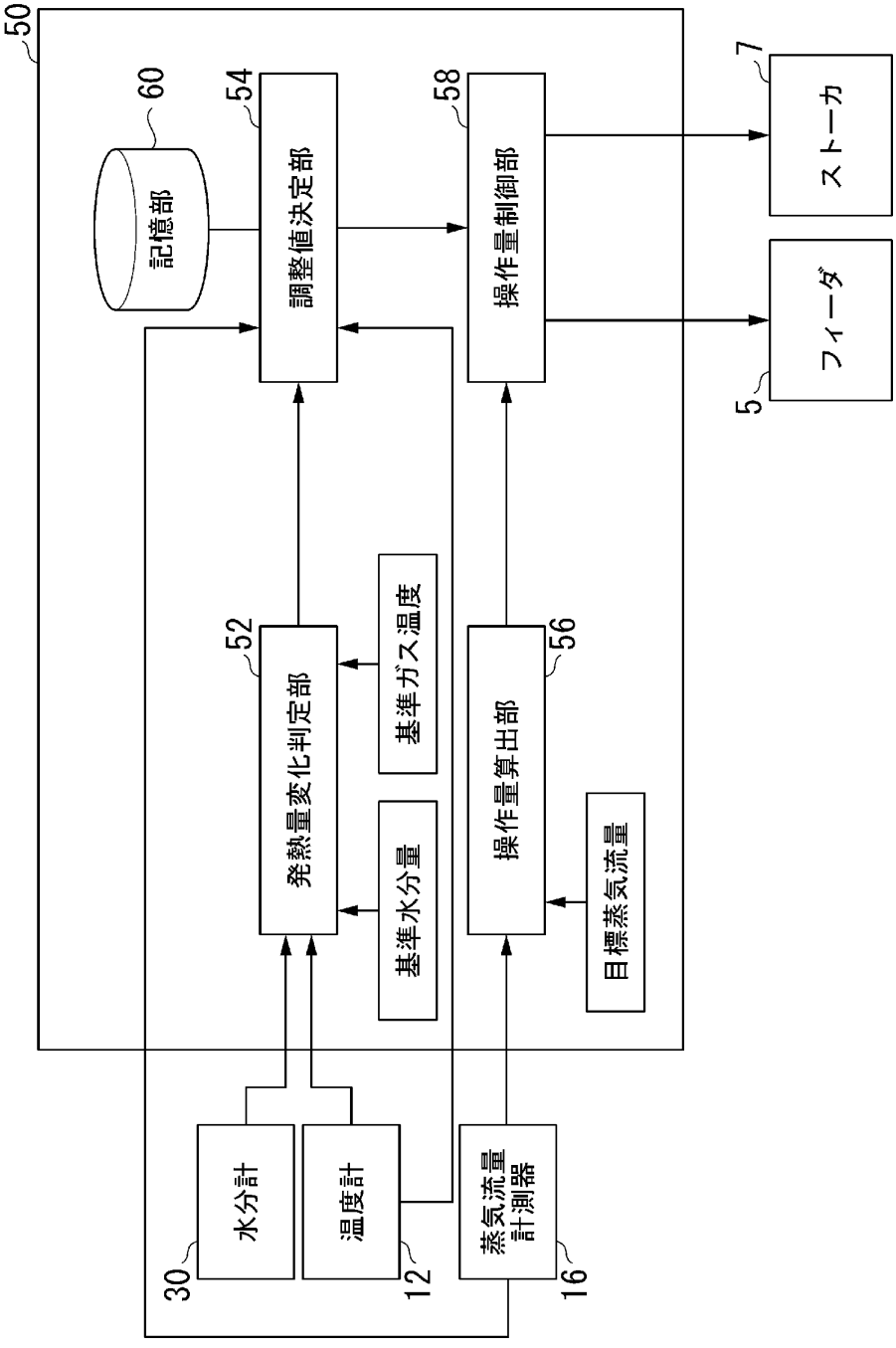
50
60
記憶部
54
調整値決定部
58
操作量制御部
7
ストーカ
フィーダ
5
52
発熱量変化判定部
基準ガス温度
基準水分量
56
操作量算出部
目標蒸気流量
水分計
温度計
蒸気流量計測器
30
12
16

[図8]

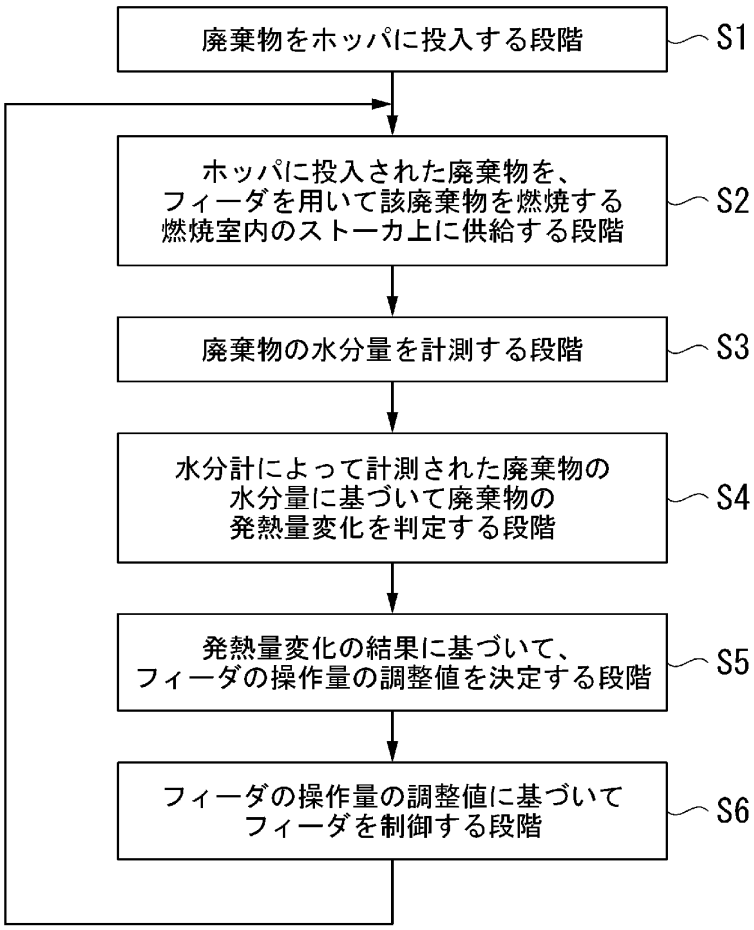
廃棄物をホッパに投入する段階
S1
ホッパに投入された廃棄物を、
フィーダを用いて該廃棄物を燃焼する
燃焼室内のストーカ上に供給する段階
S2
廃棄物の水分量を計測する段階
S3
水分計によって計測された廃棄物の
水分量に基づいて廃棄物の
発熱量変化を判定する段階
S4
発熱量変化の結果に基づいて、
フィーダの操作量の調整値を決定する段階
S5
フィーダの操作量の調整値に基づいて
フィーダを制御する段階
S6