FIG. 1

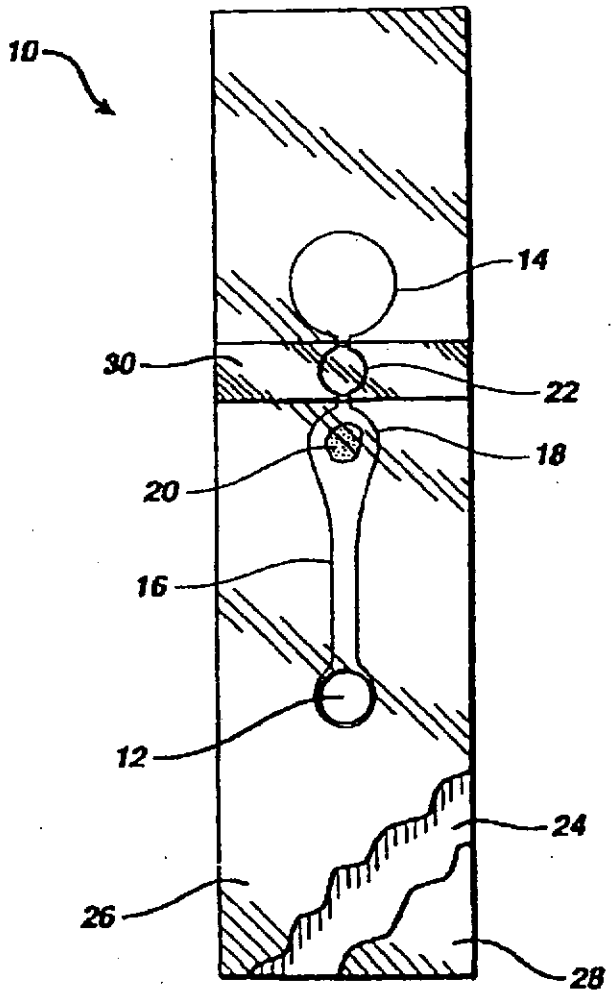

FIG. 2

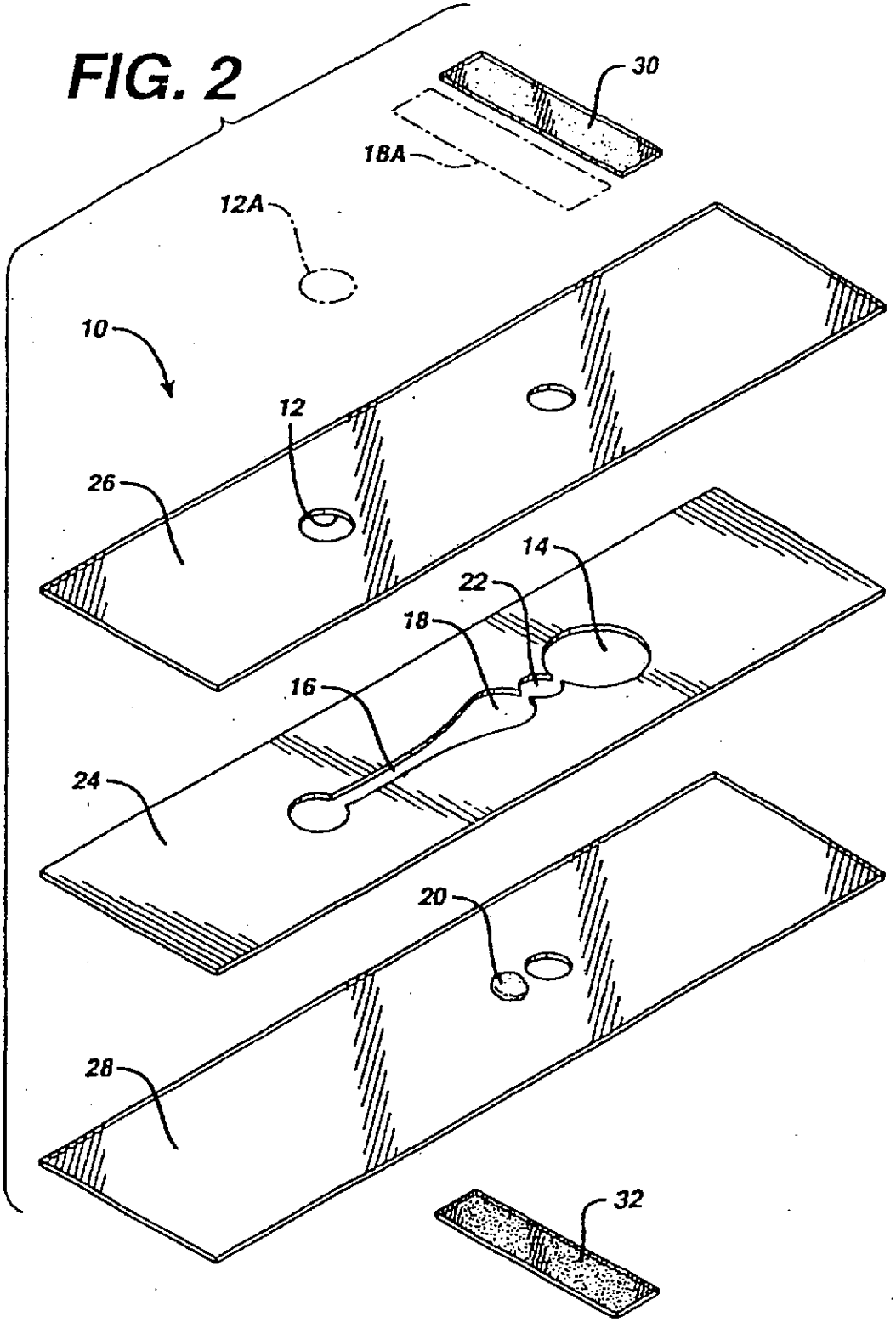

FIG. 3

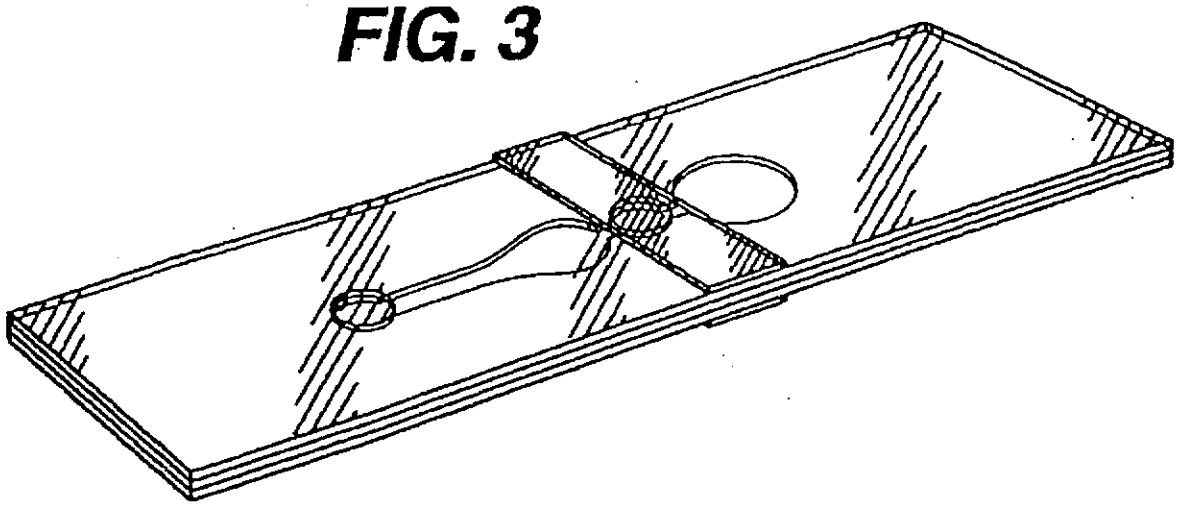

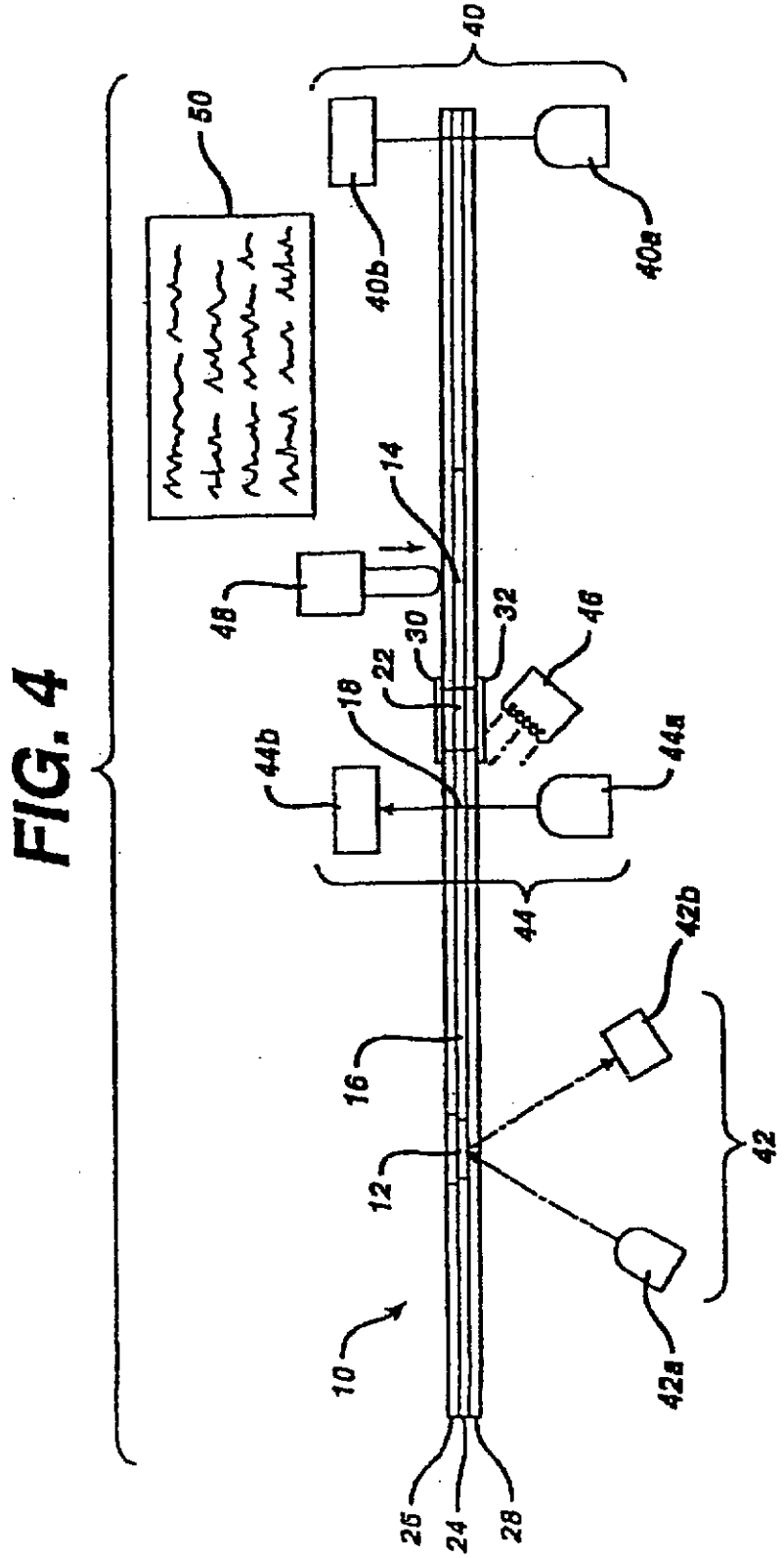
50
40
40b
40a
14
48
32
30
22
18
46
44b
44a
44
42b
16
12
42
10
42a
25
24
28

FIG. 4

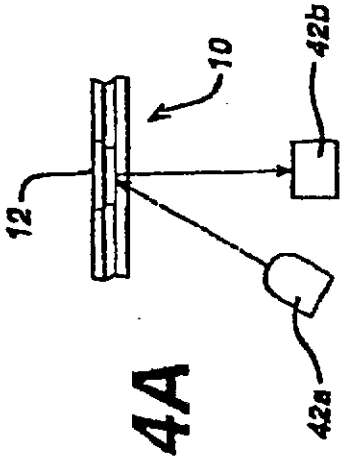
10
42b
12
42a

FIG. 4A

FIG. 5

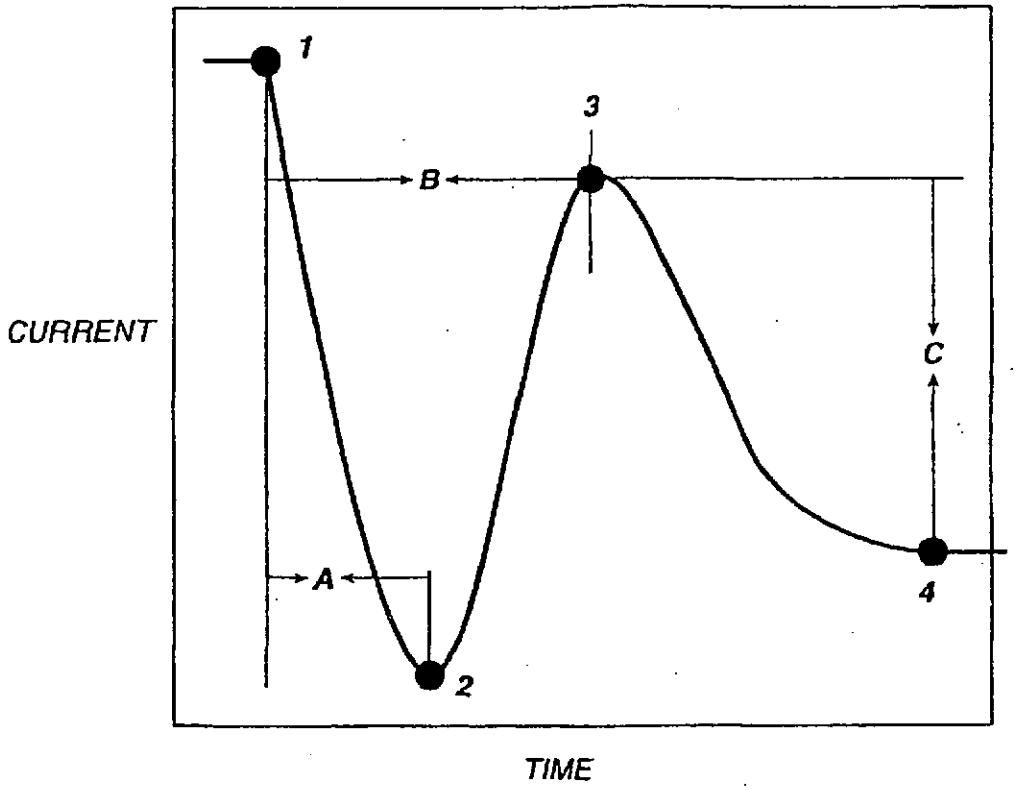

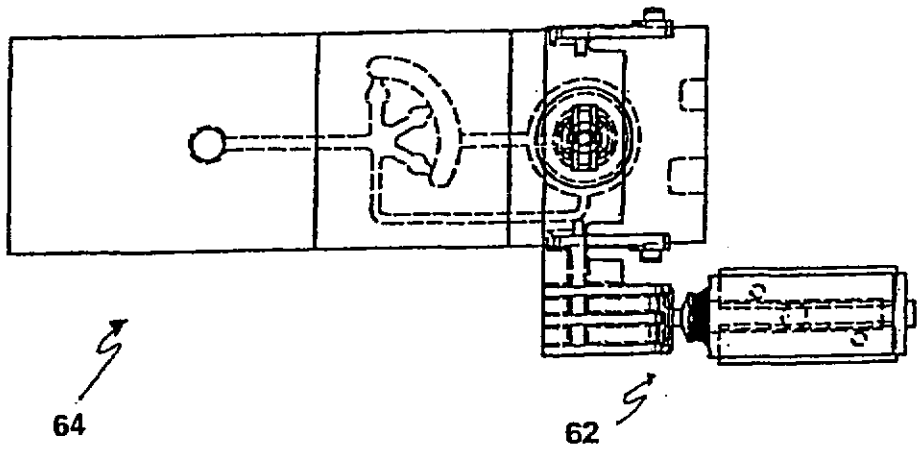

FIG. 6A

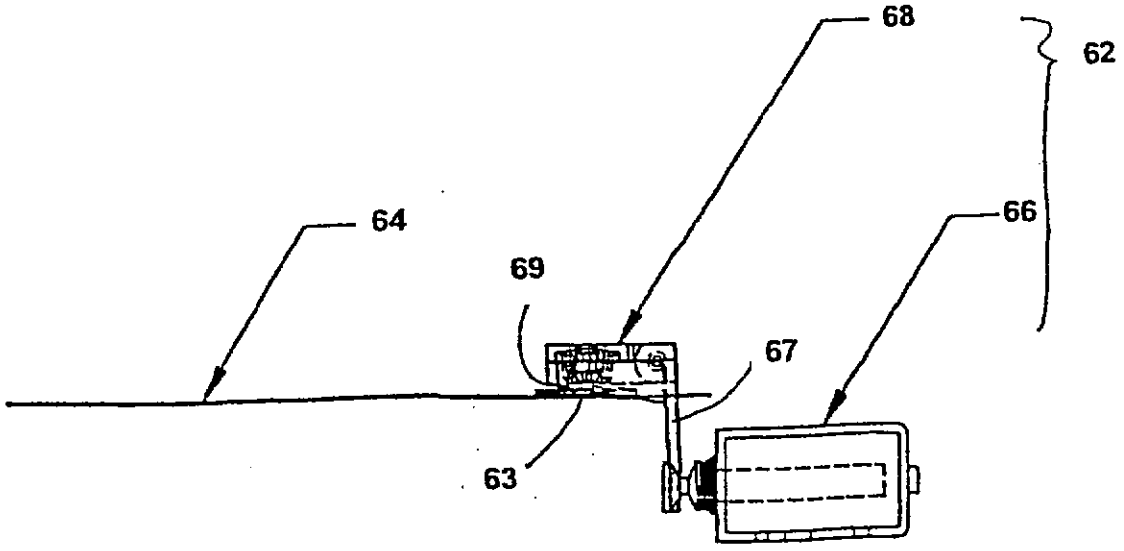

FIG. 6B

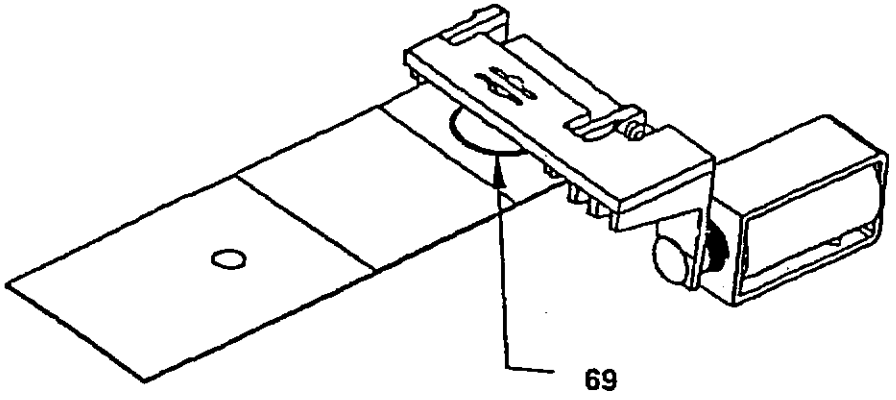

FIG. 7A

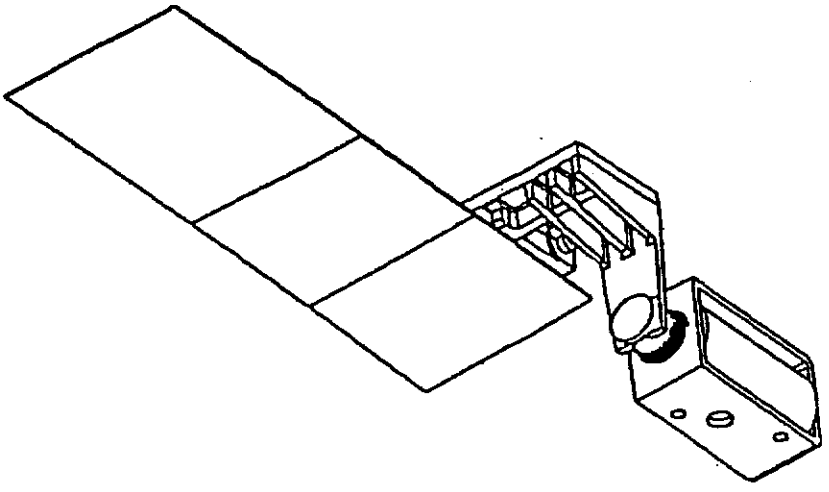

FIG. 7B

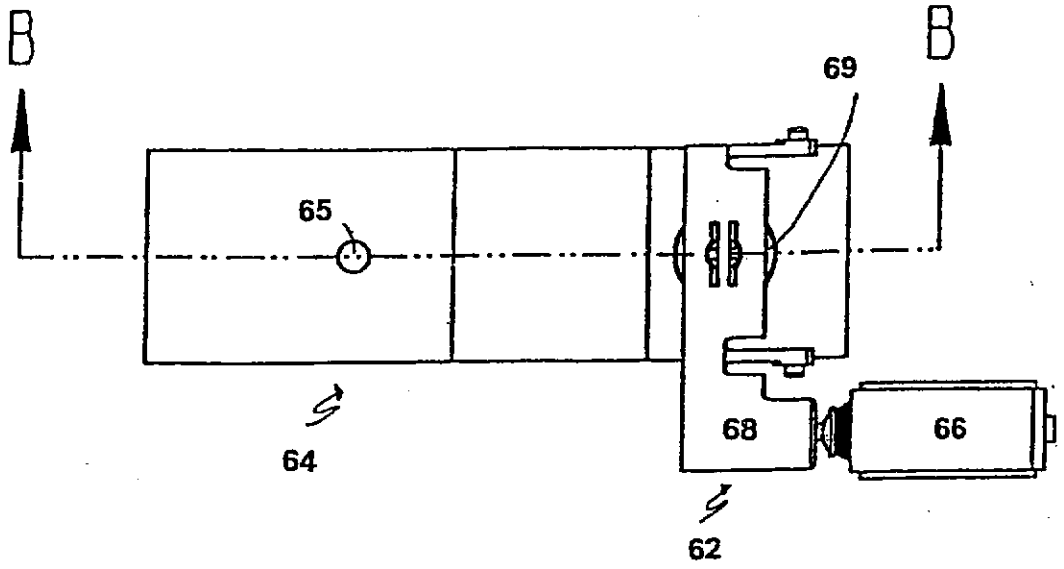

FIG. 8A

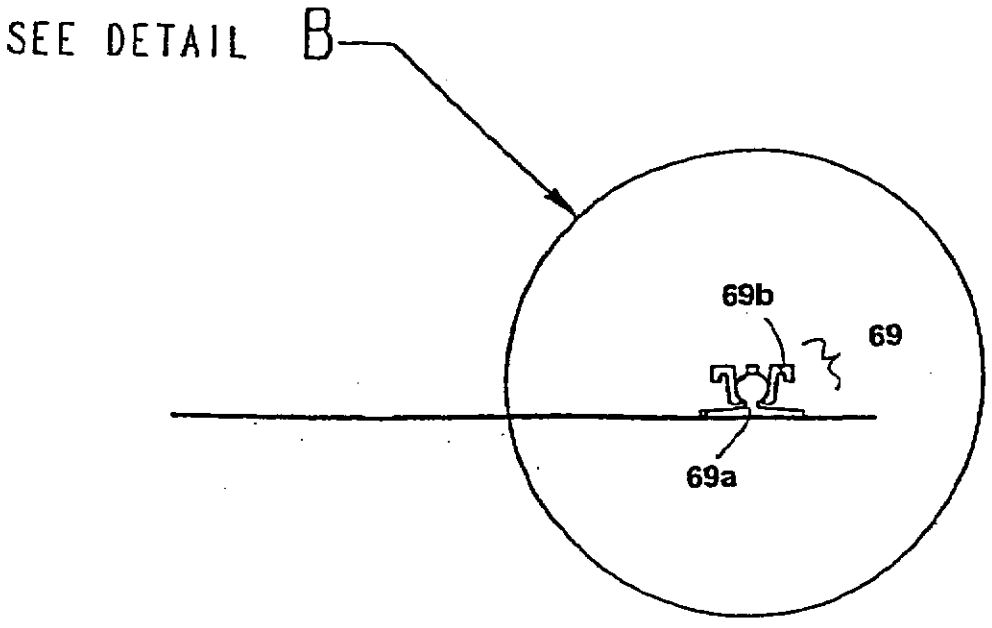

FIG. 8B

SECTION B-B

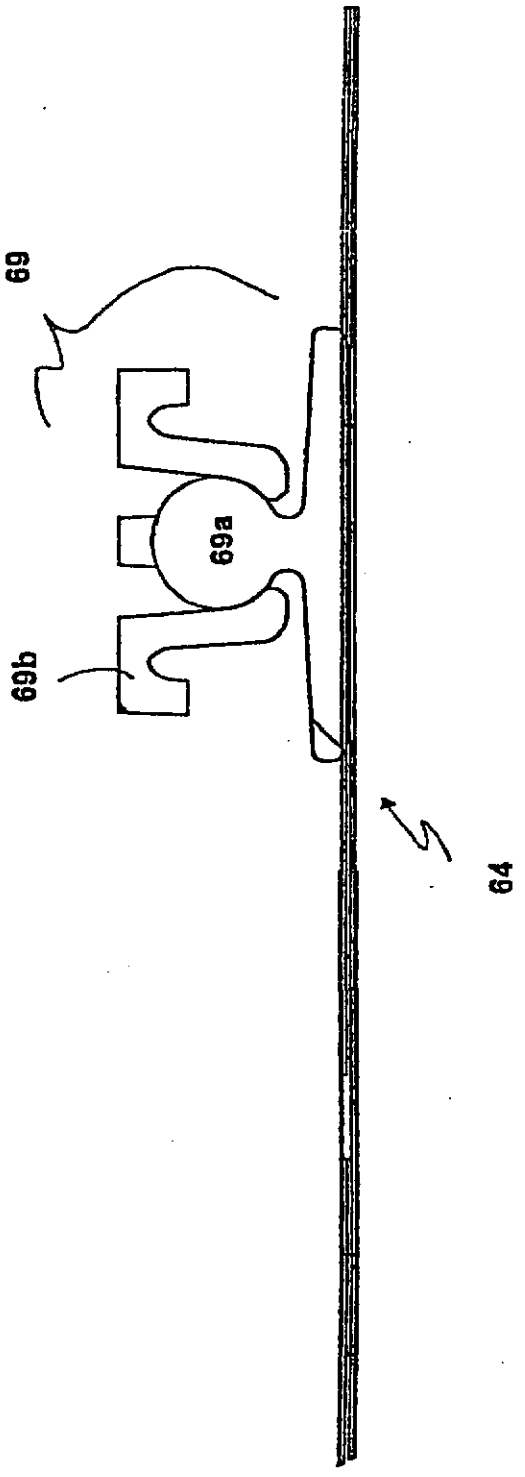

FIG. 8C