
线上实例
4c4g
4c4g
4c4g
4c4g
4c4g
低功耗实例
0.05c
500M
0.05c
500M
0.05c
500M
0.05c
500M

图 1

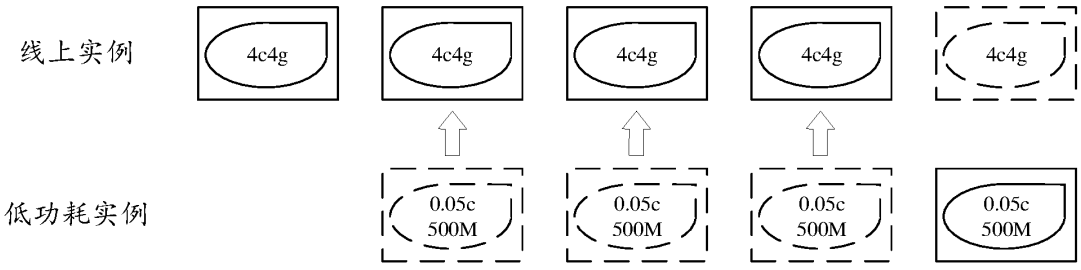
线上实例
4c4g
4c4g
4c4g
4c4g
4c4g
低功耗实例
0.05c
500M
0.05c
500M
0.05c
500M
0.05c
500M

图 2

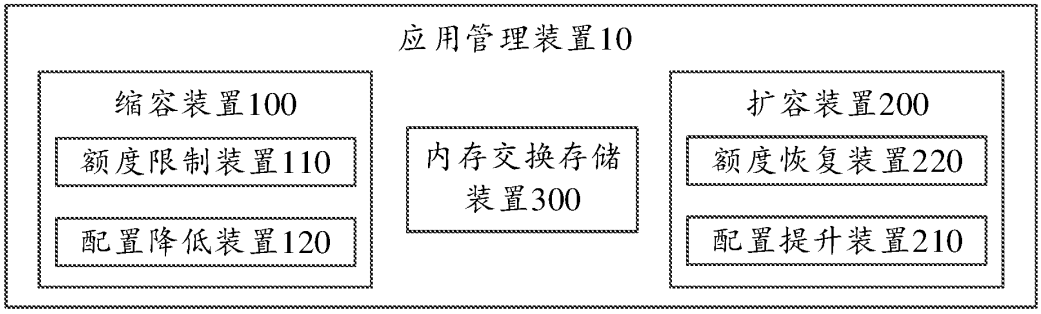
应用管理装置10
缩容装置100
额度限制装置110
配置降低装置120
内存交换存储装置300
扩容装置200
额度恢复装置220
配置提升装置210

图 3

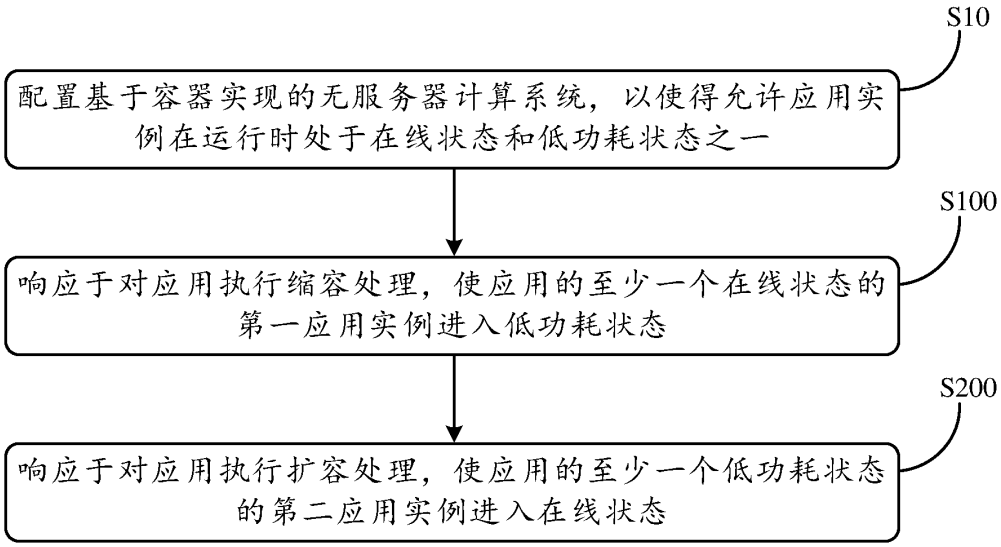
S10
配置基于容器实现的无服务器计算系统，以使得允许应用实例在运行时处于在线状态和低功耗状态之一
S100
响应于对应用执行缩容处理，使应用的至少一个在线状态的第一应用实例进入低功耗状态
S200
响应于对应用执行扩容处理，使应用的至少一个低功耗状态的第二应用实例进入在线状态

图 4

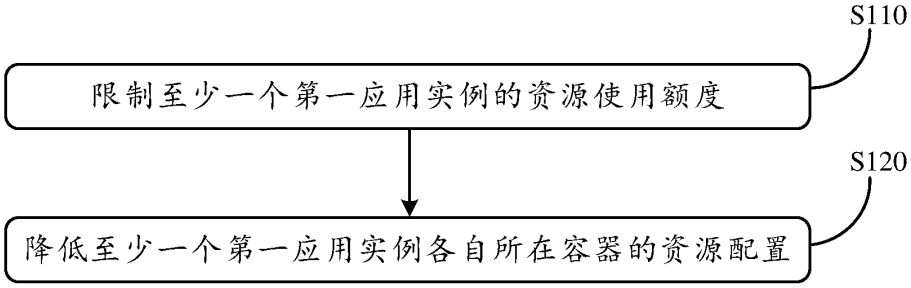
S110
限制至少一个第一应用实例的资源使用额度
S120
降低至少一个第一应用实例各自所在容器的资源配置

图 5

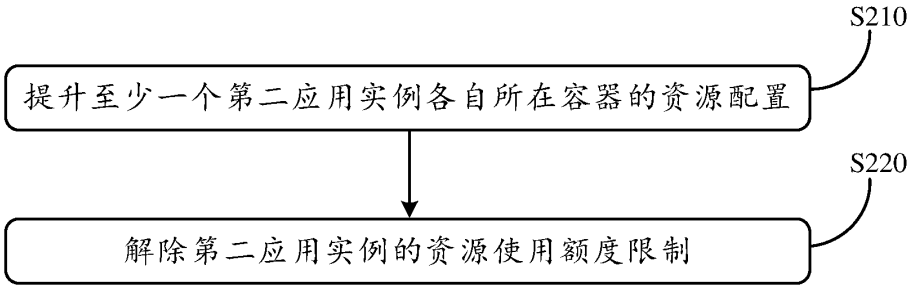
S210
提升至少一个第二应用实例各自所在容器的资源配置
S220
解除第二应用实例的资源使用额度限制

图 6

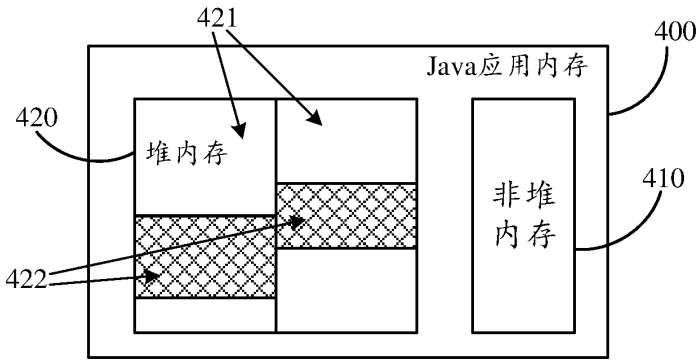
421
400
Java应用内存
420
堆内存
410
非堆
内存
422

图 7

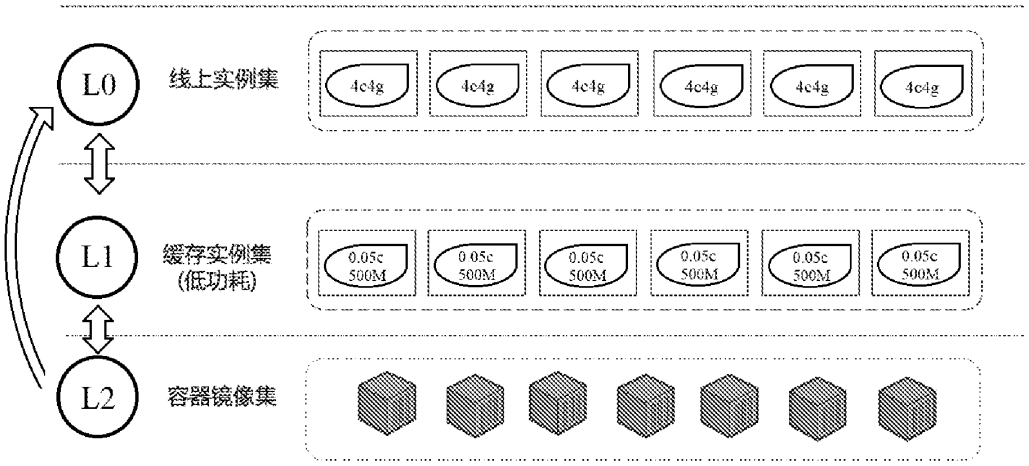
L0
线上实例集
4c4g
4c4g
4c4g
4c4g
4c4g
4c4g
L1
缓存实例集
(低功耗)
0.05c
500M
0.05c
500M
0.05c
500M
0.05c
500M
0.05c
500M
0.05c
500M
L2
容器镜像集

图 8

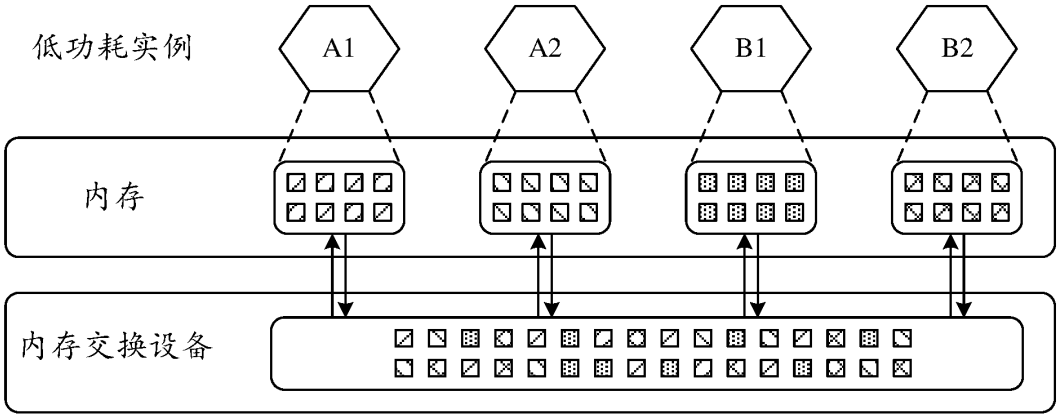
低功耗实例
A1
A2
B1
B2
内存
内存交换设备

图 9

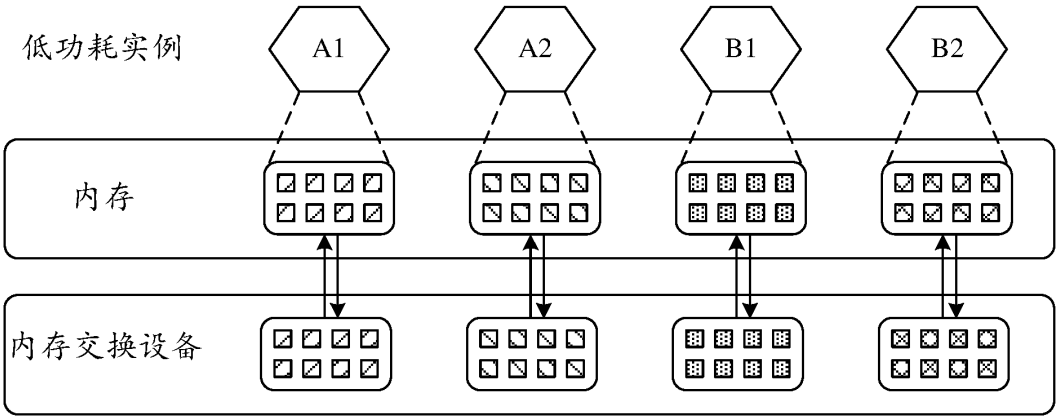
低功耗实例
A1
A2
B1
B2
内存
内存交换设备

图 10


计算设备1000
存储器1010
处理器1020

图 11