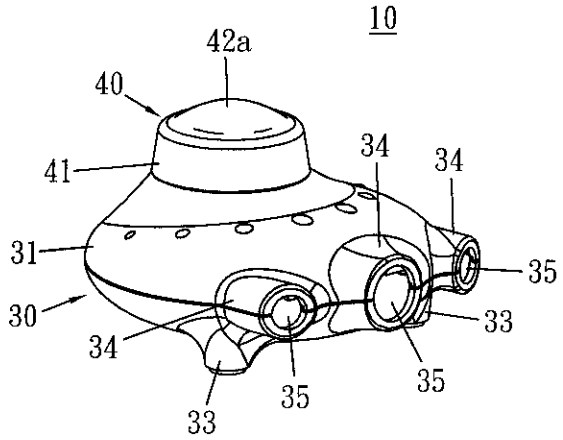
10
42a
40
41
34
34
31
35
30
33
34
35
35
33

Fig. 1

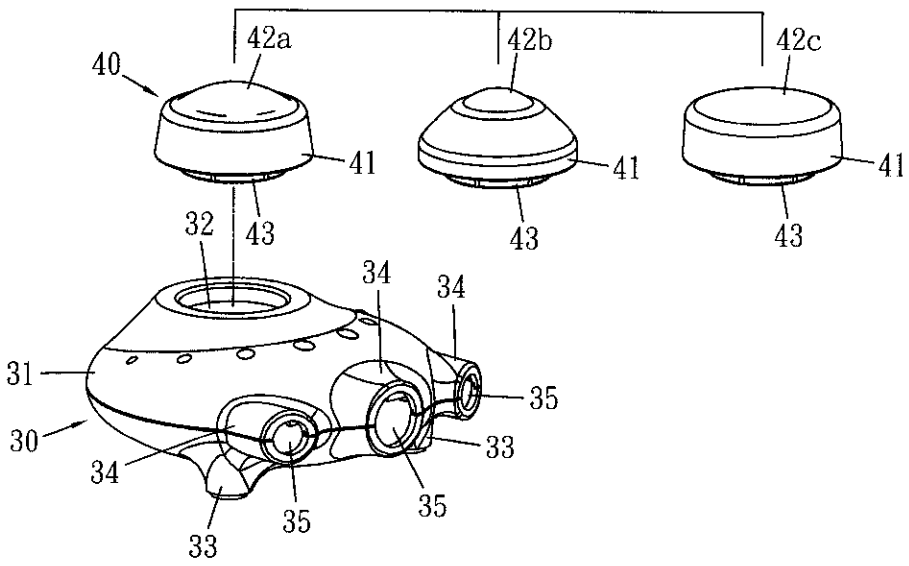
42a
42b
42c
40
41
41
41
32
43
43
43
34
34
31
35
30
33
34
35
35
33

Fig. 2

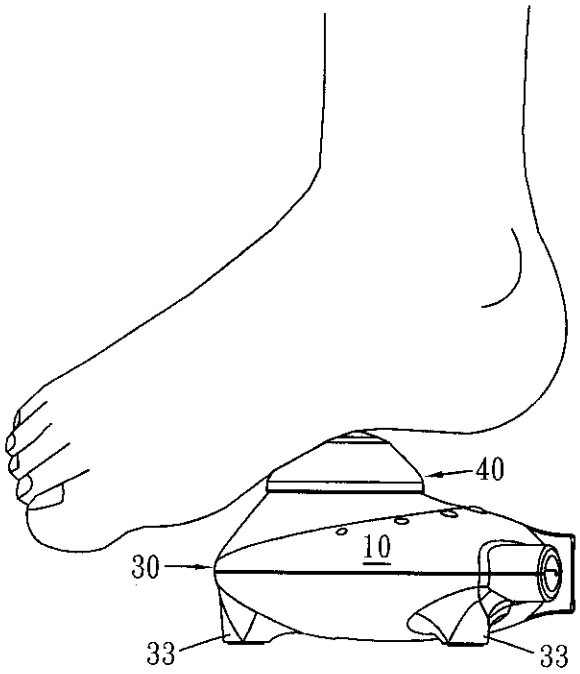

Fig. 3

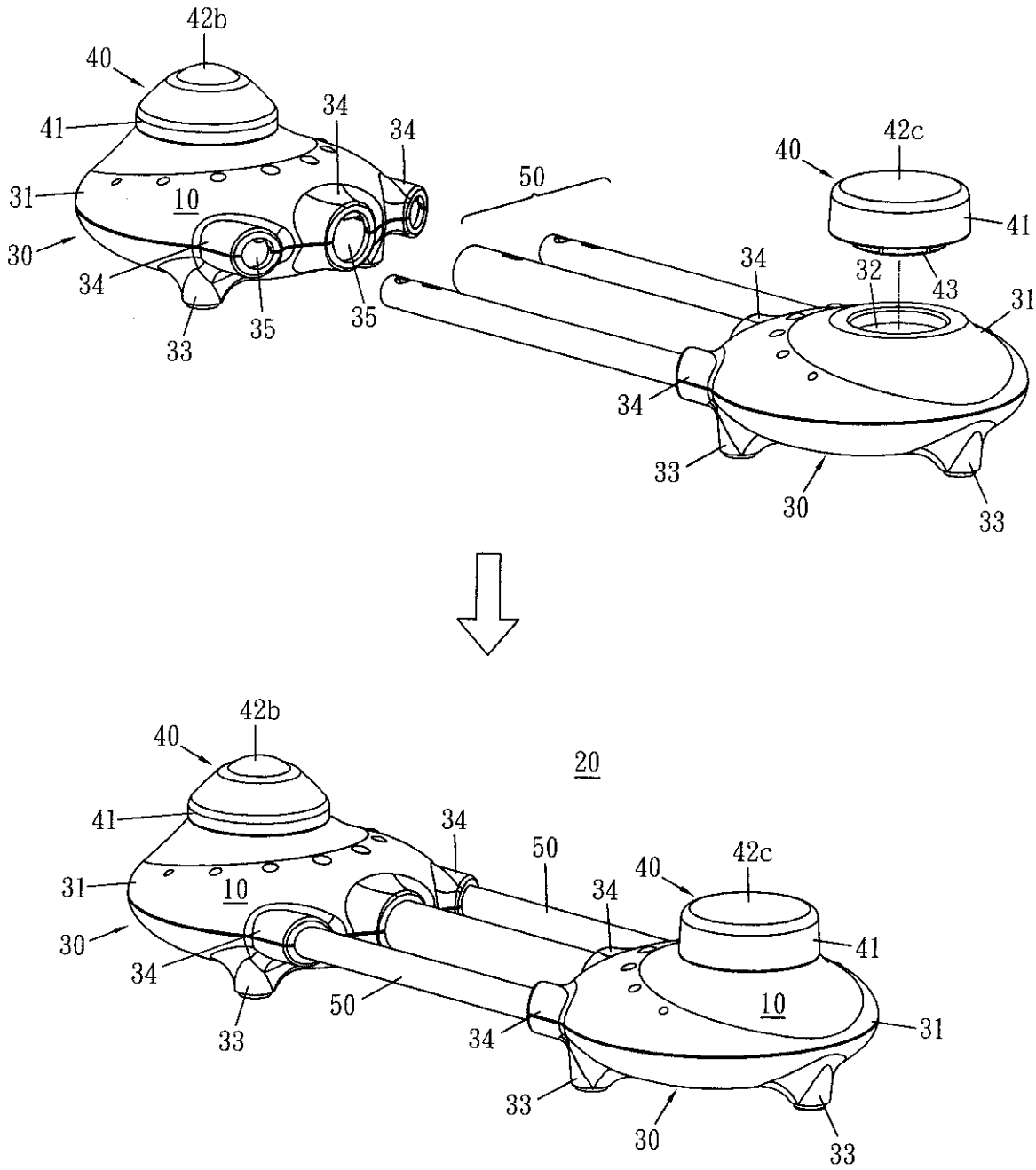
42b
40
41
34
34
31
10
30
34
35
35
33
50
40
42c
41
34
32
43
31
34
33
30
33
20
42b
40
41
34
50
40
42c
31
10
34
41
30
34
50
10
33
34
31
33
30
33

Fig. 4

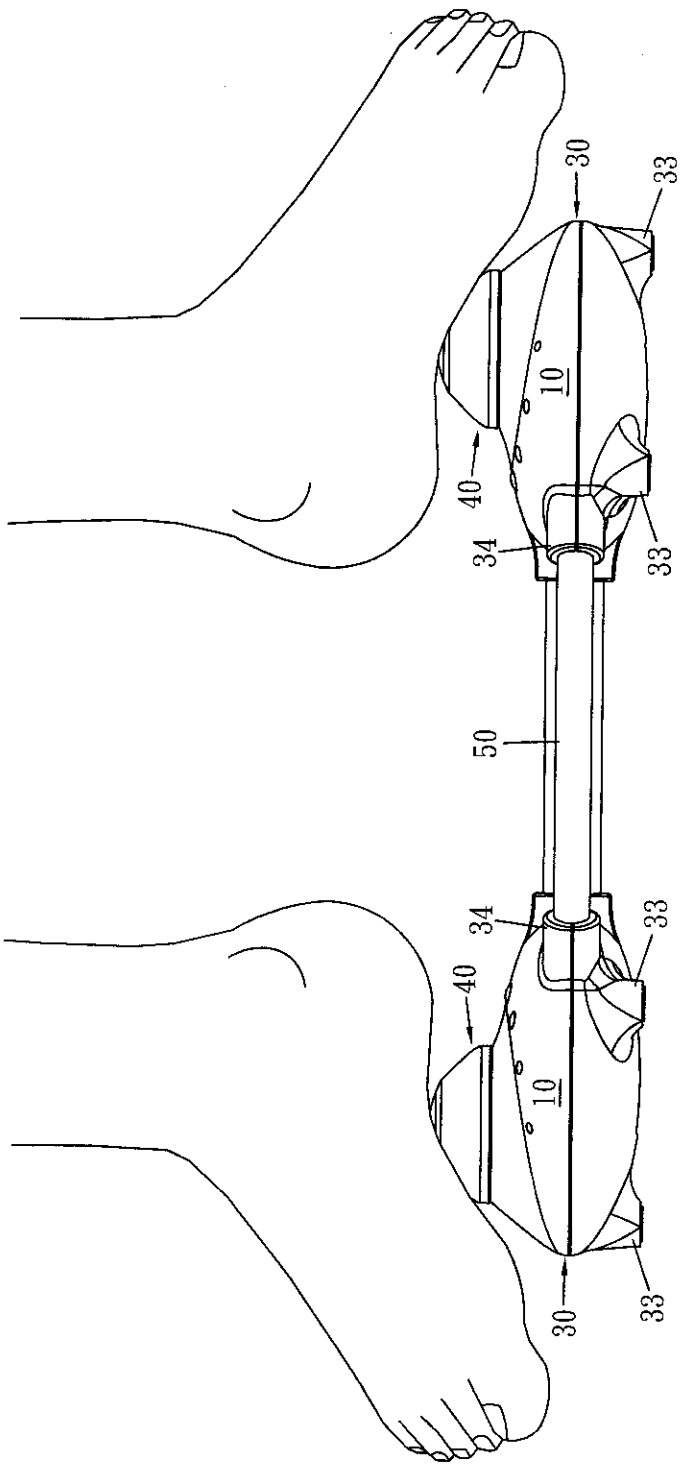

Fig. 5