[Fig. 1]

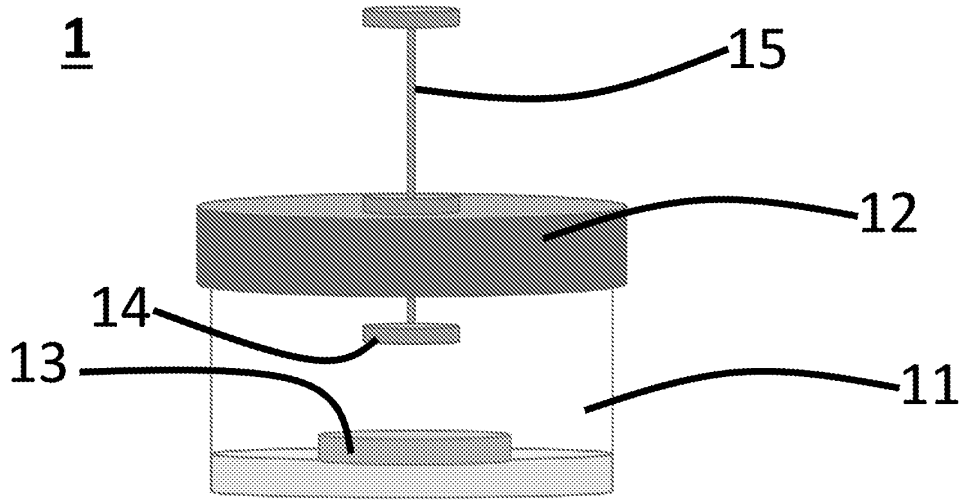


[Fig. 2]

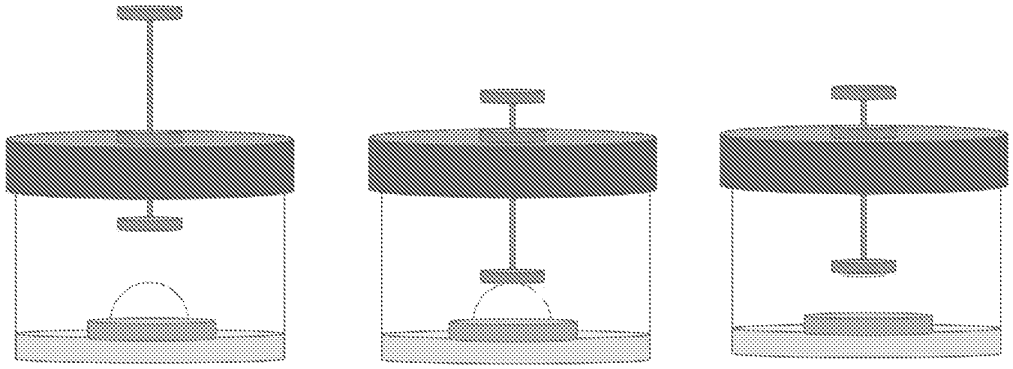

[Fig. 3]

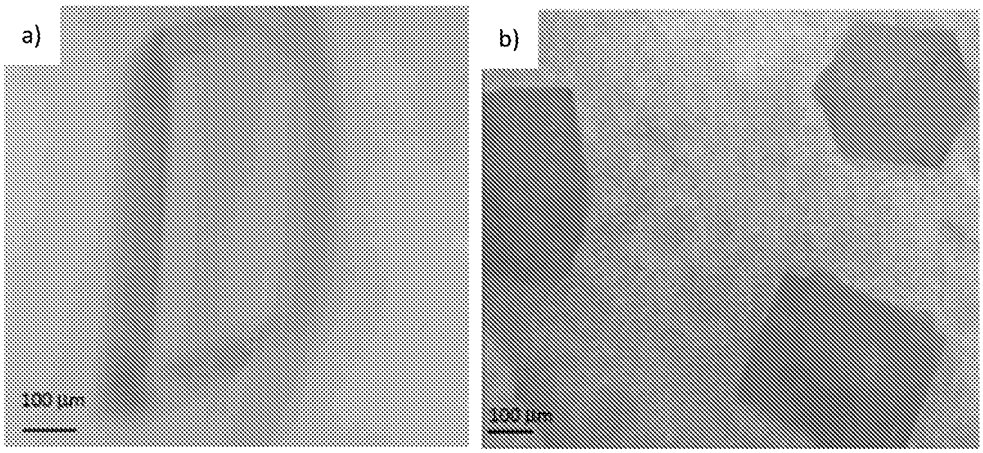


[Fig. 4]

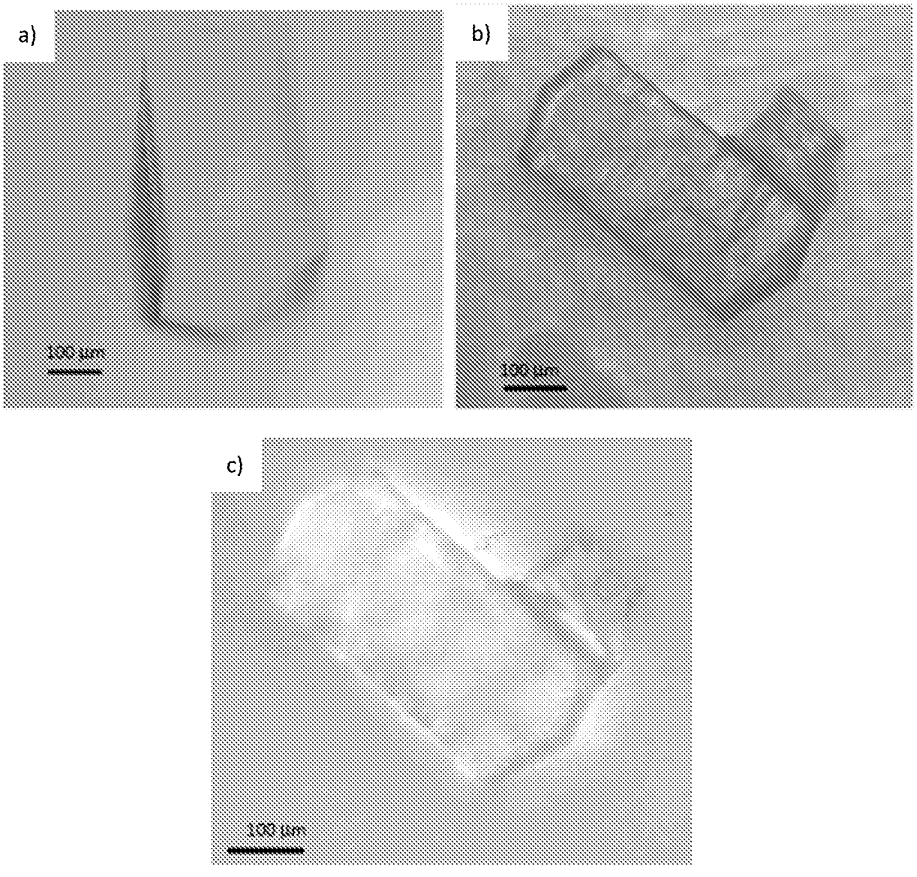

[Fig. 5]

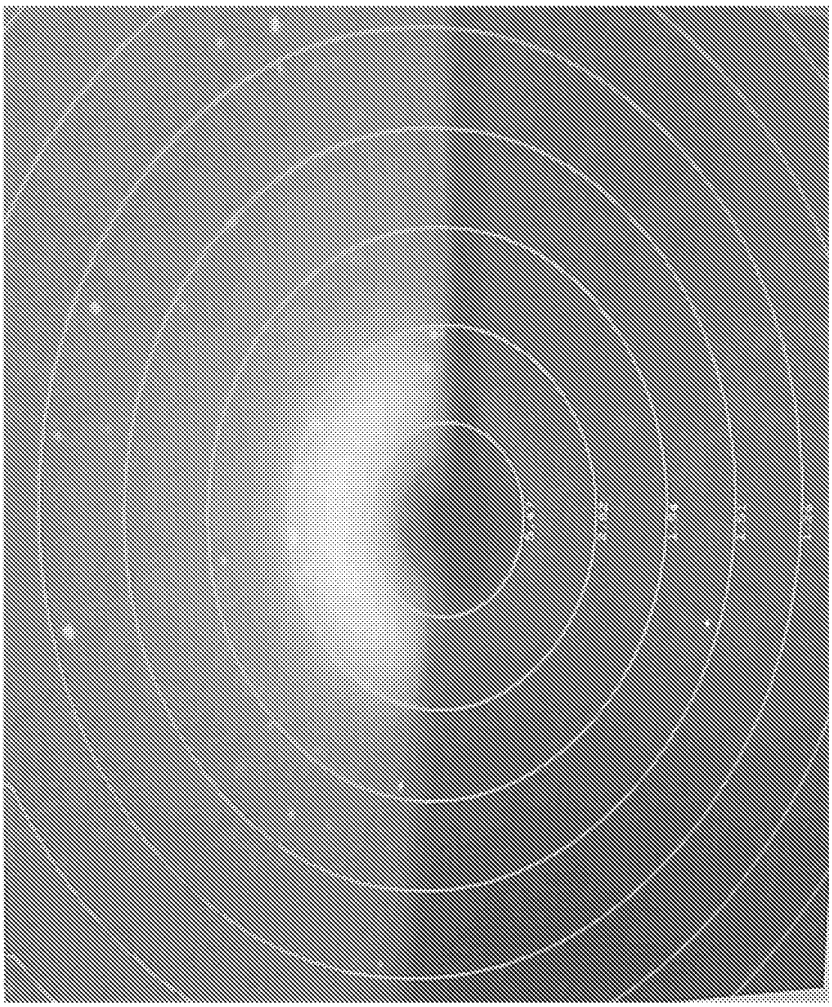

[Fig. 6]

