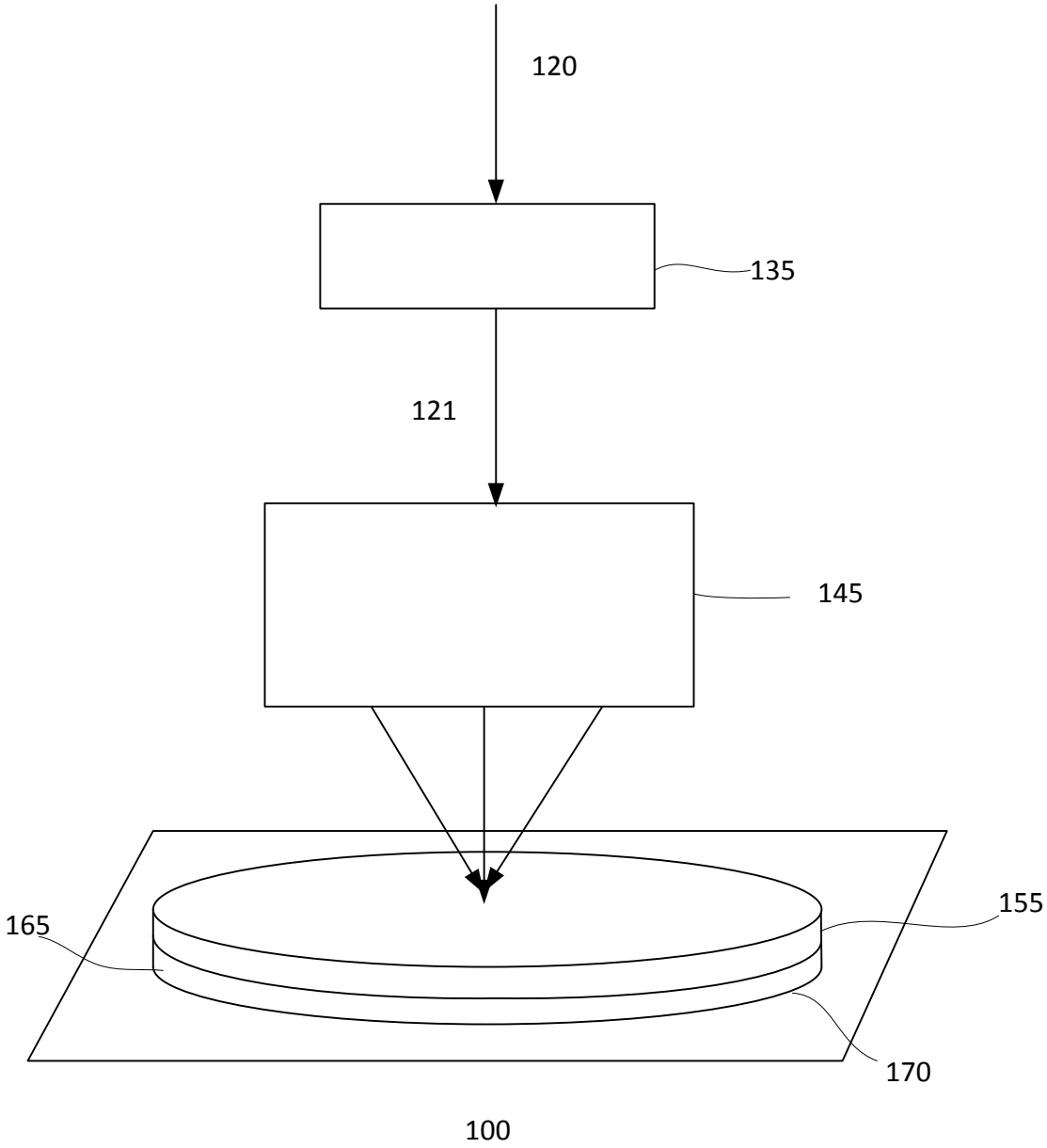

Fig. 1

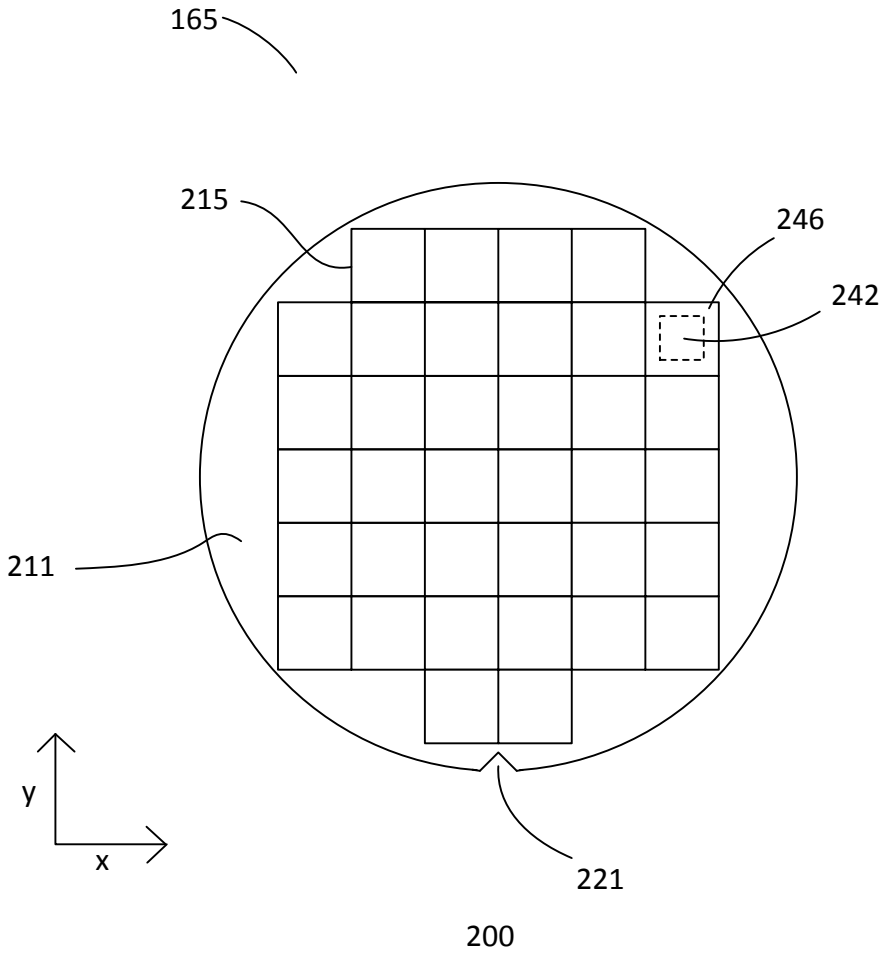

Fig. 2

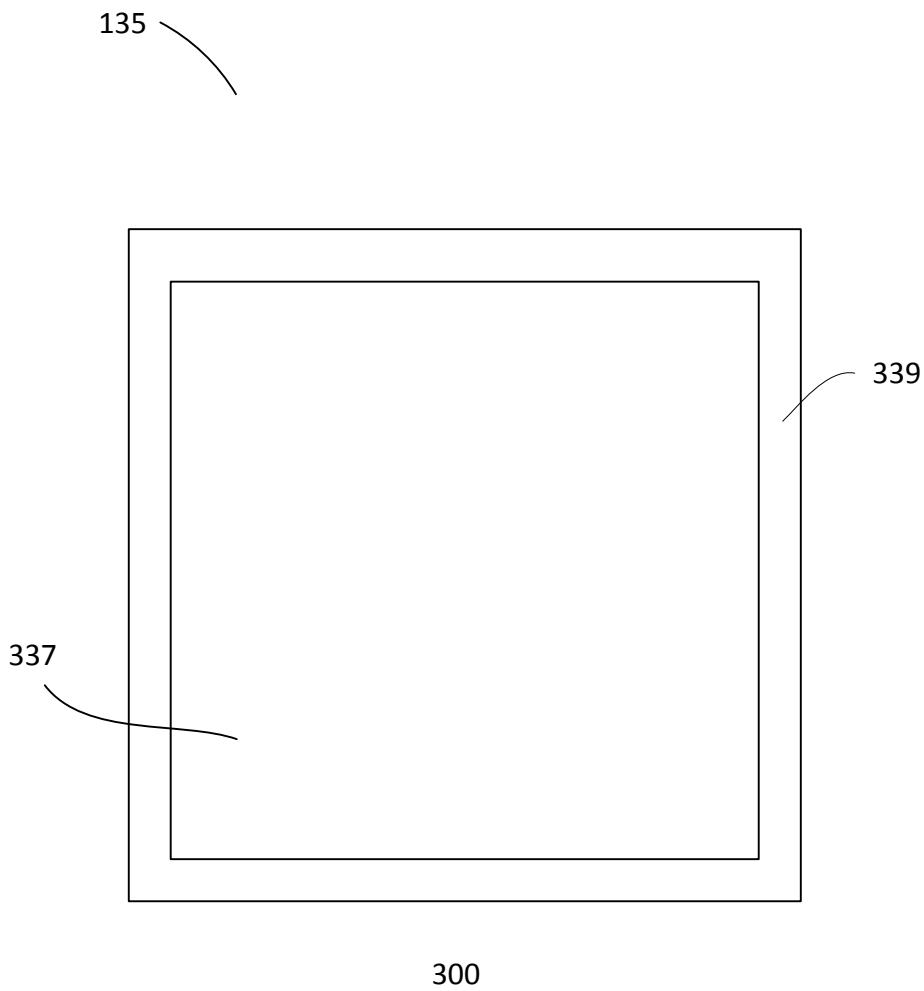

Fig. 3

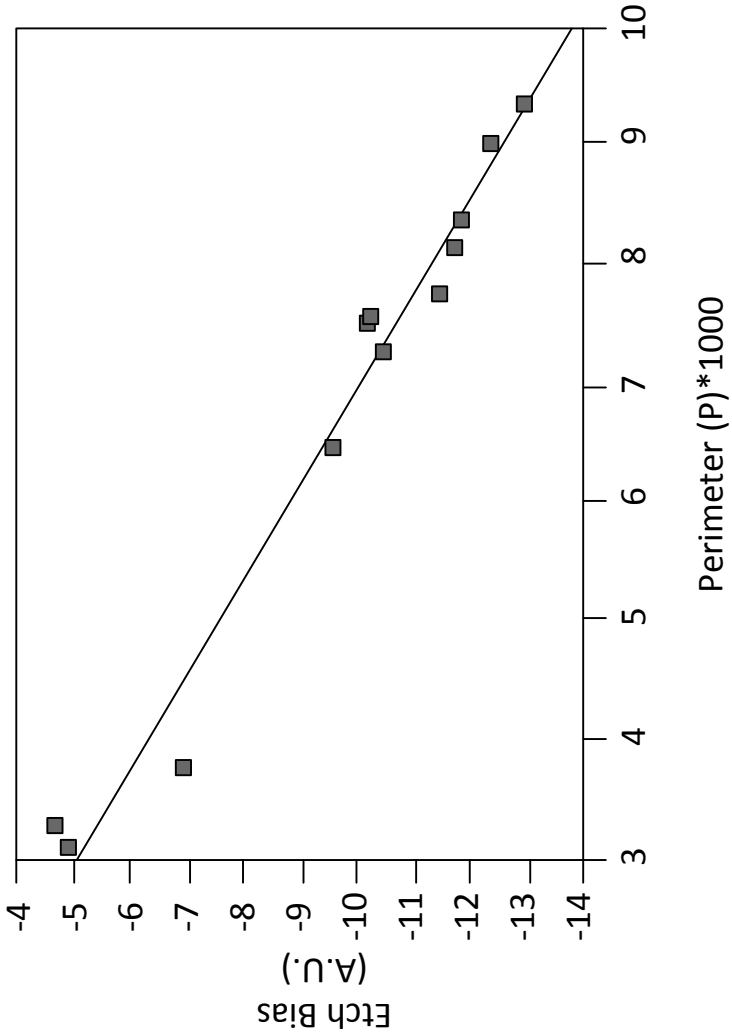

400

Fig. 4

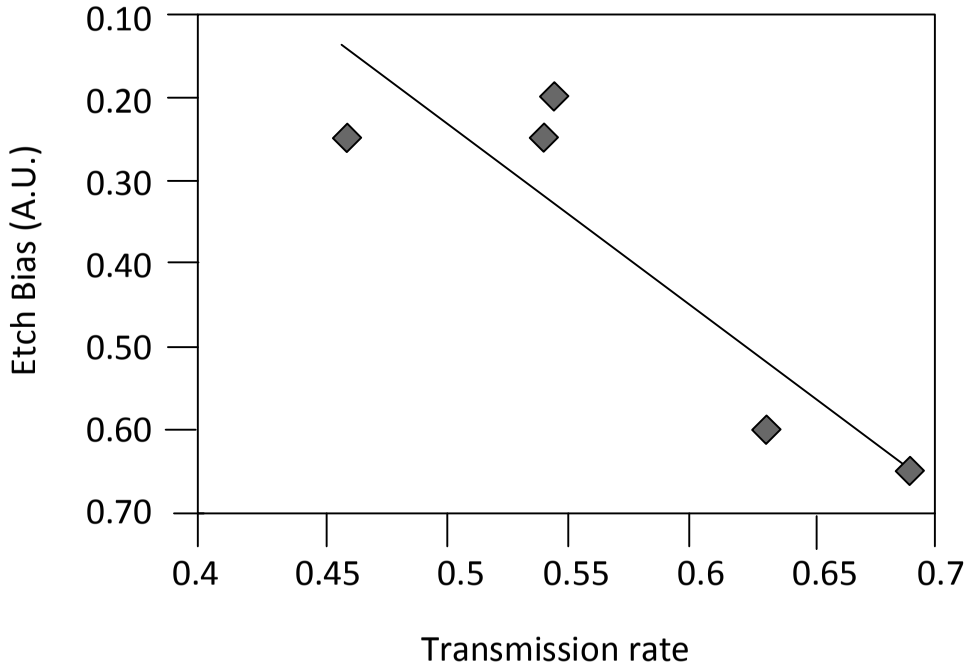
0.10
0.20
0.30
0.40
0.50
0.60
0.70
Etch Bias (A.U.)
0.4
0.45
0.5
0.55
0.6
0.65
0.7
Transmission rate

500

Fig. 5

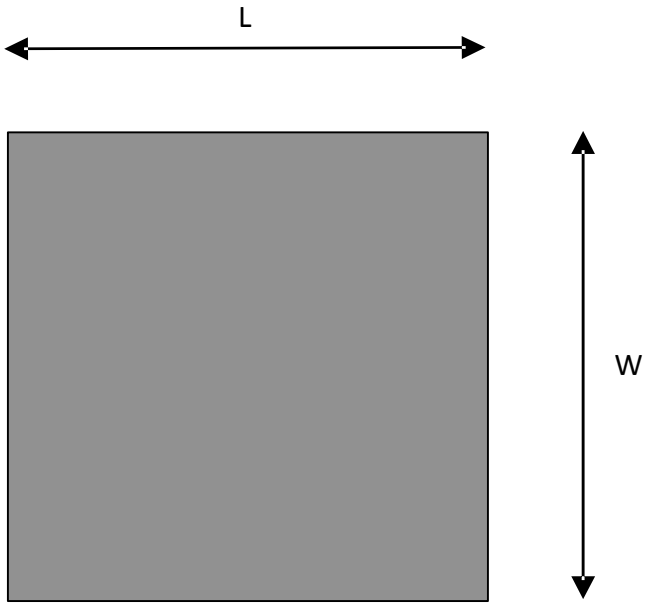

600

Fig. 6a

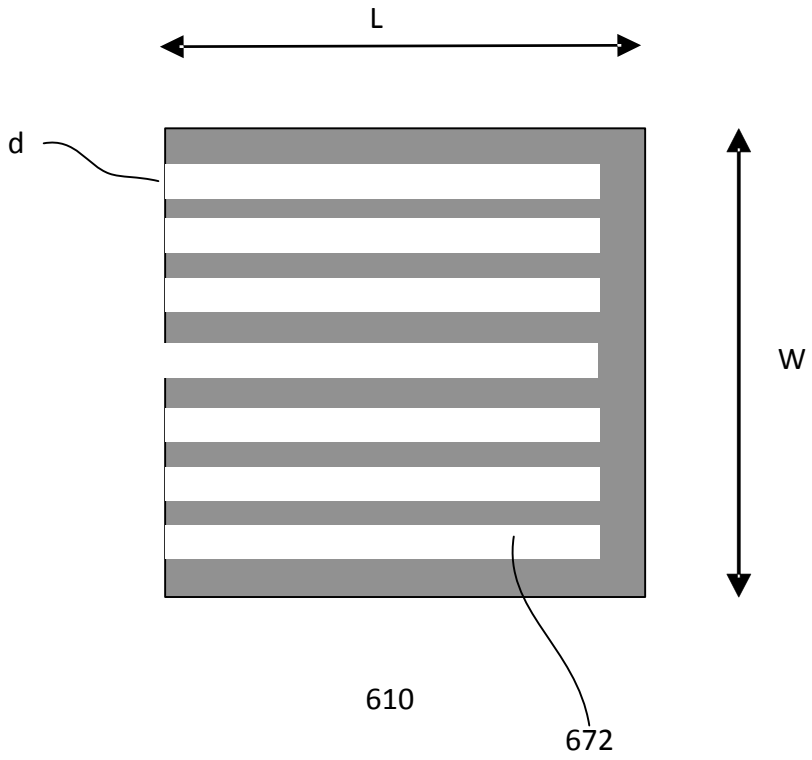

Fig. 6b

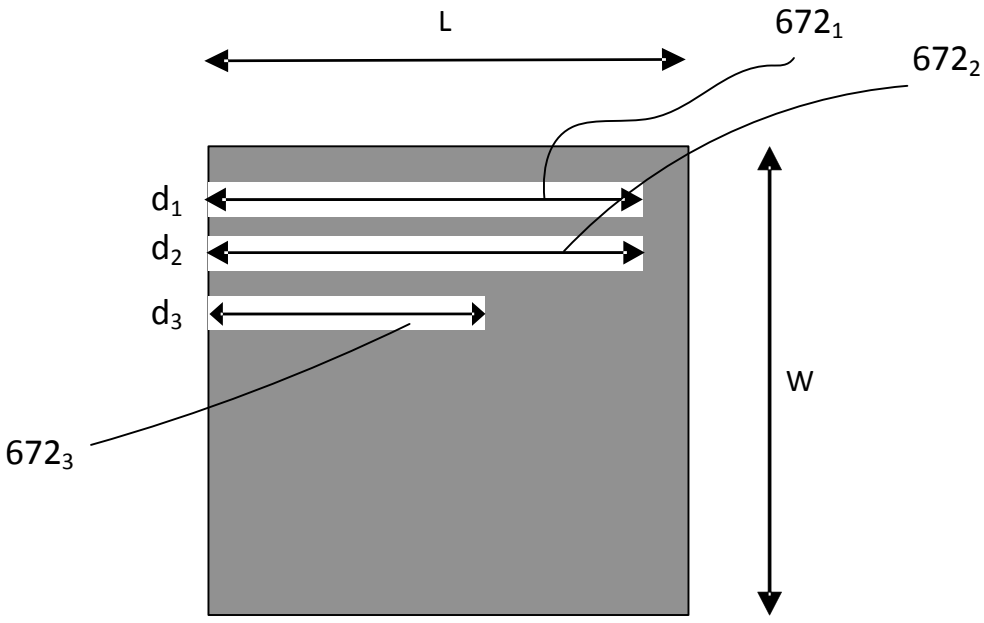

Fig. 6c