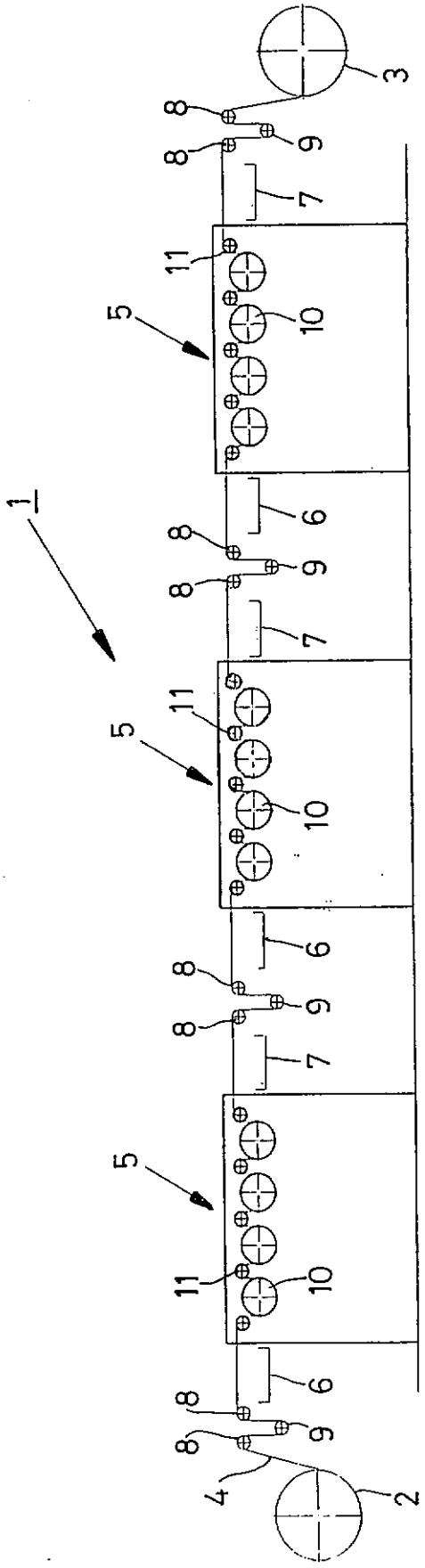

FIG. 1

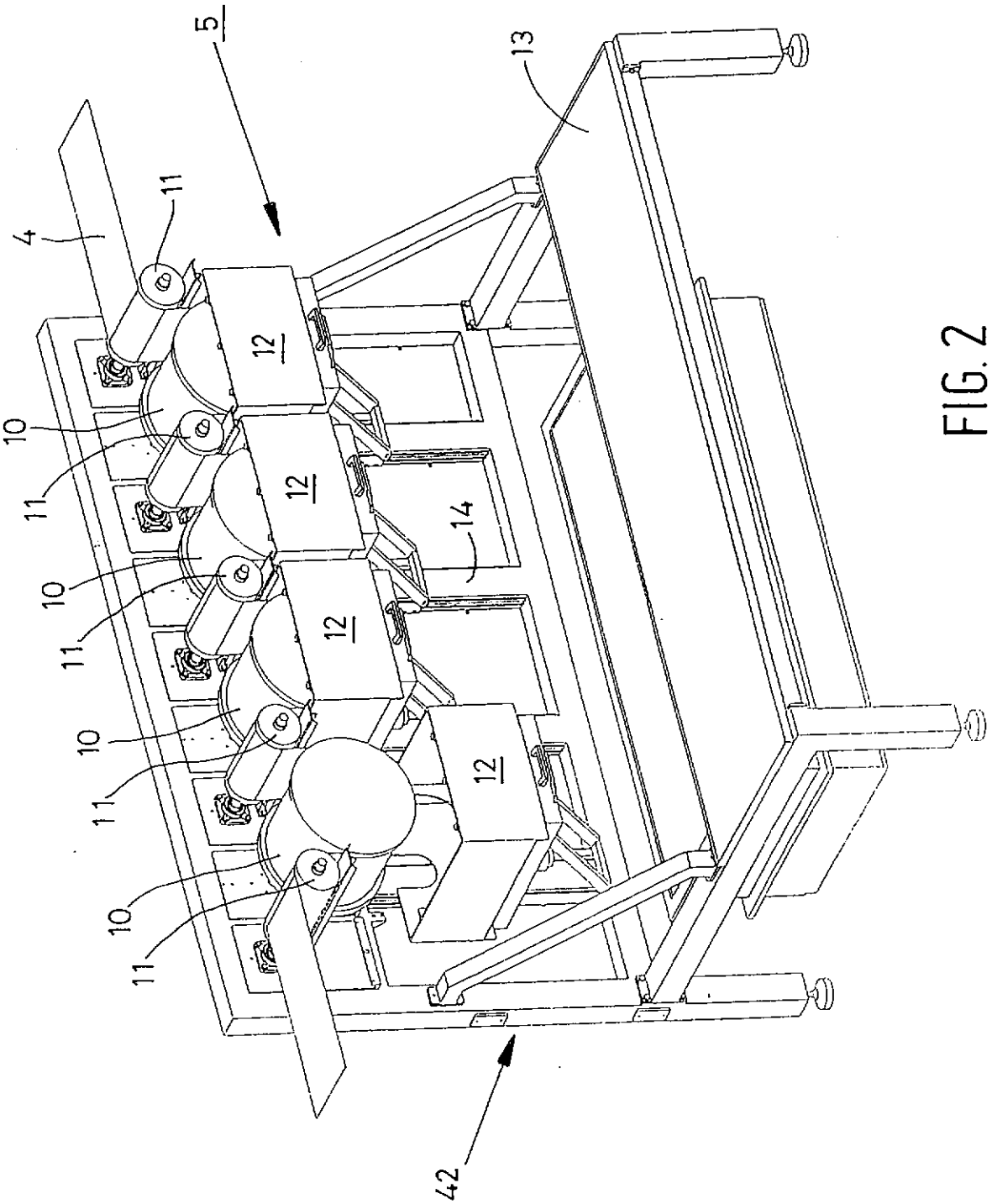

FIG. 2

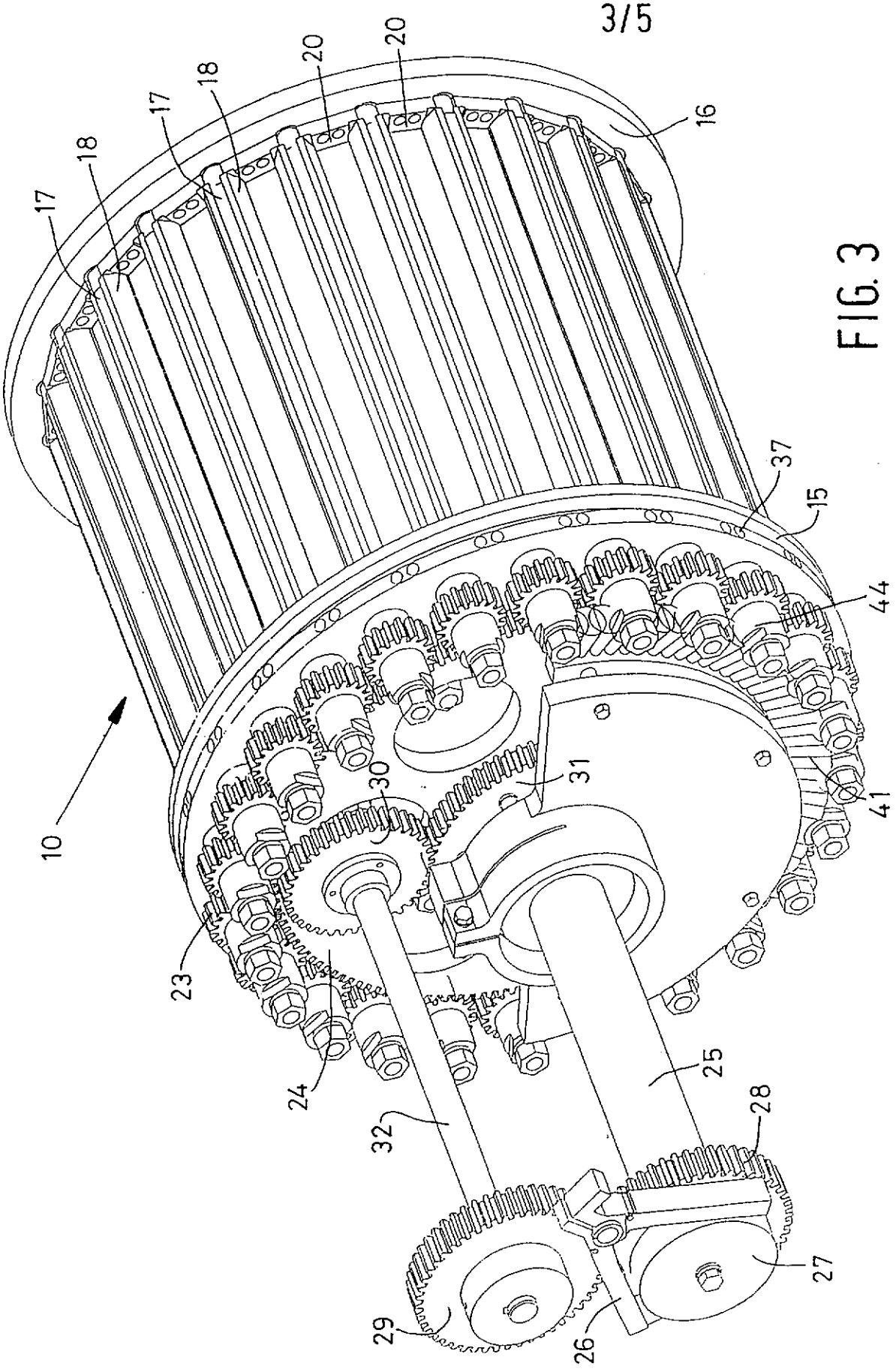

FIG. 3

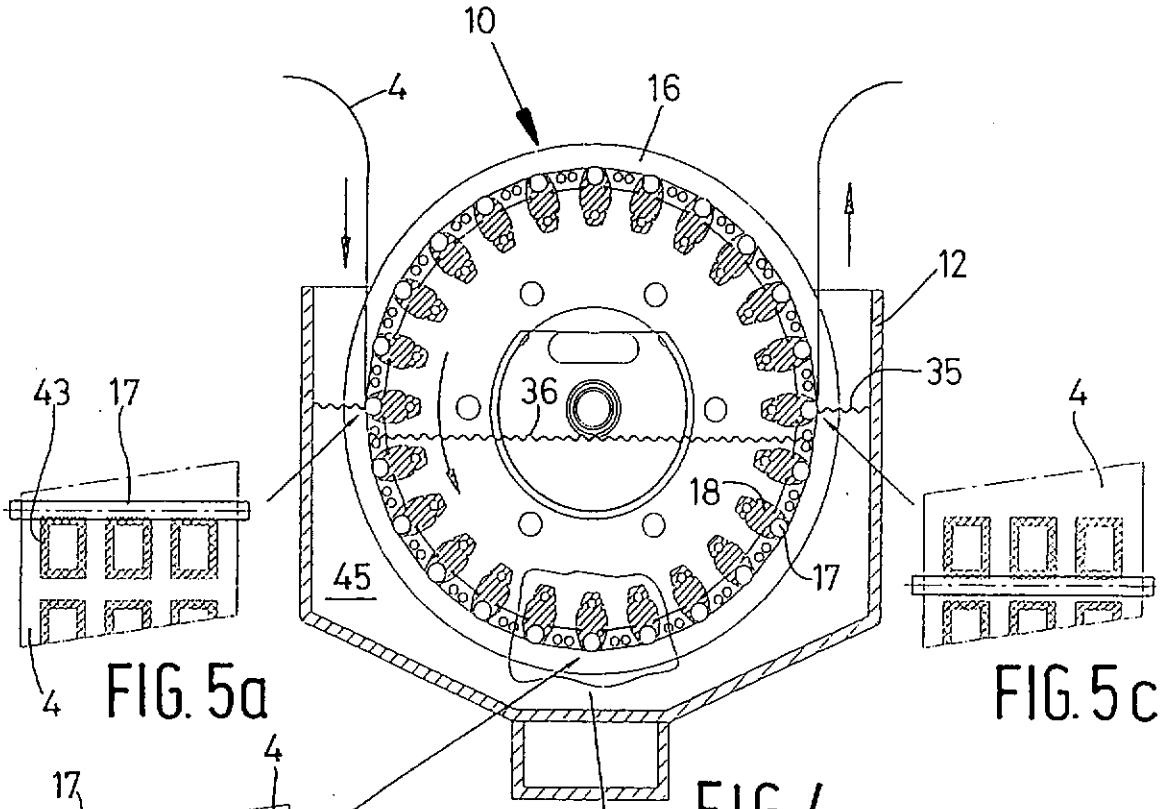

FIG. 5a

FIG. 5c

FIG. 4

FIG. 5b

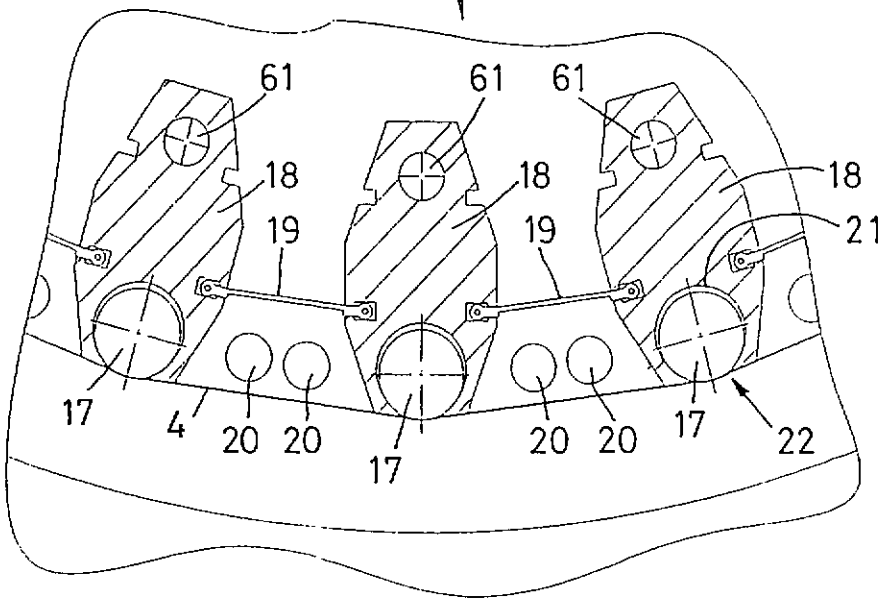

FIG. 6

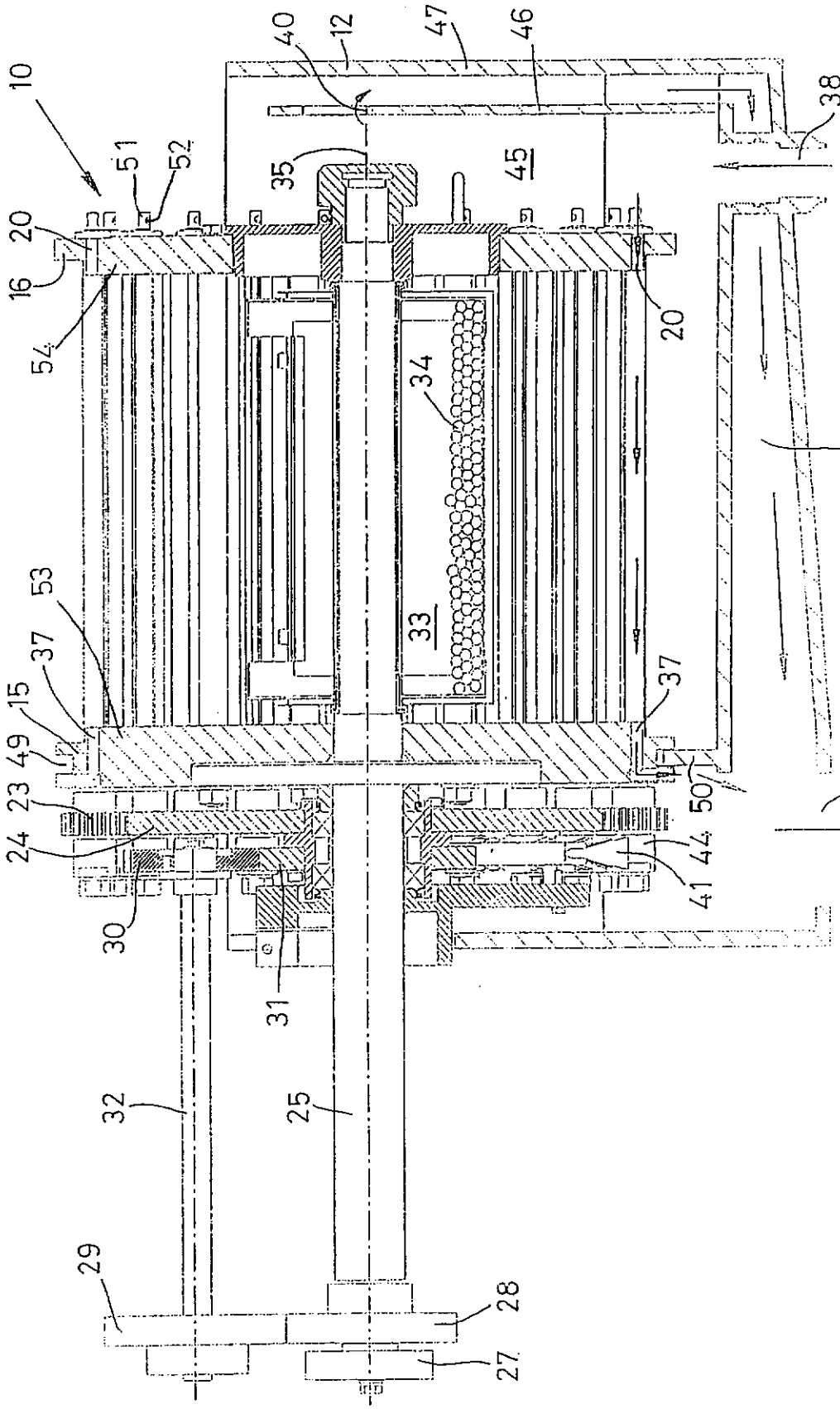
10
12
40
47
46
38
45
35
51
52
20
16
54
20
34
48
33
53
37
15
49
23
24
30
31
37
50
39
44
41
32
25
29
28
27

FIG. 7