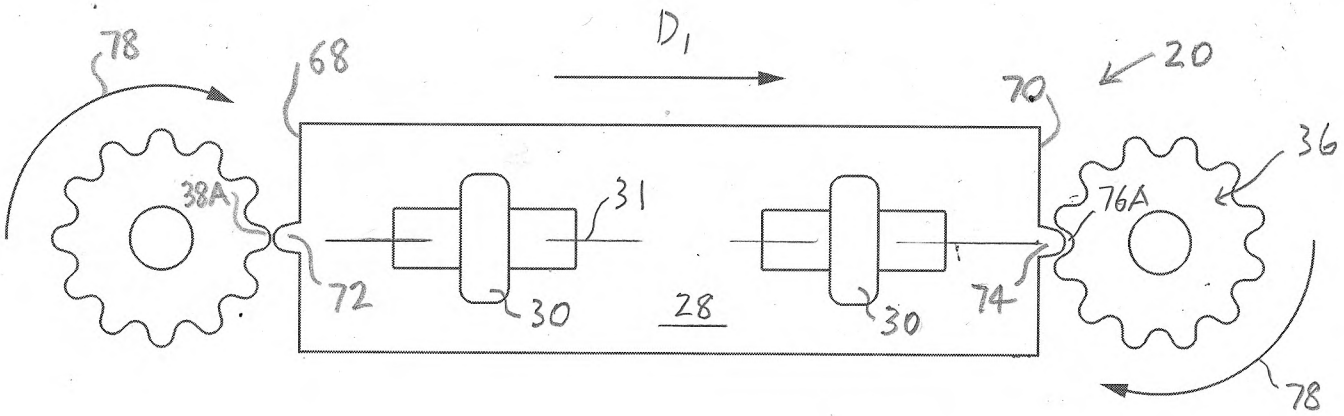
78
68
D_1
20
70
36
38A
31
76A
72
30
28
30
74
78

FIG. 1

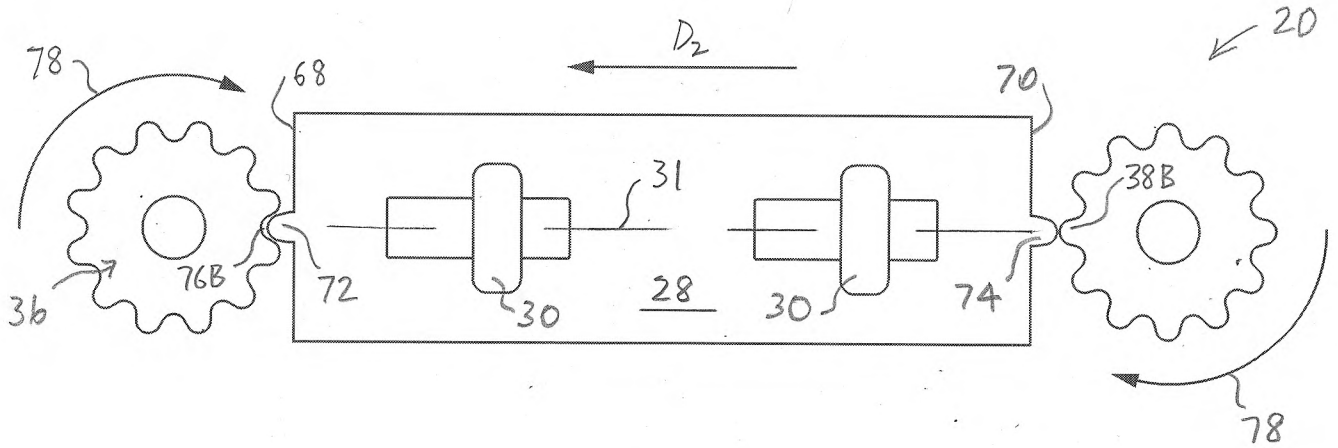
78
68
D_2
20
70
31
38B
36
76B
72
30
28
30
74
78

FIG. 2

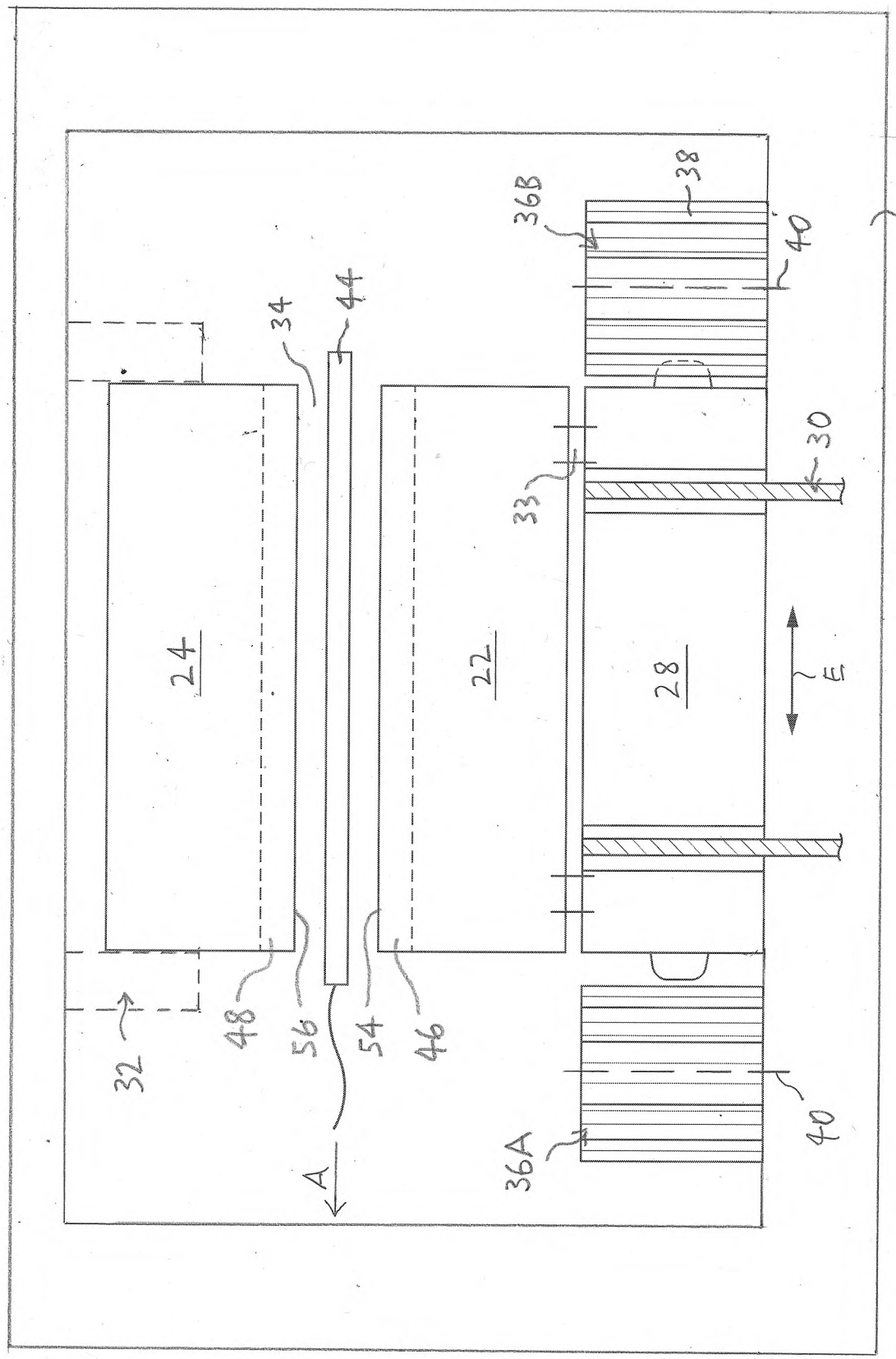

FIG. 3A

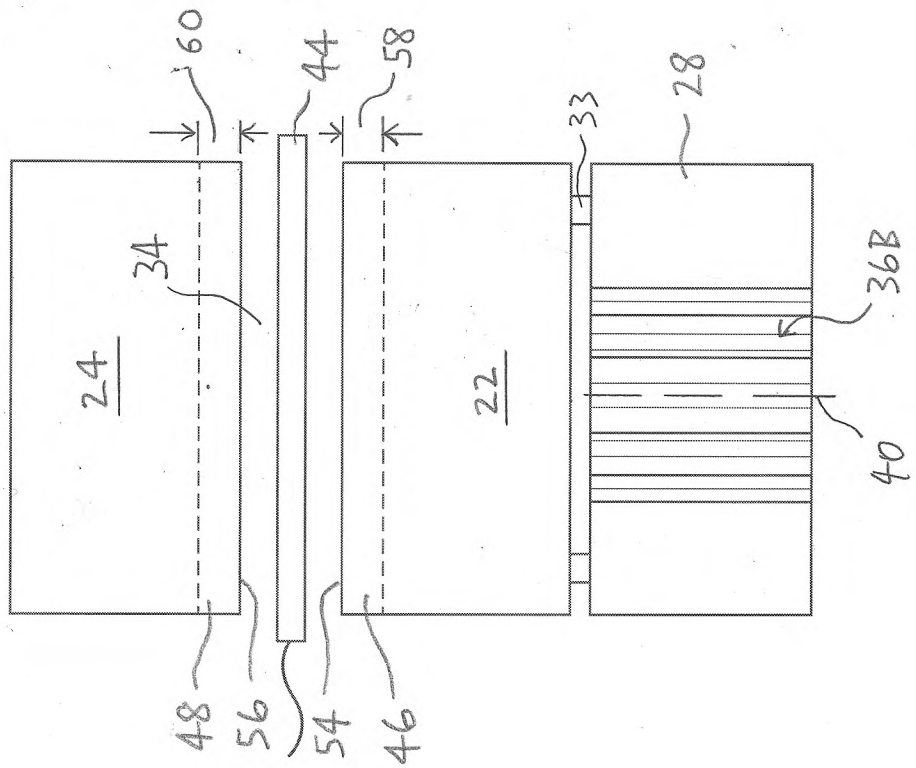

FIG. 3B

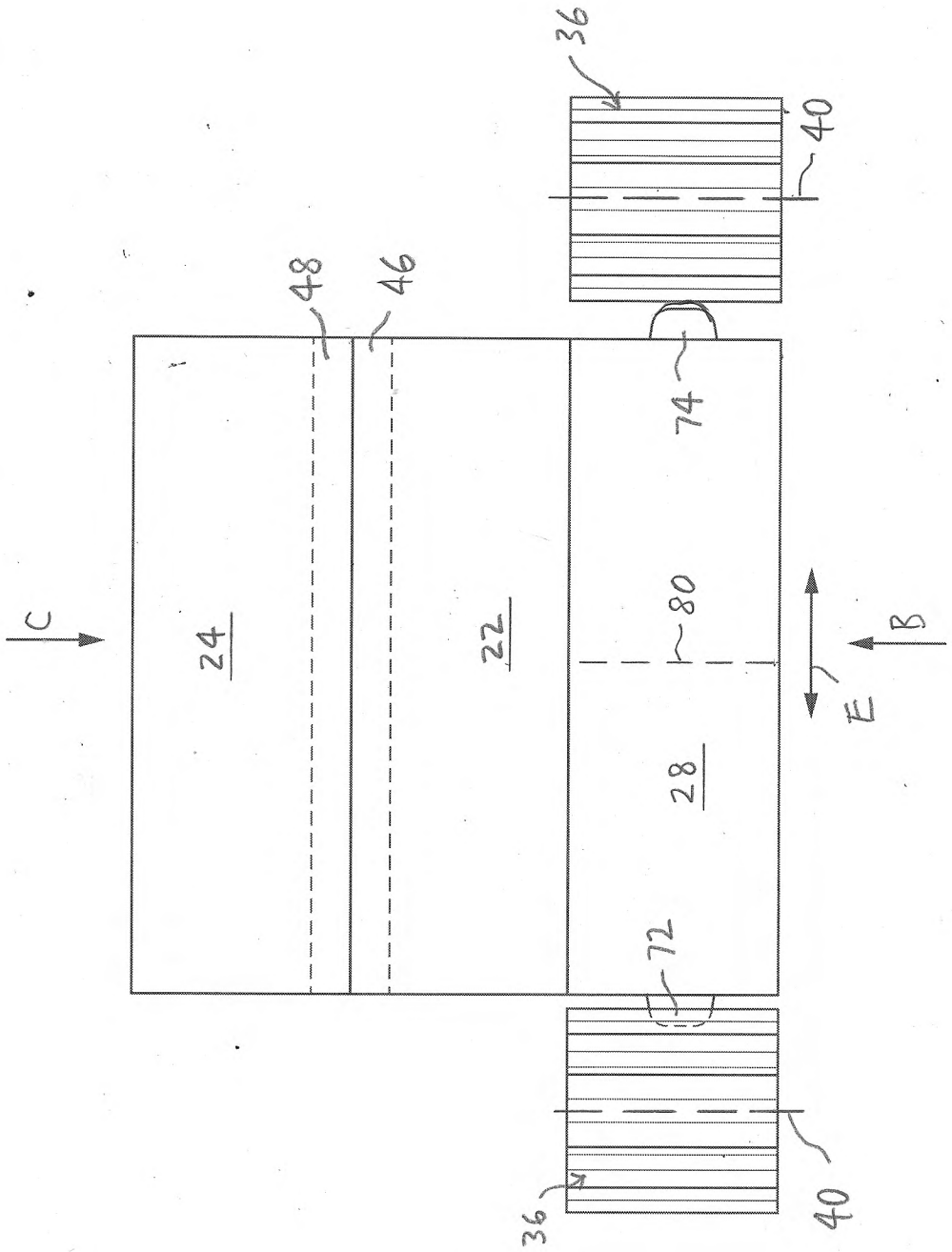

FIG. 4

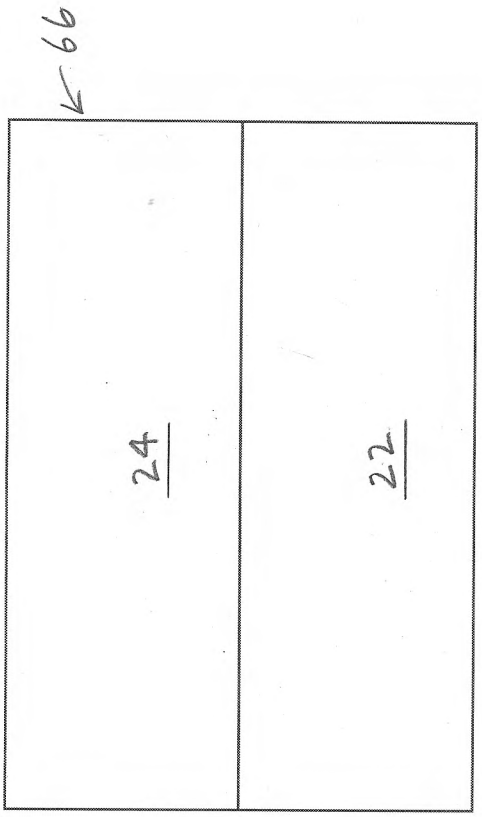

FIG. 5

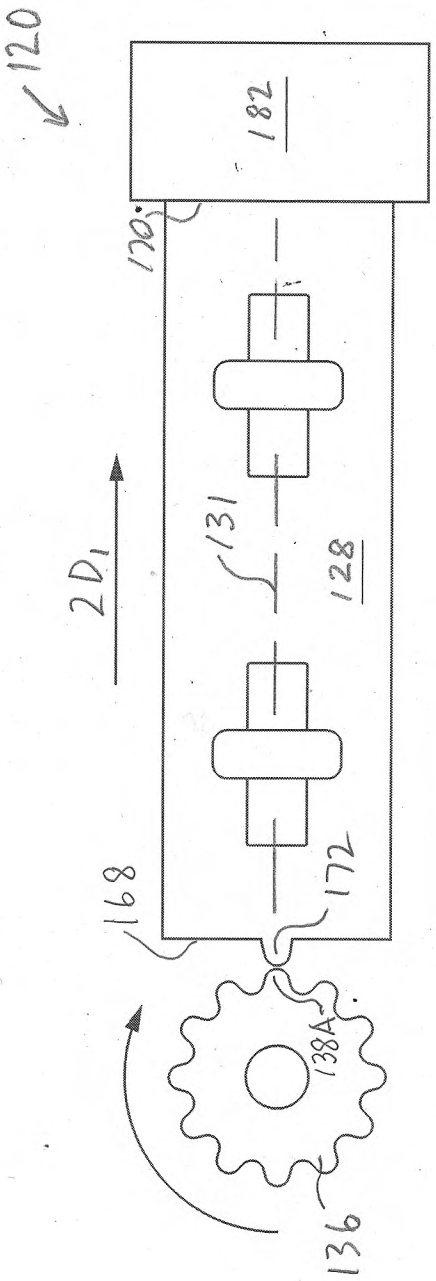
120
182
170
2D1
131
128
168
172
138A
136

FIG. 6A

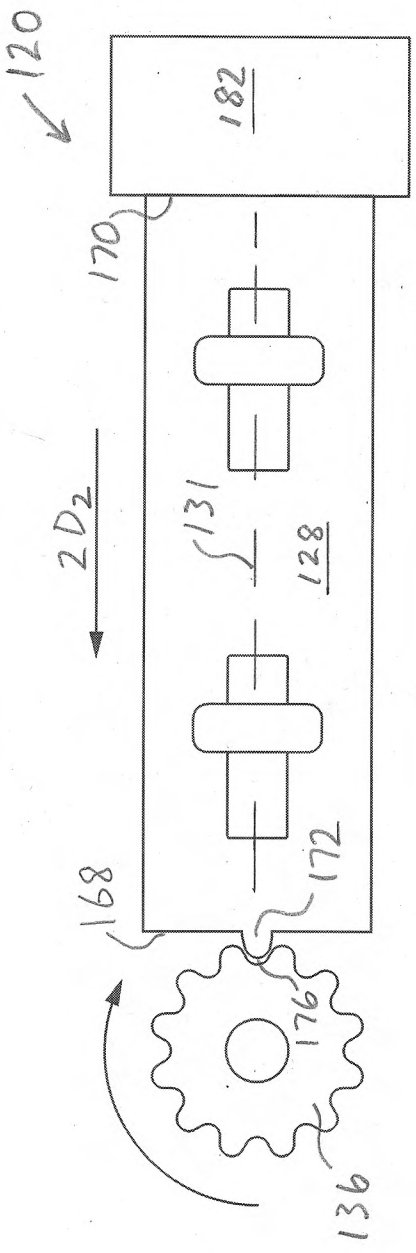
120
182
170
2D2
131
128
168
172
176
136

FIG. 6B

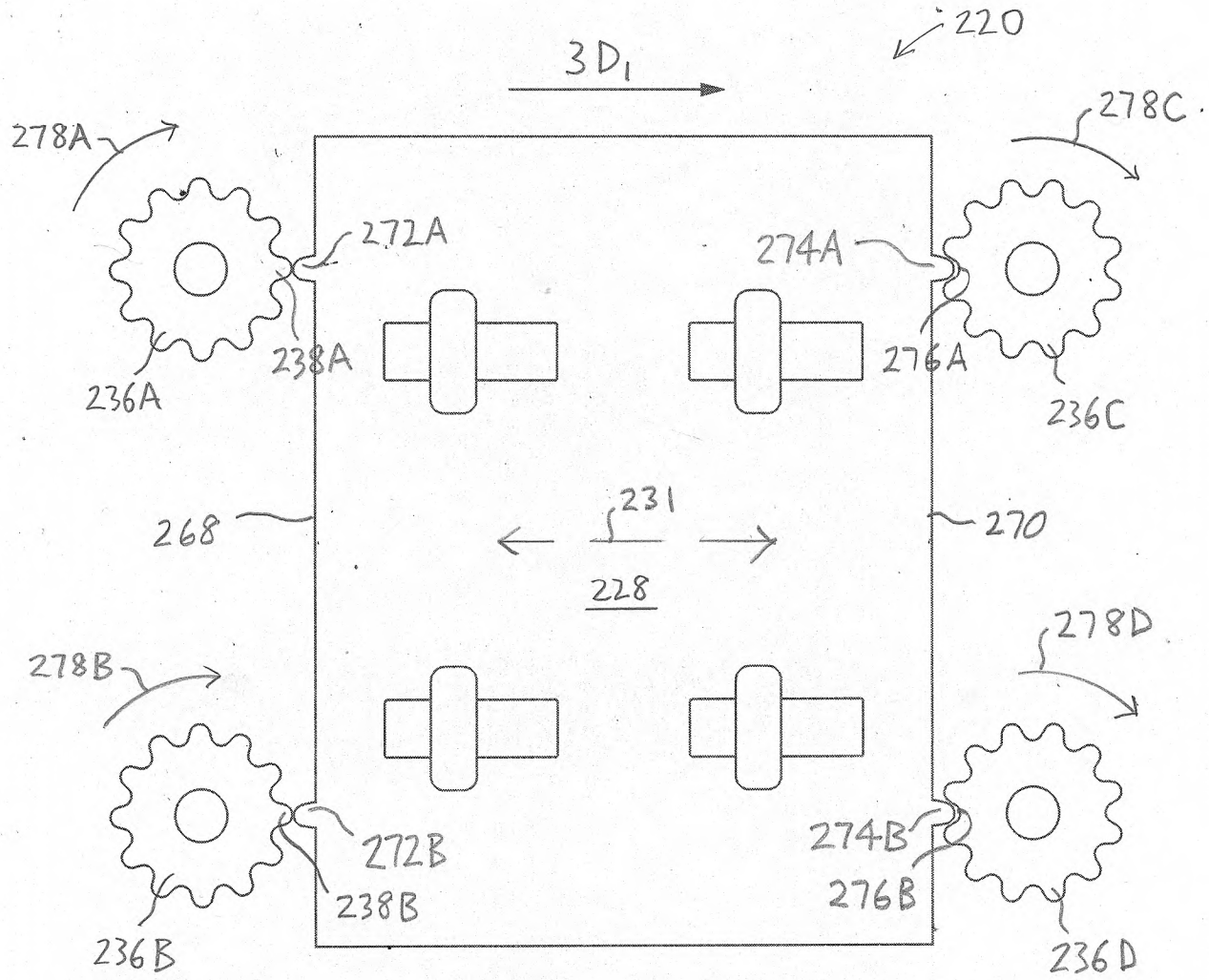
220
3D1
278A
278C
272A
274A
238A
276A
236A
236C
268
231
270
228
278B
278D
272B
274B
238B
276B
236B
236D

FIG. 7

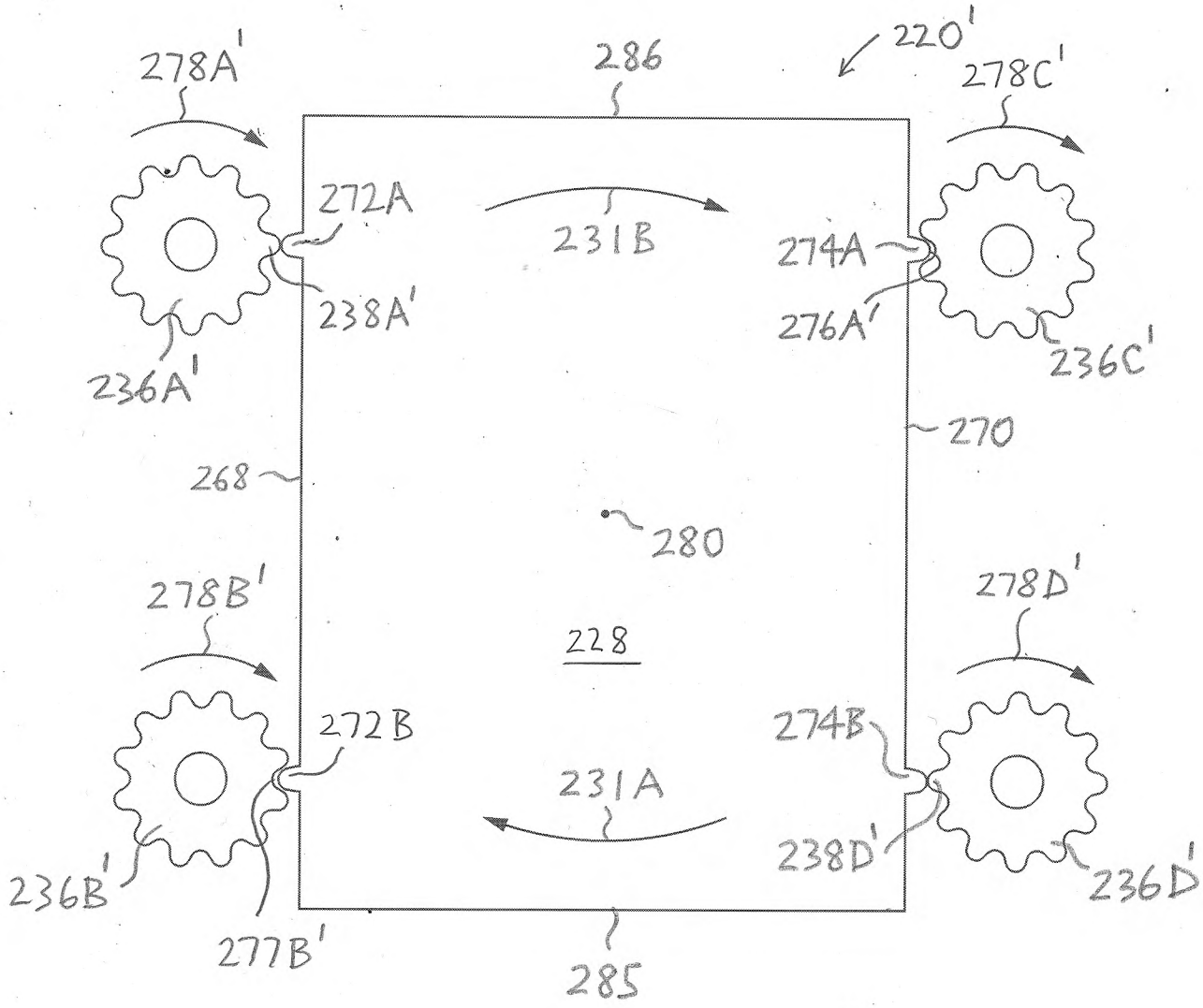
220'
278A'
286
278C'
272A
231B
274A
238A'
276A'
236A'
236C'
270
268
280
278B'
278D'
228
272B
274B
231A
238D'
236B'
236D'
277B'
285

FIG. 8A

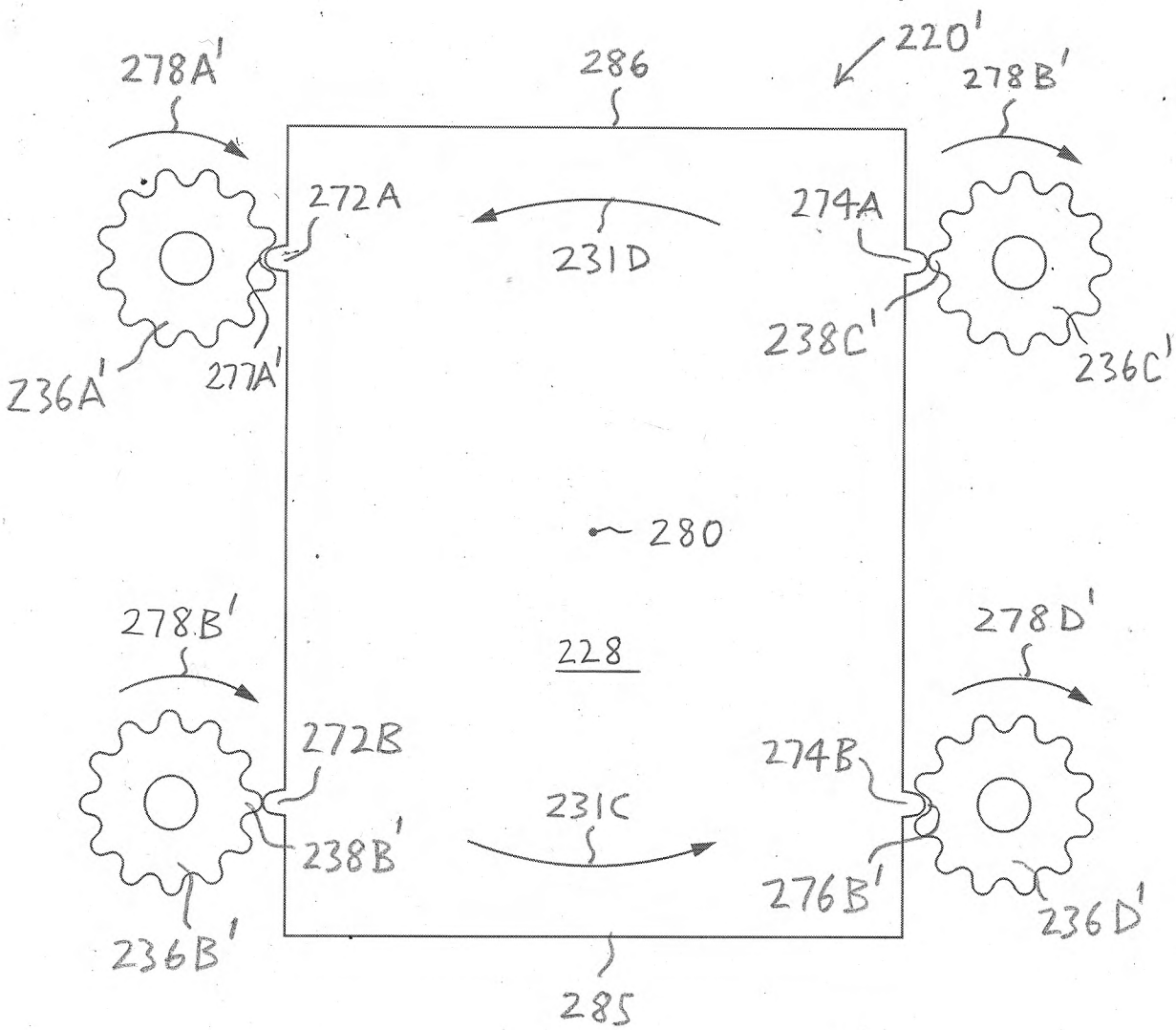
220'
278A'
286
278B'
272A
231D
274A
238C'
236A'
277A'
236C'
280
278B'
228
278D'
272B
274B
231C
238B'
276B'
236B'
236D'
285

FIG. 8B

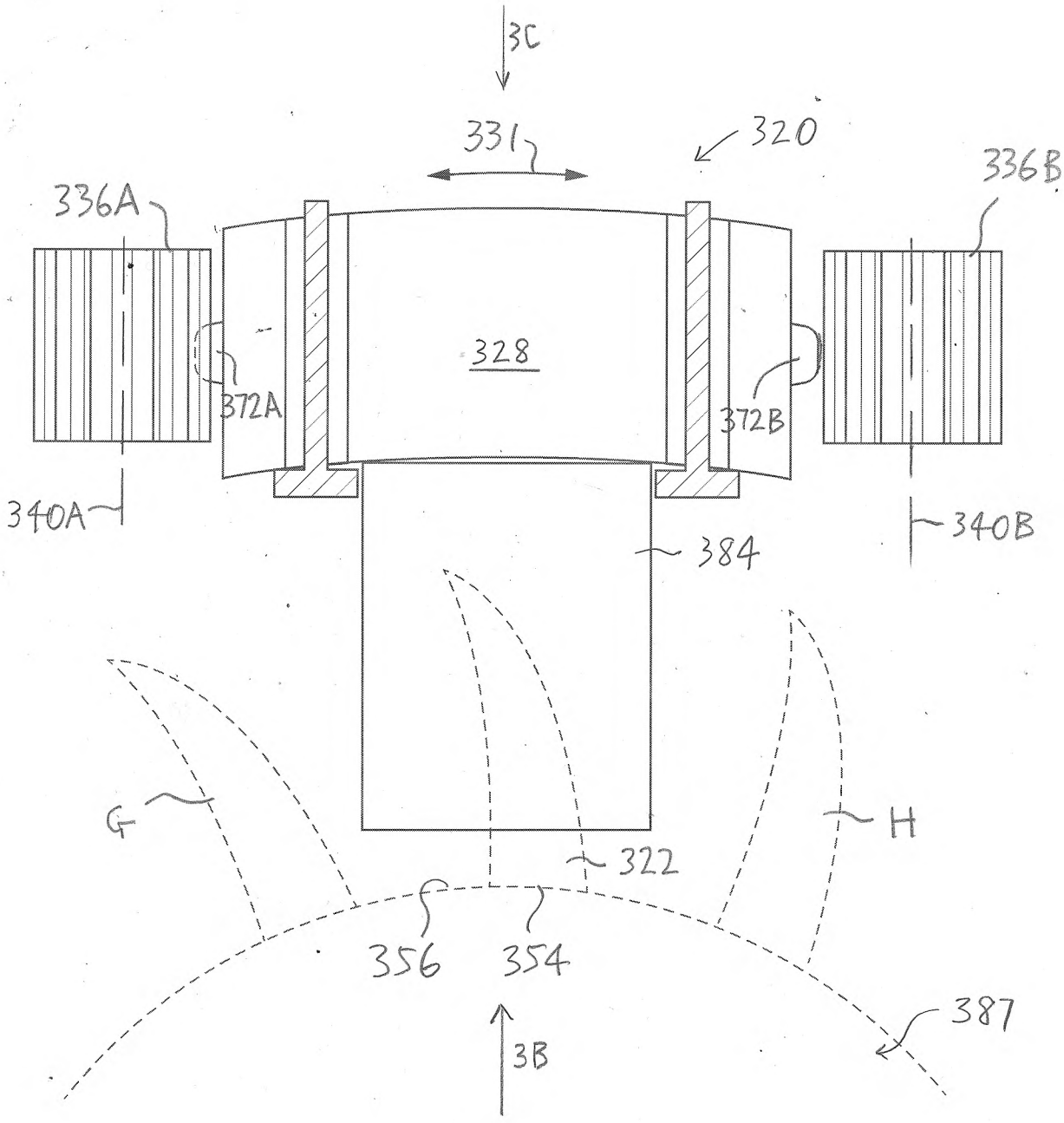
3C
331
320
336A
336B
328
372A
372B
340A
340B
384
G
H
322
356
354
3B
387

FIG. 9A

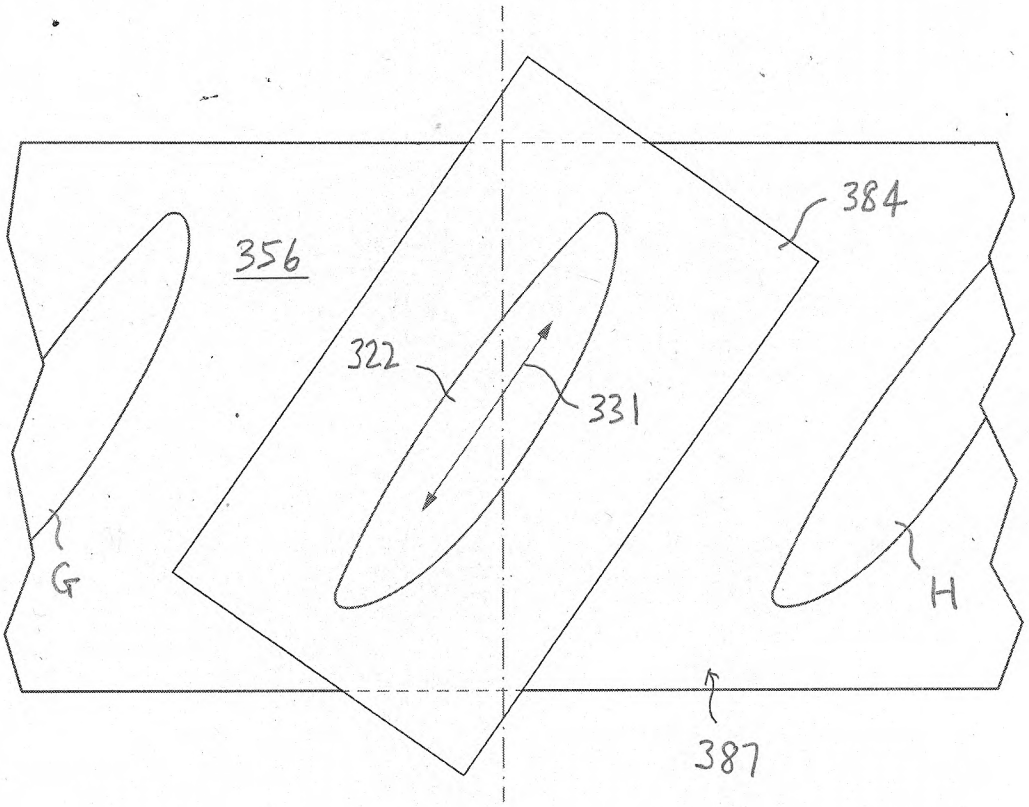

FIG. 9B

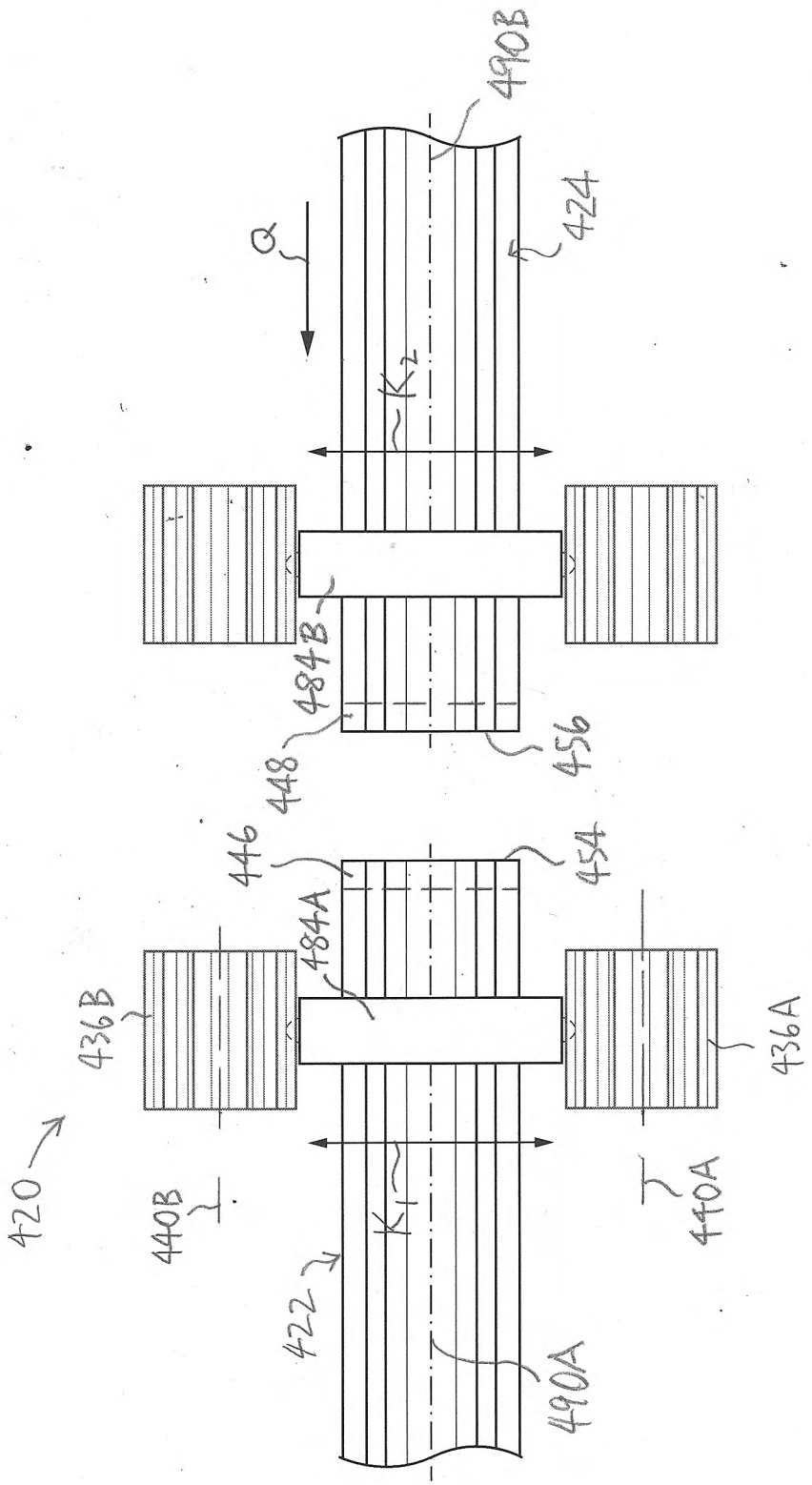
490B
424
Q
K2
484B
448
456
446
454
484A
436B
436A
420
440B
440A
K1
422
490A

FIG. 10A

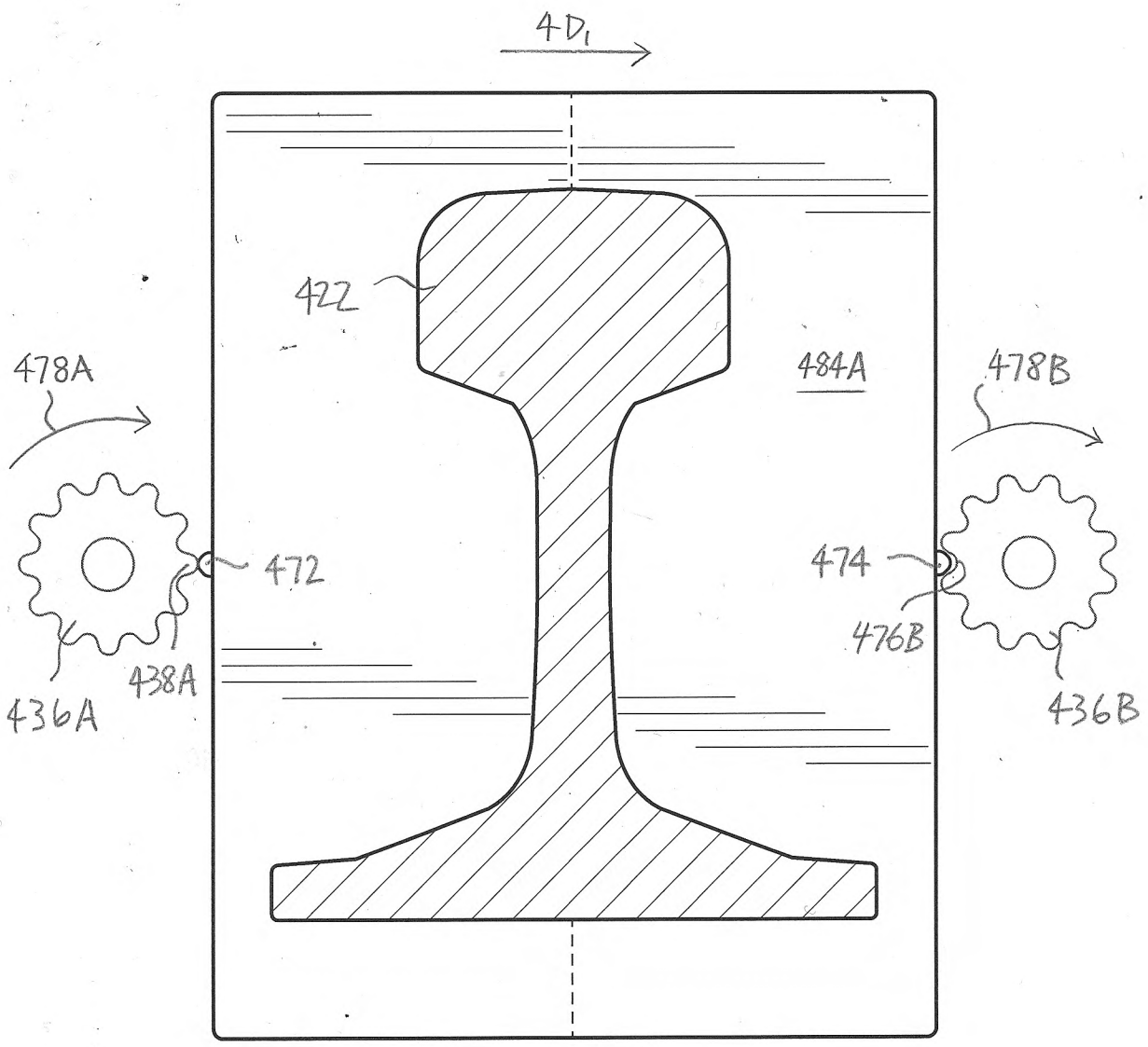

FIG. 10B

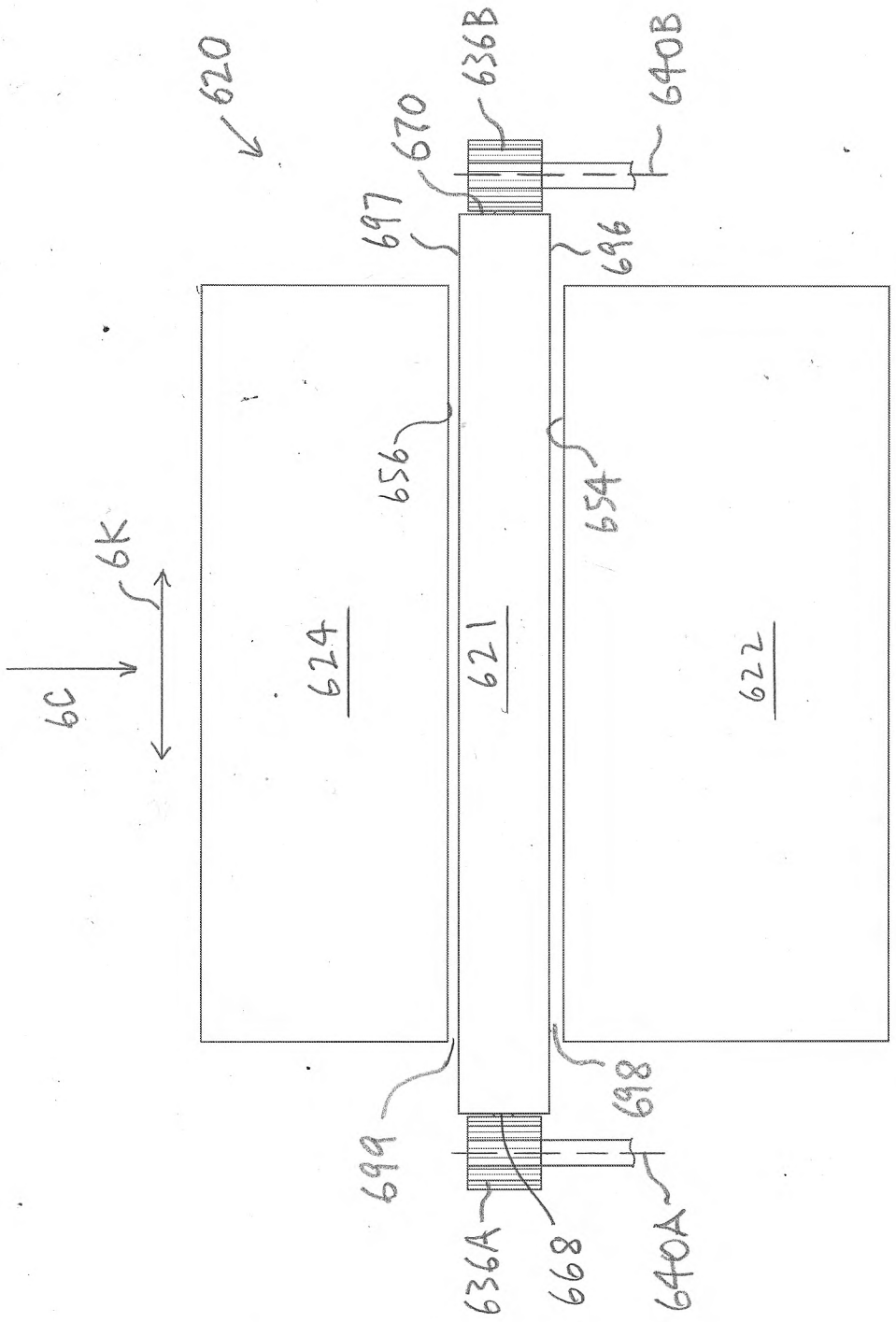
620
636B
640B
670
697
696
656
654
6K
6C
624
621
622
6B
699
698
636A
668
640A

FIG. 11