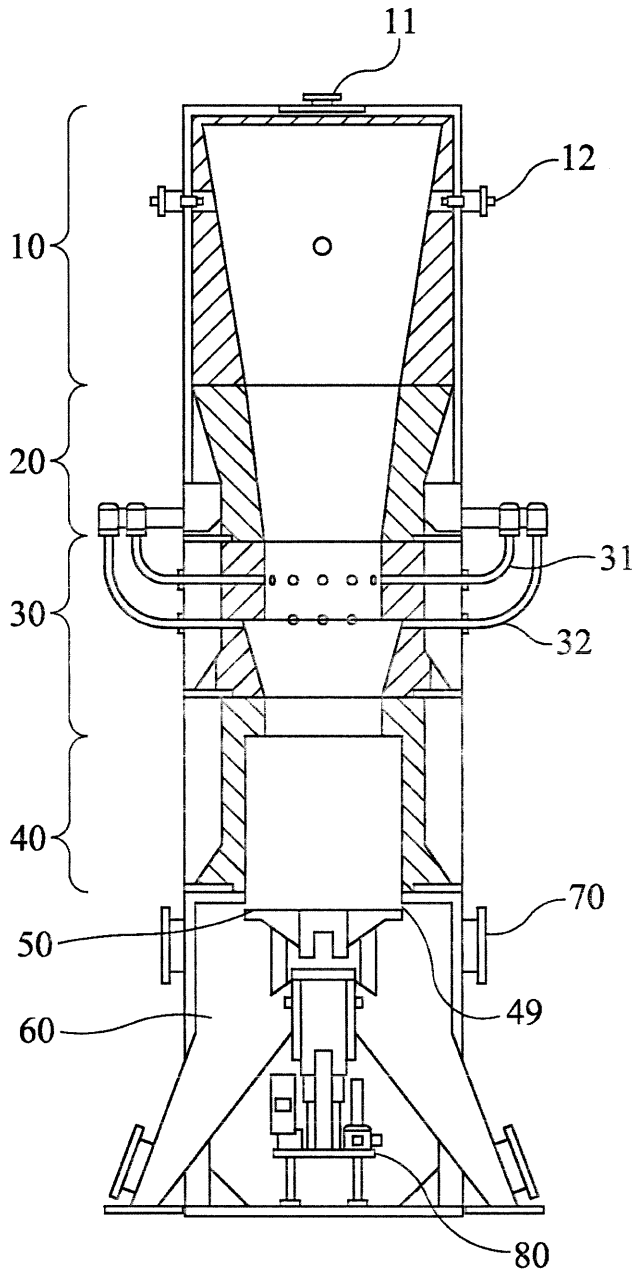
11
12
10
20
31
30
32
40
70
50
49
60
80

FIG. 1

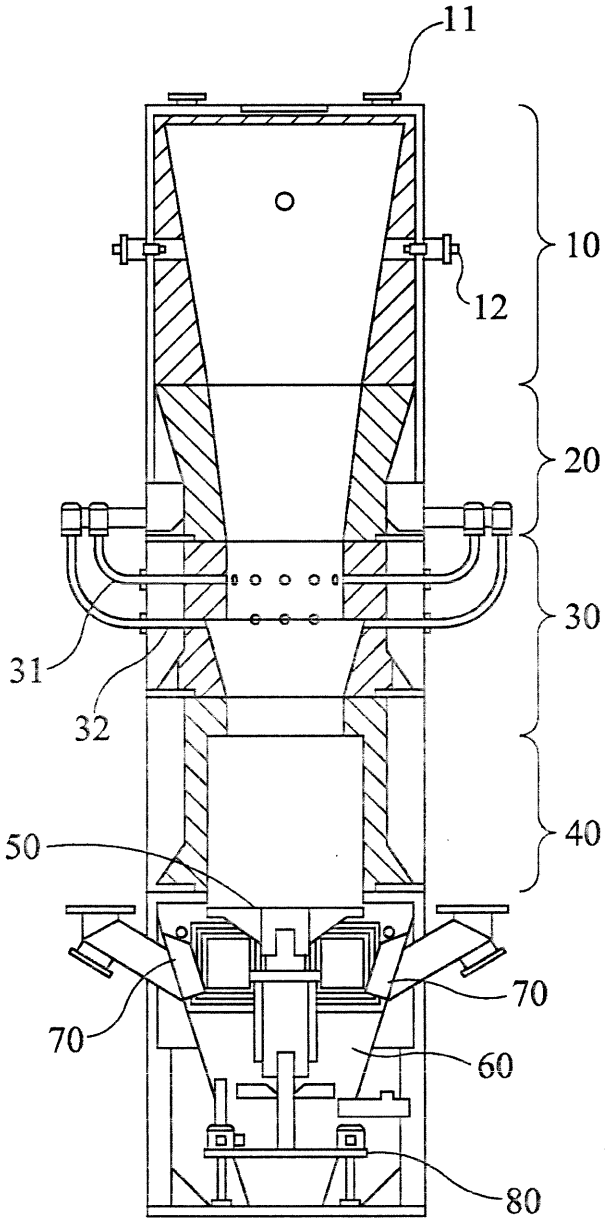
11
12
10
20
30
31
32
40
50
70
70
60
80

FIG. 2

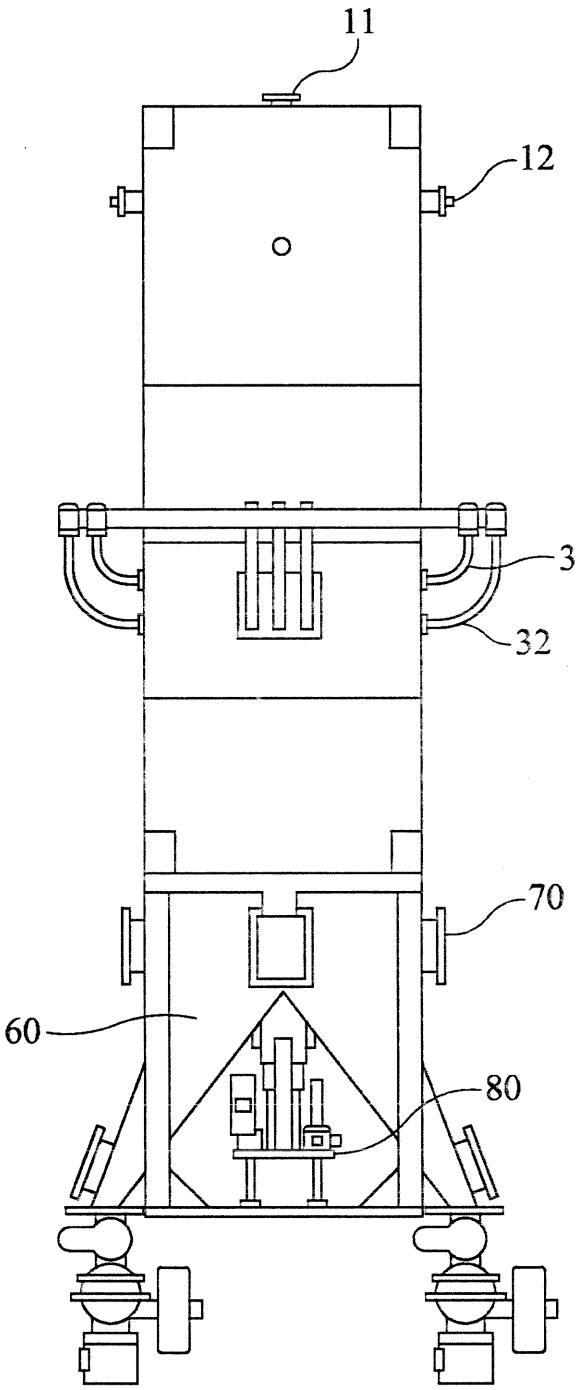

FIG. 3

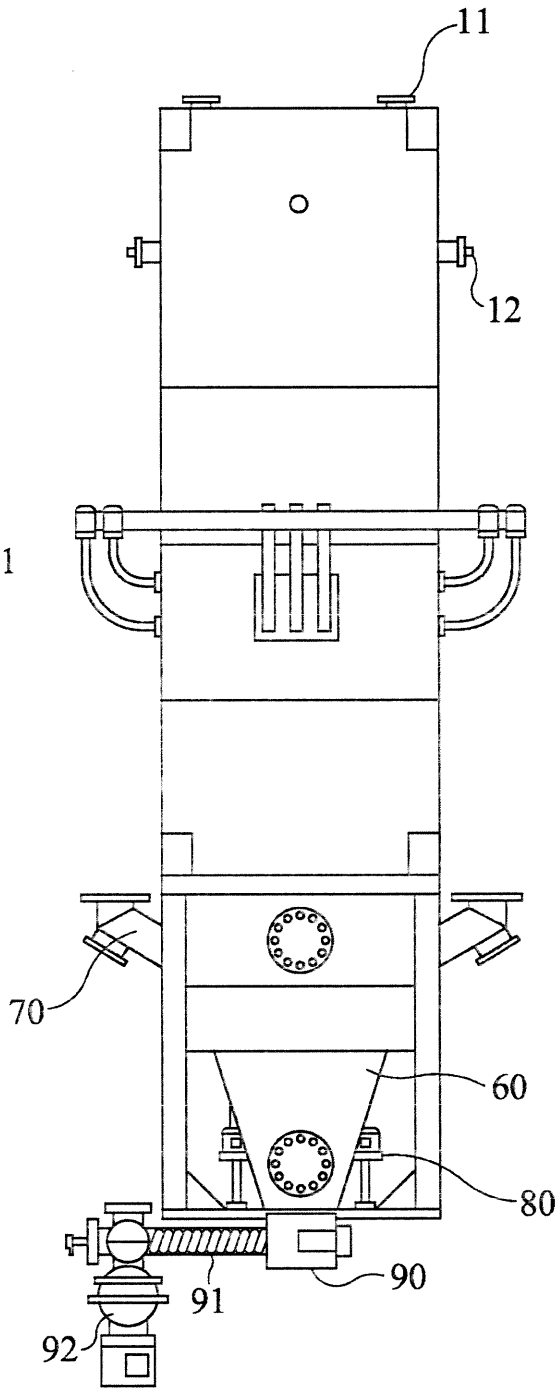

FIG. 4

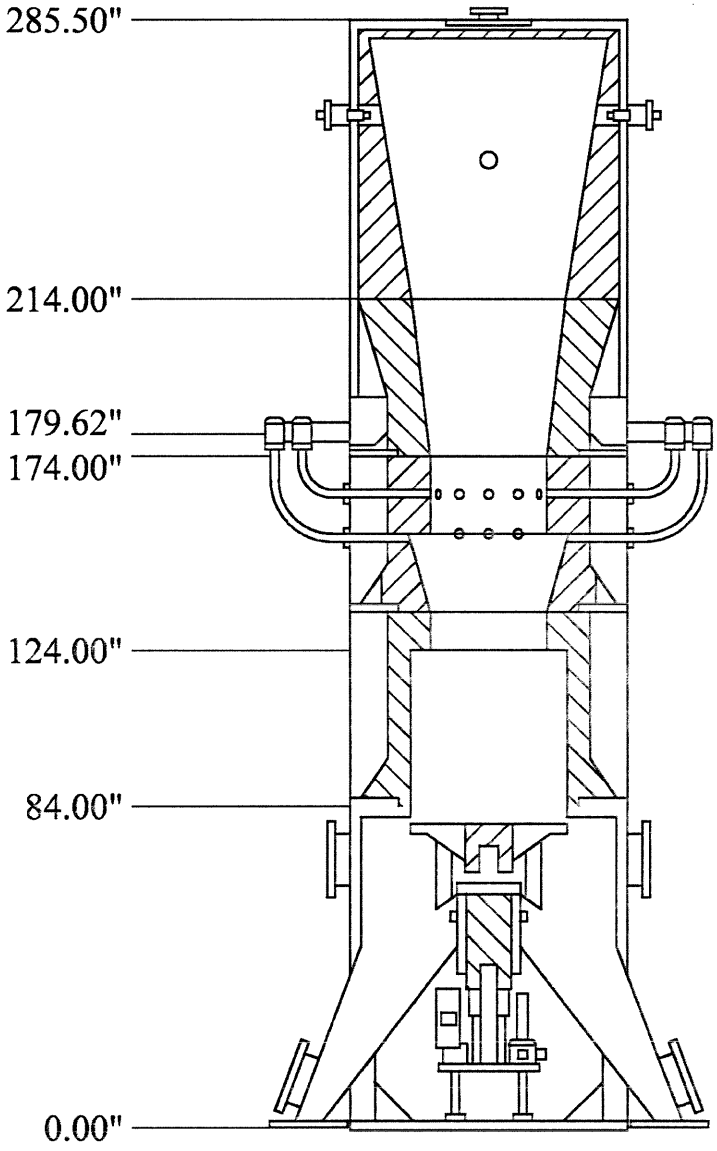

FIG. 5

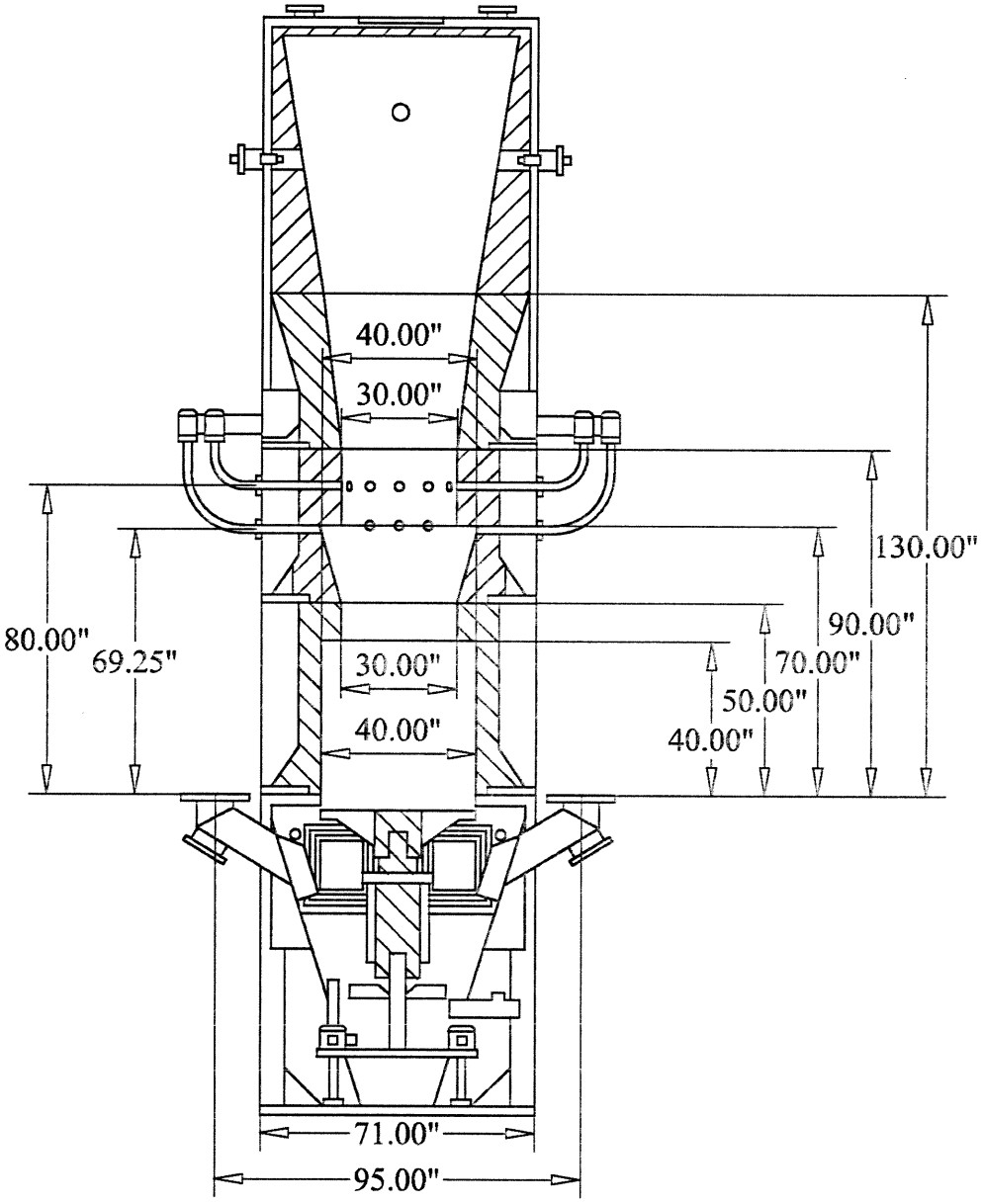
40.00"
30.00"
130.00"
90.00"
70.00"
50.00"
40.00"
80.00"
69.25"
30.00"
40.00"
71.00"
95.00"

FIG. 6

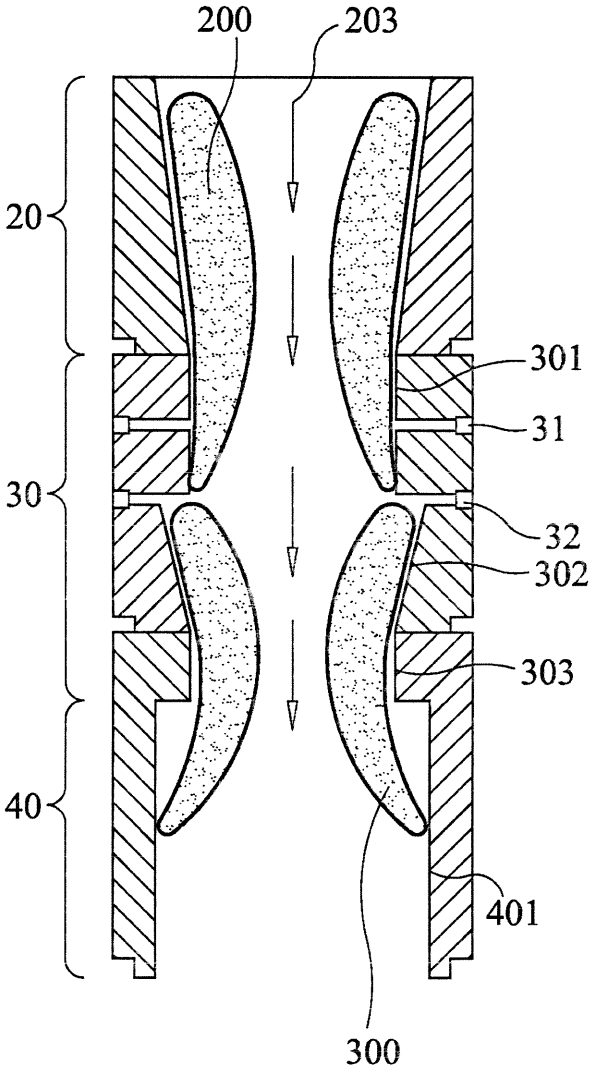

FIG. 7

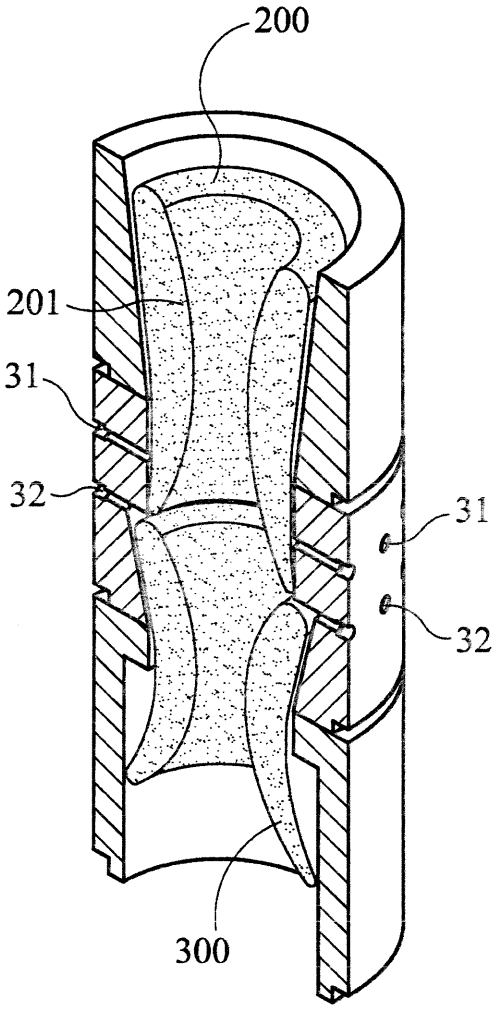

FIG. 8

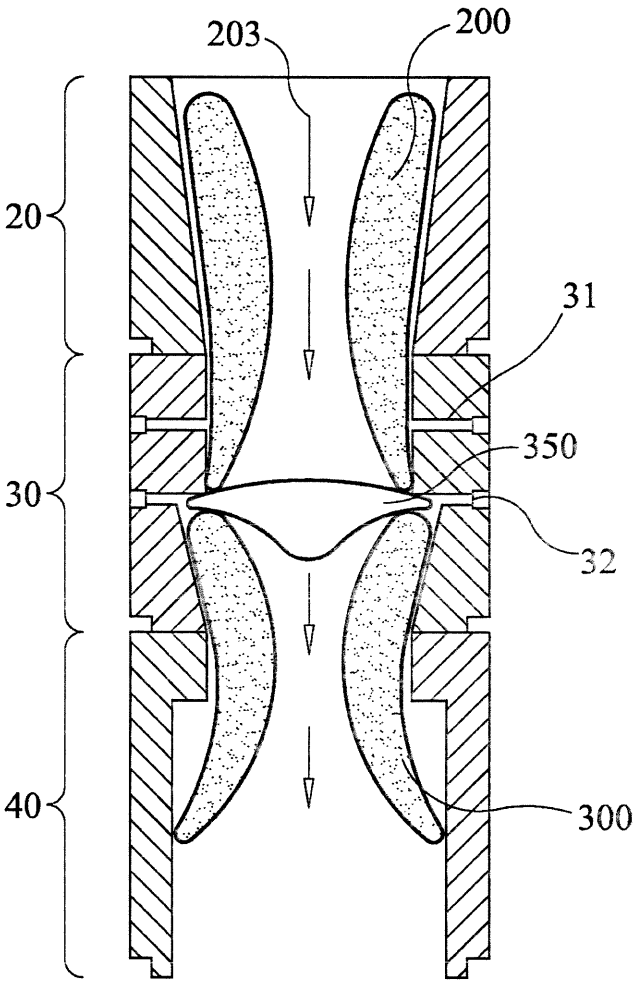

FIG. 9

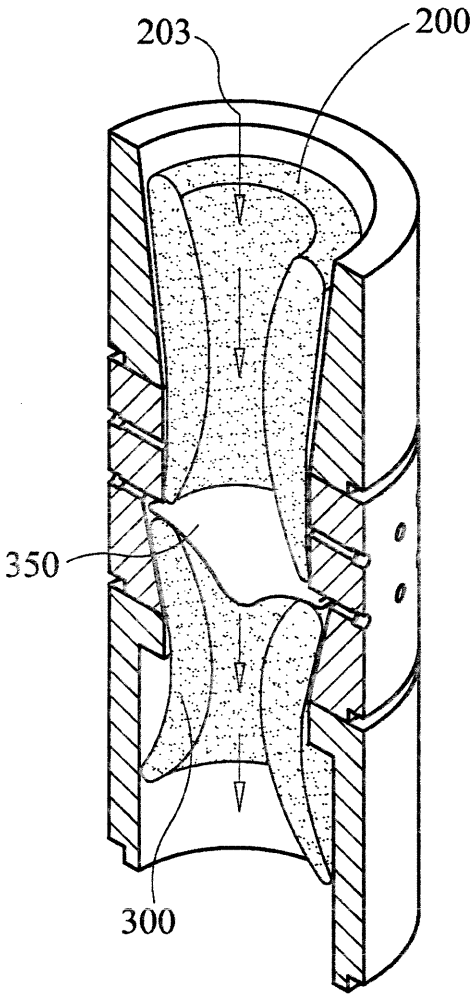

FIG. 10

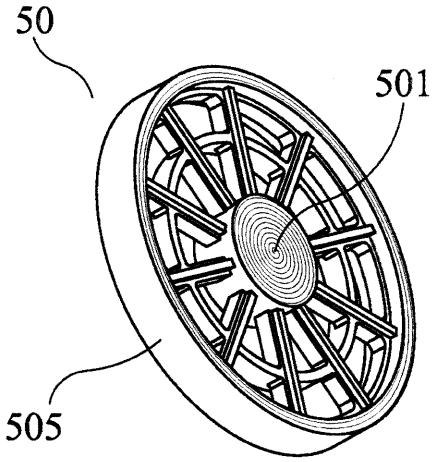

FIG. 11

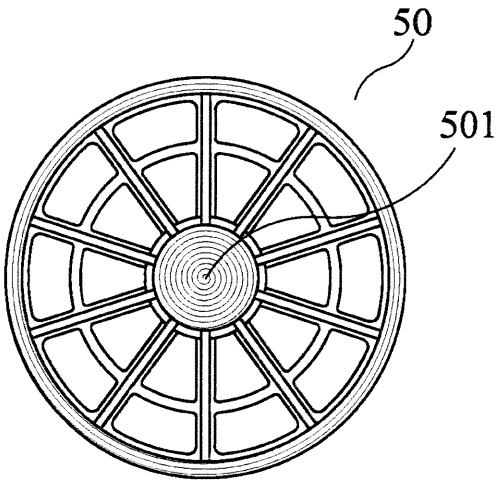

FIG. 12

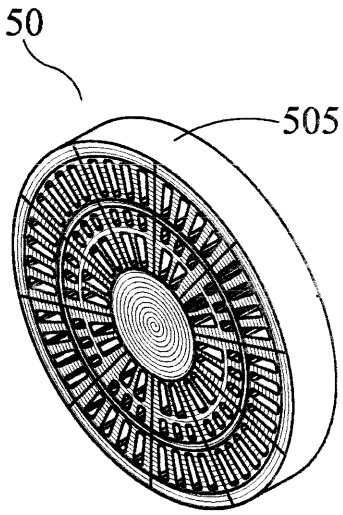

FIG. 13

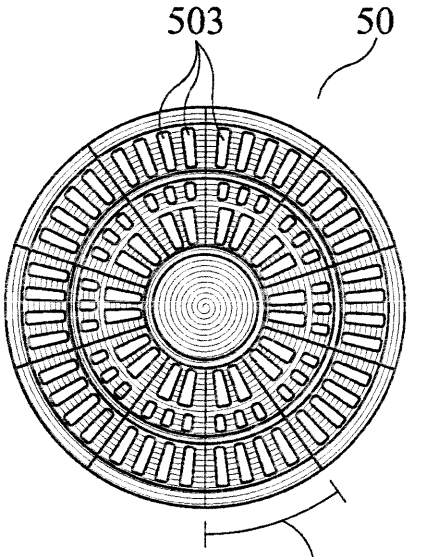

FIG. 14

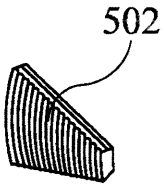

FIG. 15

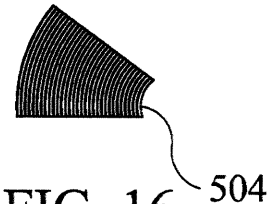

FIG. 16

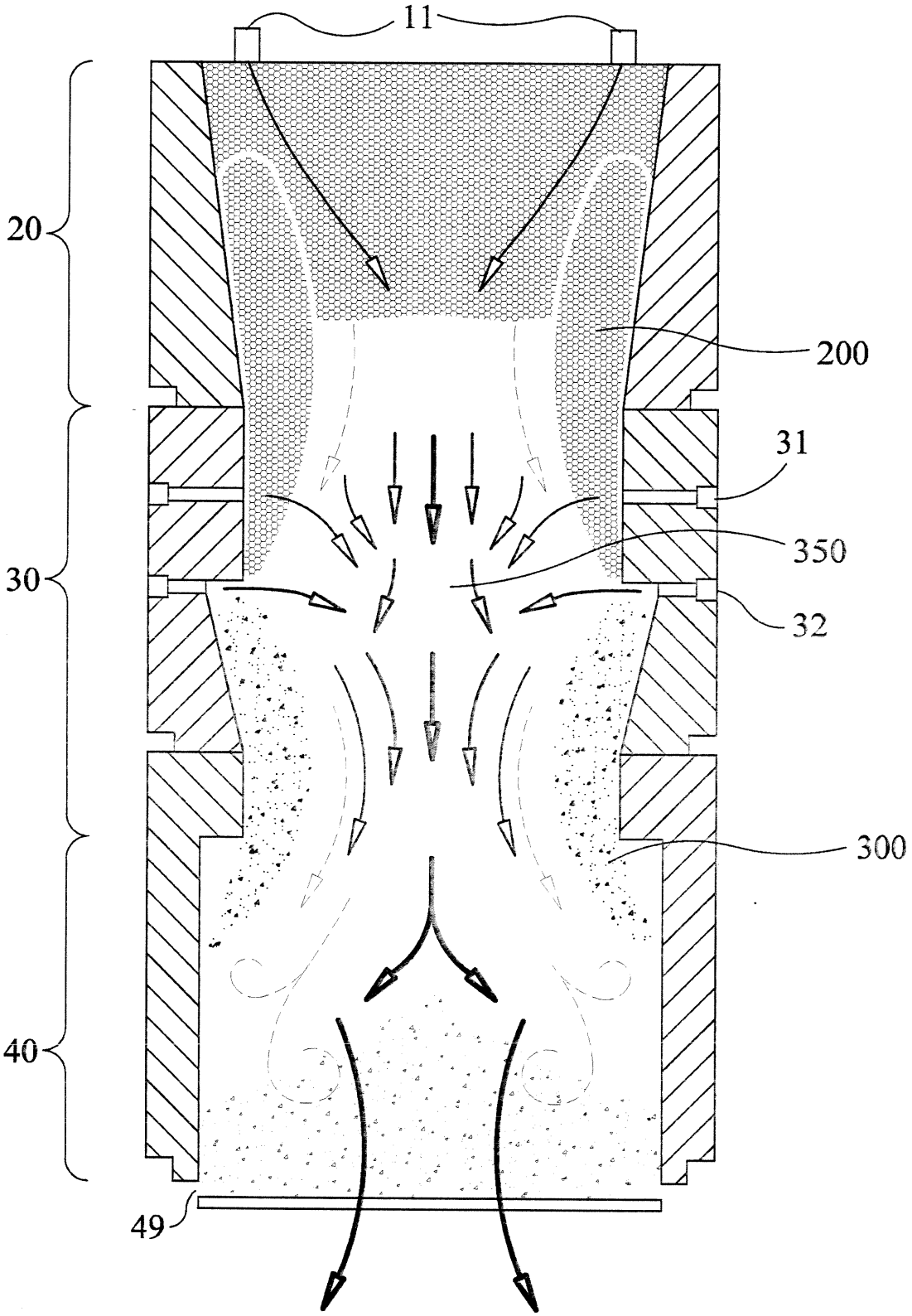

FIG. 17