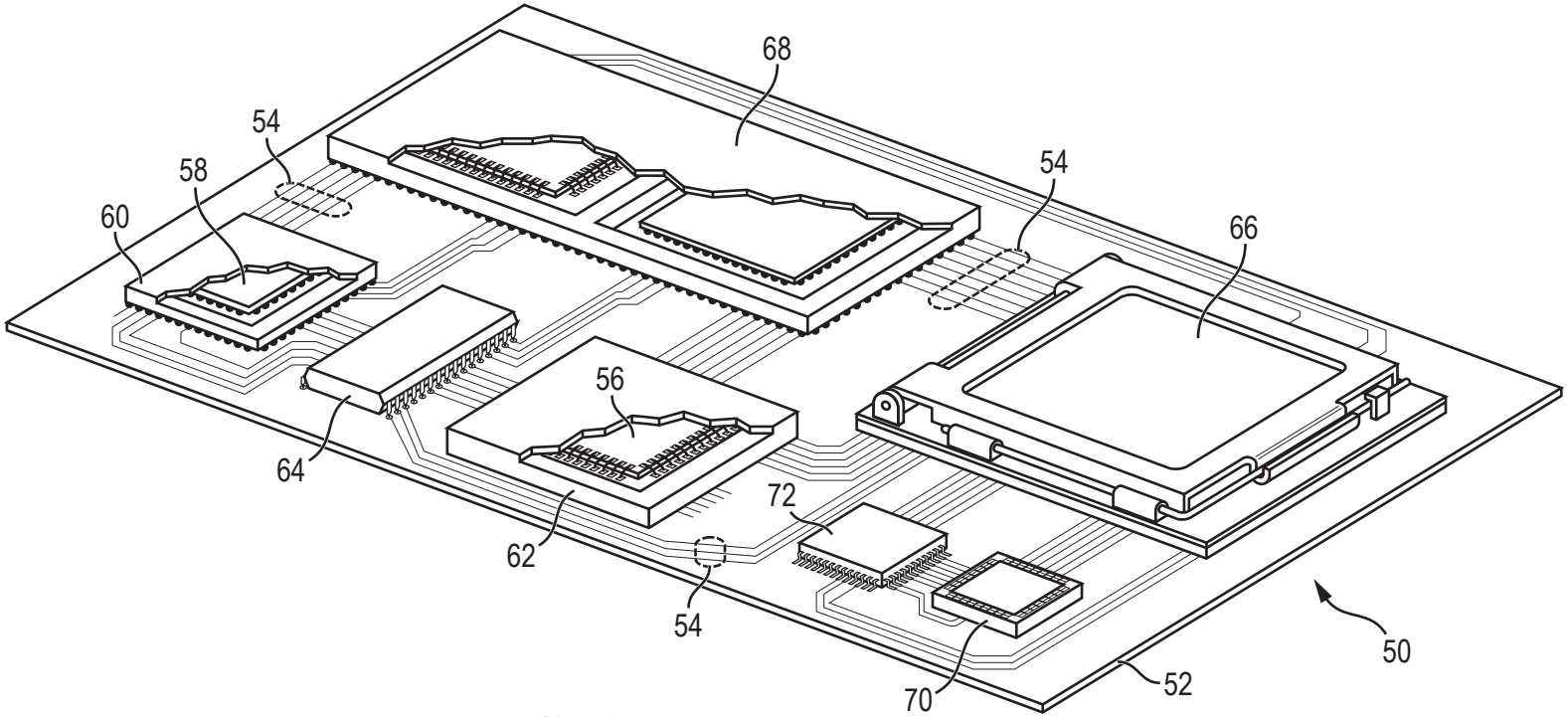

FIG. 1

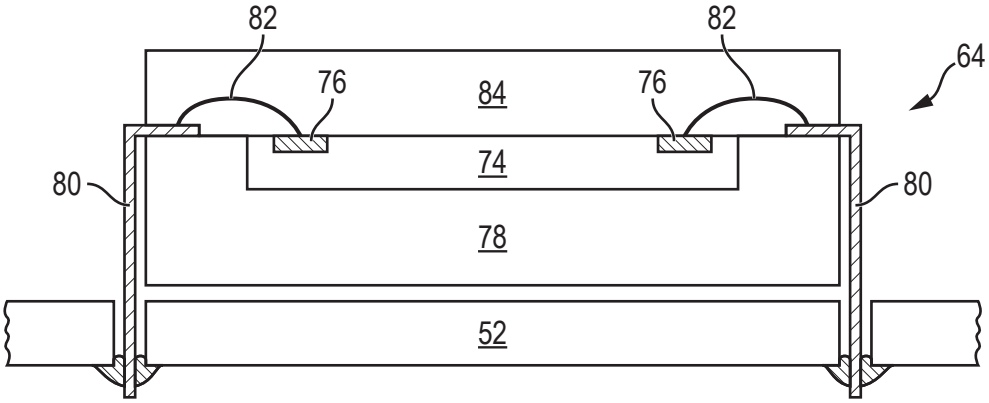

FIG. 2a

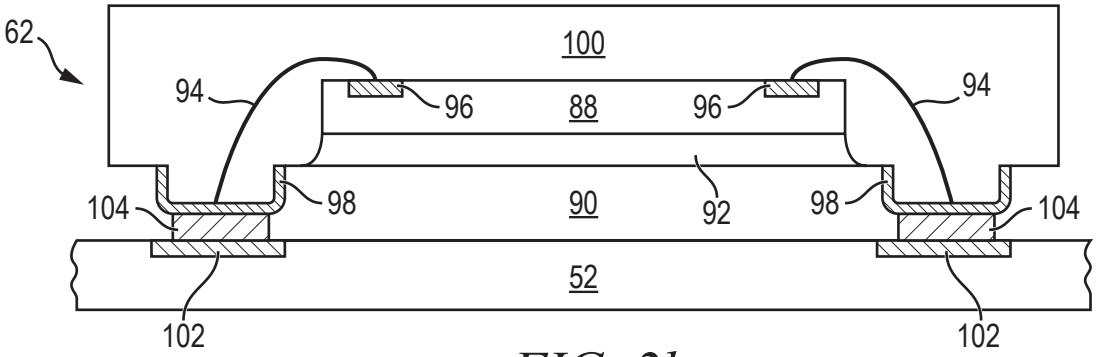

FIG. 2b

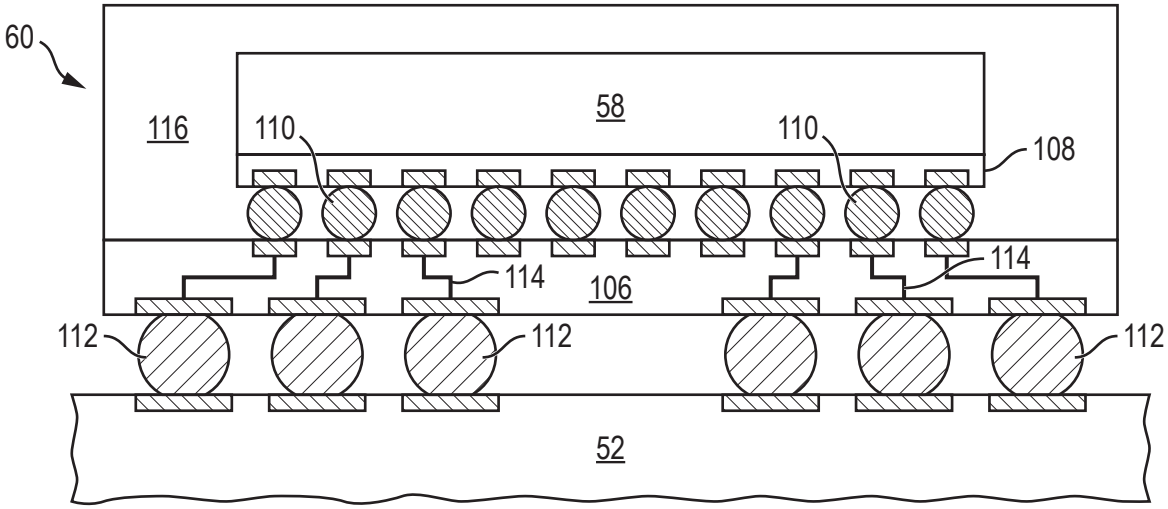

FIG. 2c

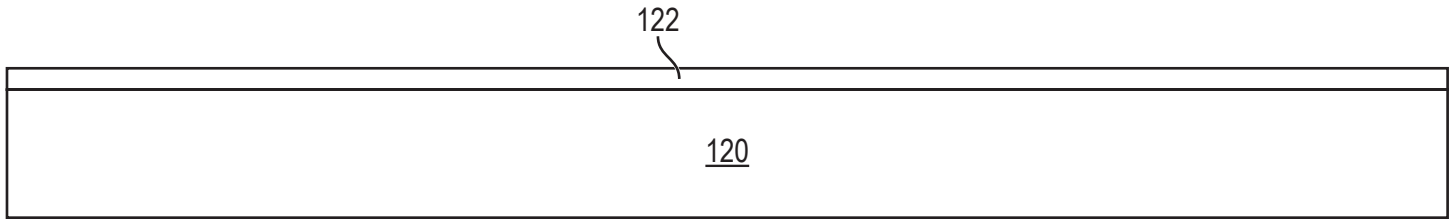

FIG. 3a

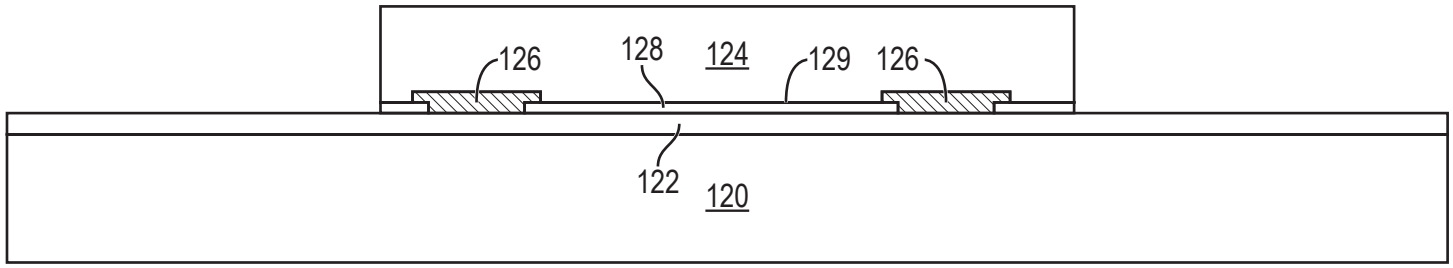

FIG. 3b

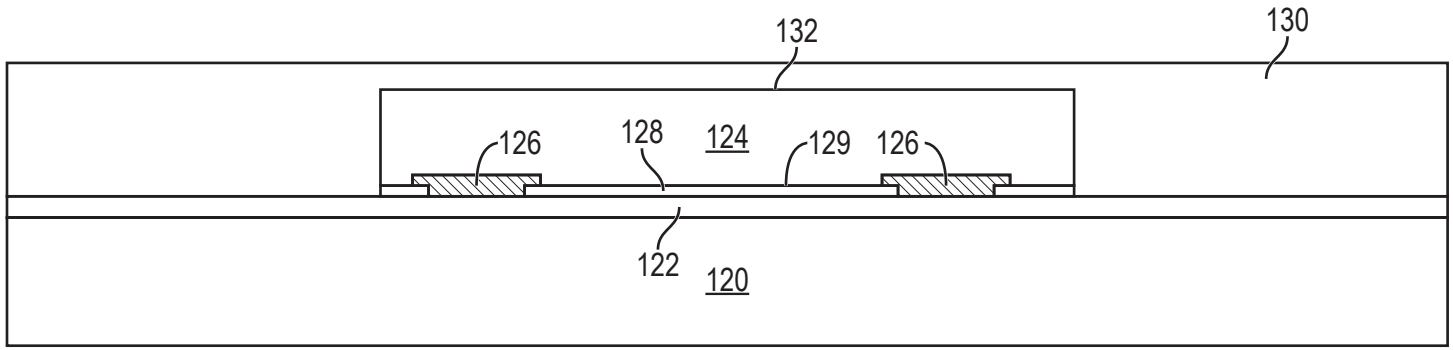

FIG. 3c

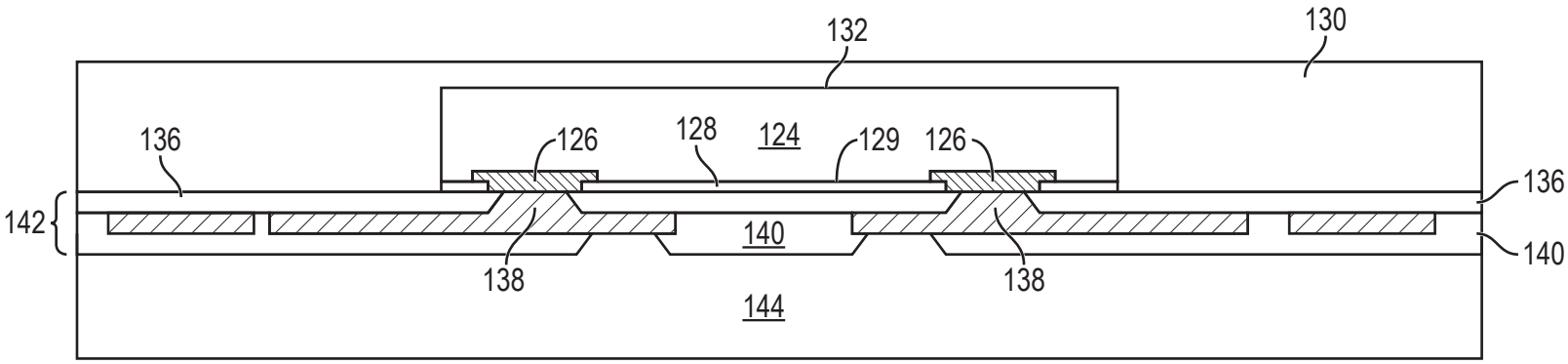
132
130
136
126
128
124
129
126
136
142
140
140
138
138
144

FIG. 3d

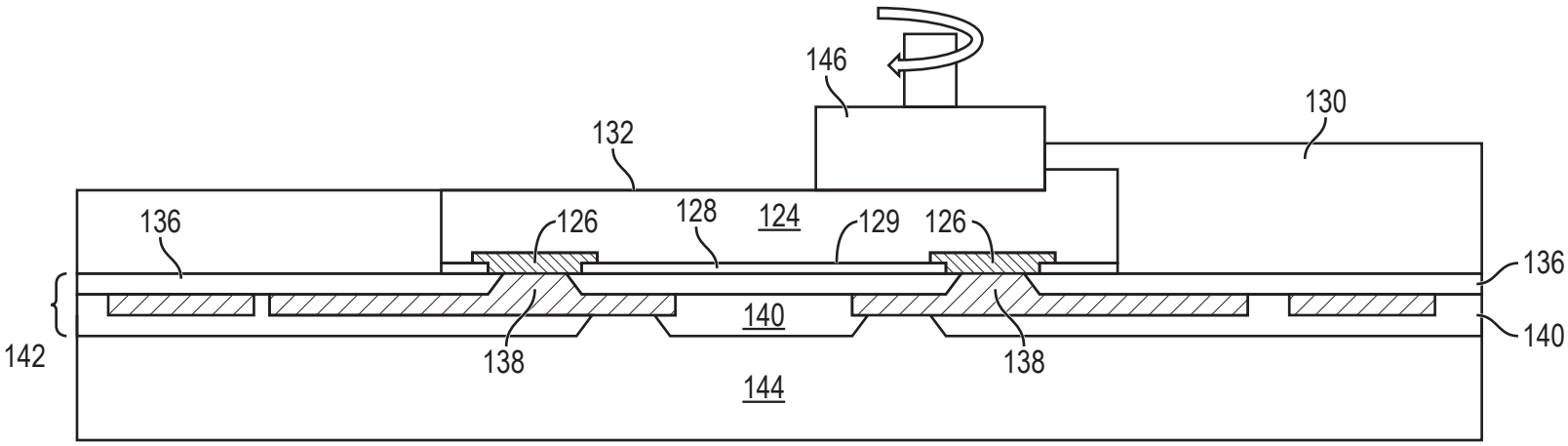
146
130
132
136
126
128
124
129
126
136
142
140
140
138
138
144

FIG. 3e

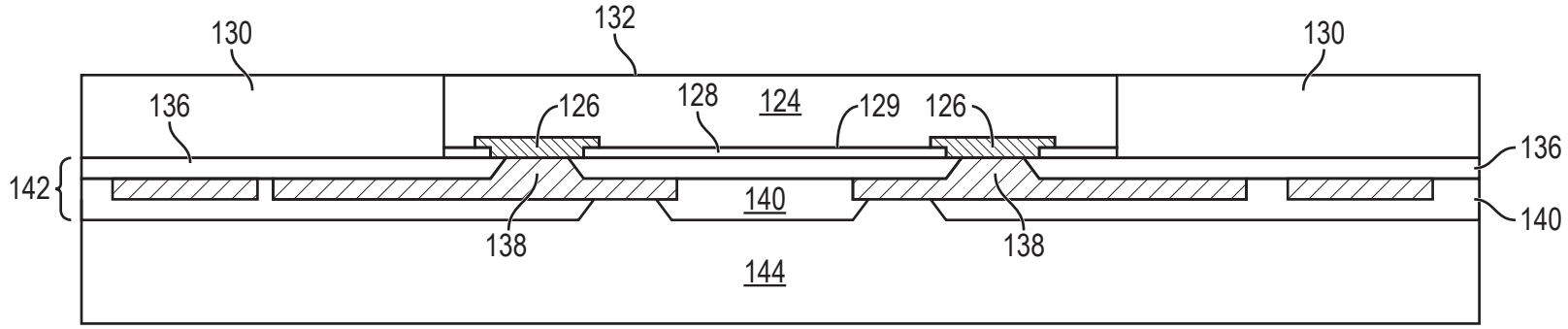
130
132
130
136
126
128
124
129
126
136
142
140
140
138
138
144

FIG. 3f

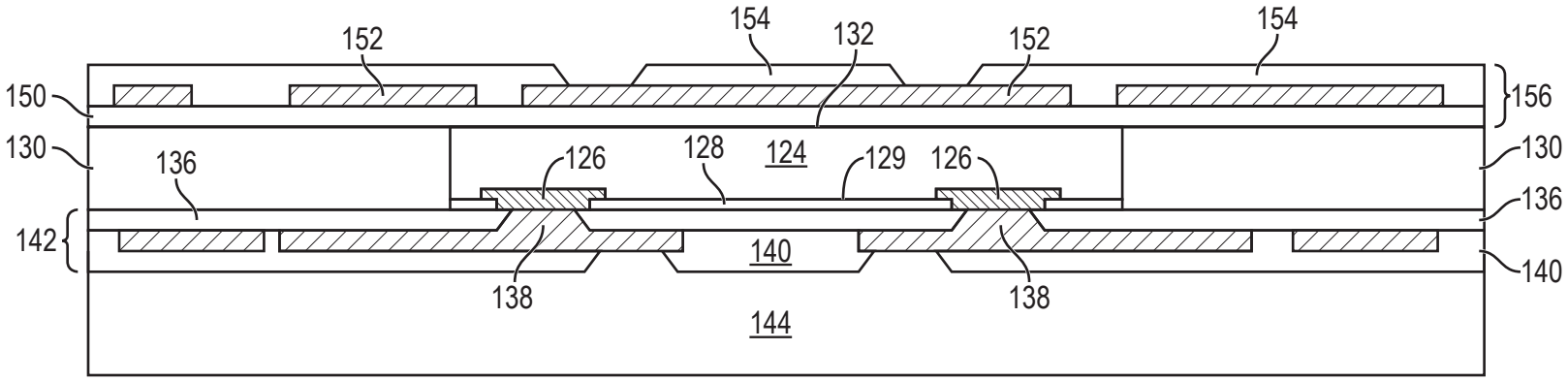
152
154
132
152
154
150
156
130
136
126
128
124
129
126
130
136
142
140
140
138
138
144

FIG. 3g

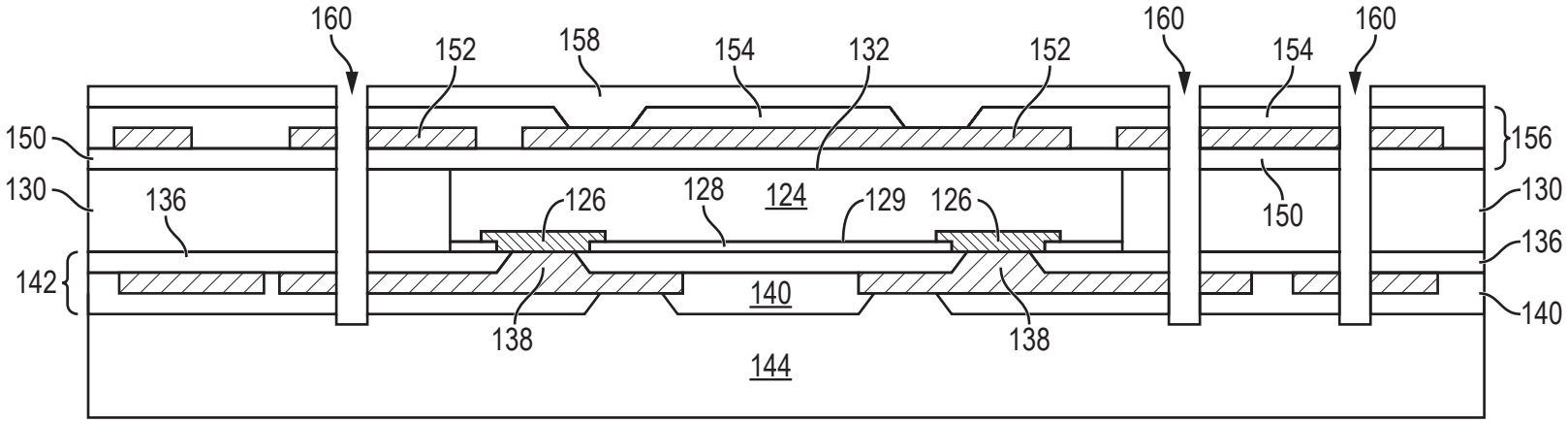
160
152
158
154
132
152
160
154
160
150
156
130
136
126
128
124
129
126
150
130
136
142
140
140
138
138
144

FIG. 3h

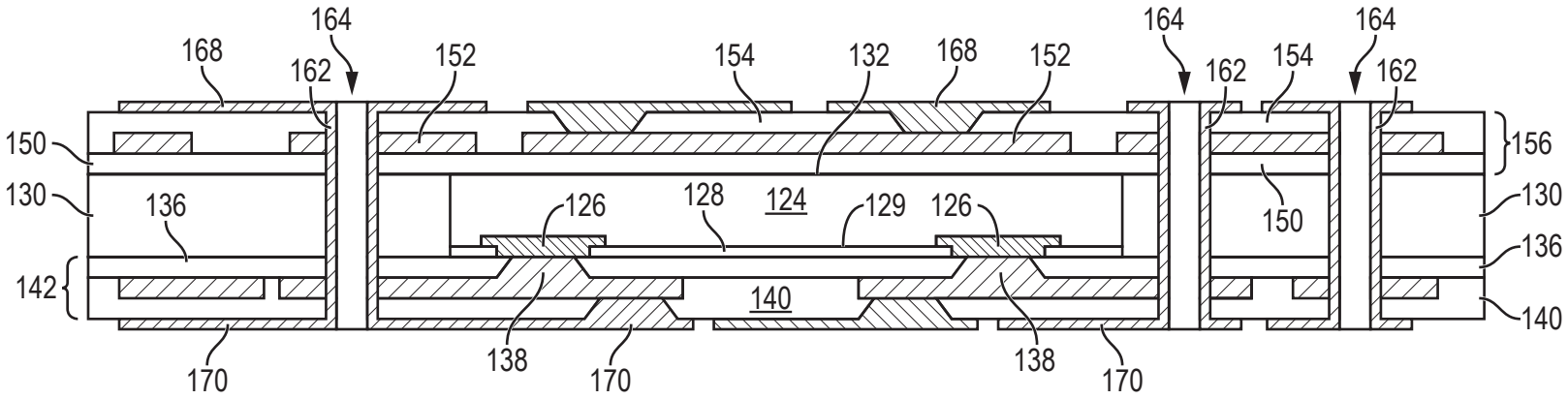
164
168
162
152
154
132
168
152
164
162
154
164
162
150
156
130
136
126
128
124
129
126
150
130
136
142
140
140
170
138
170
138
170

FIG. 3i

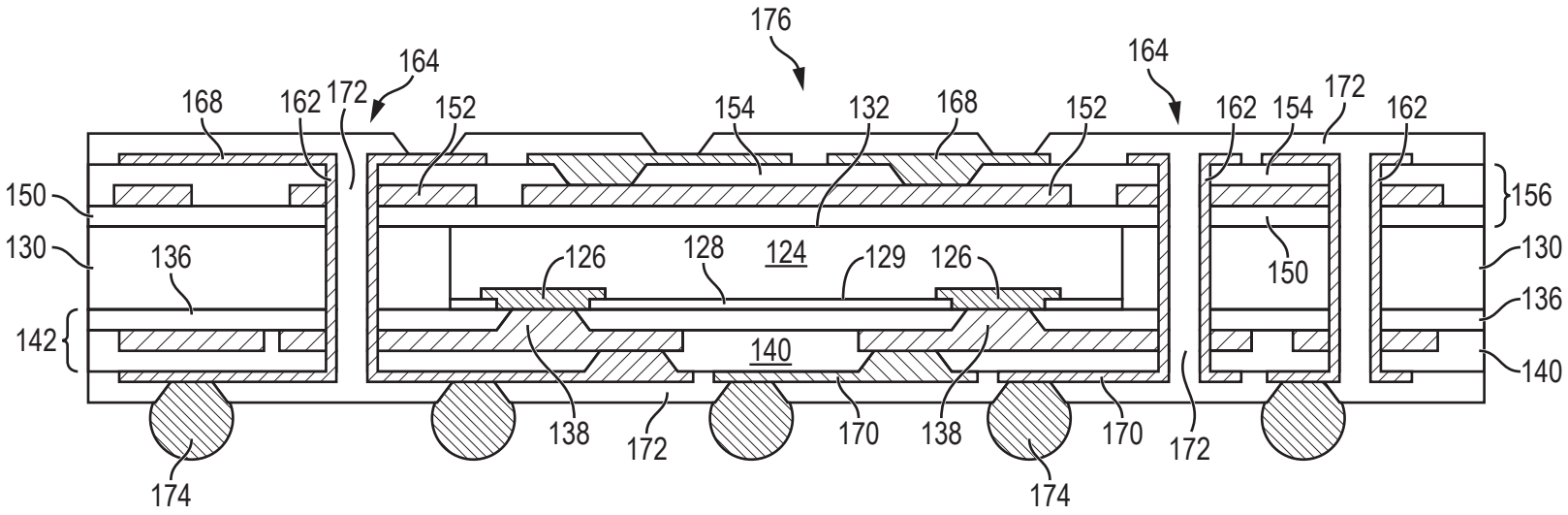
176
164
164
168
162
172
152
154
132
168
152
162
154
172
162
150
156
130
136
126
128
124
129
126
150
130
136
142
140
140
138
172
170
138
170
172
174
174

FIG. 3j

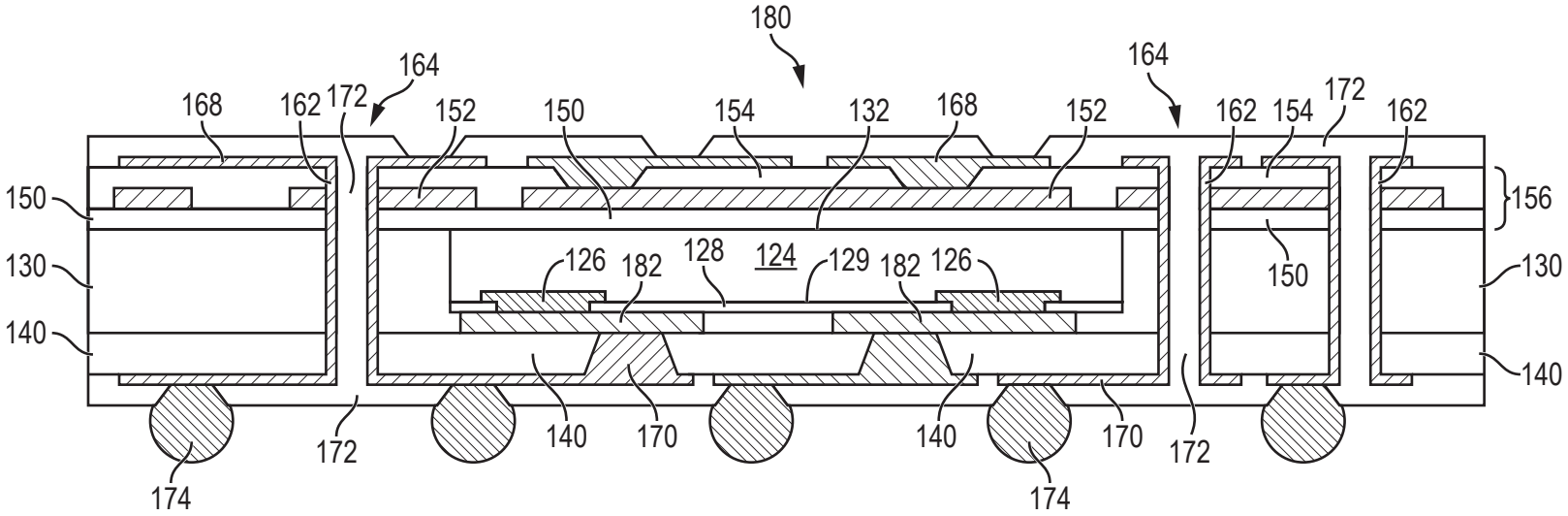
180
164
164
168
162
172
152
150
154
132
168
152
162
154
172
162
150
156
130
126
182
128
124
129
182
126
150
130
140
140
172
140
170
140
170
172
174
174

FIG. 4

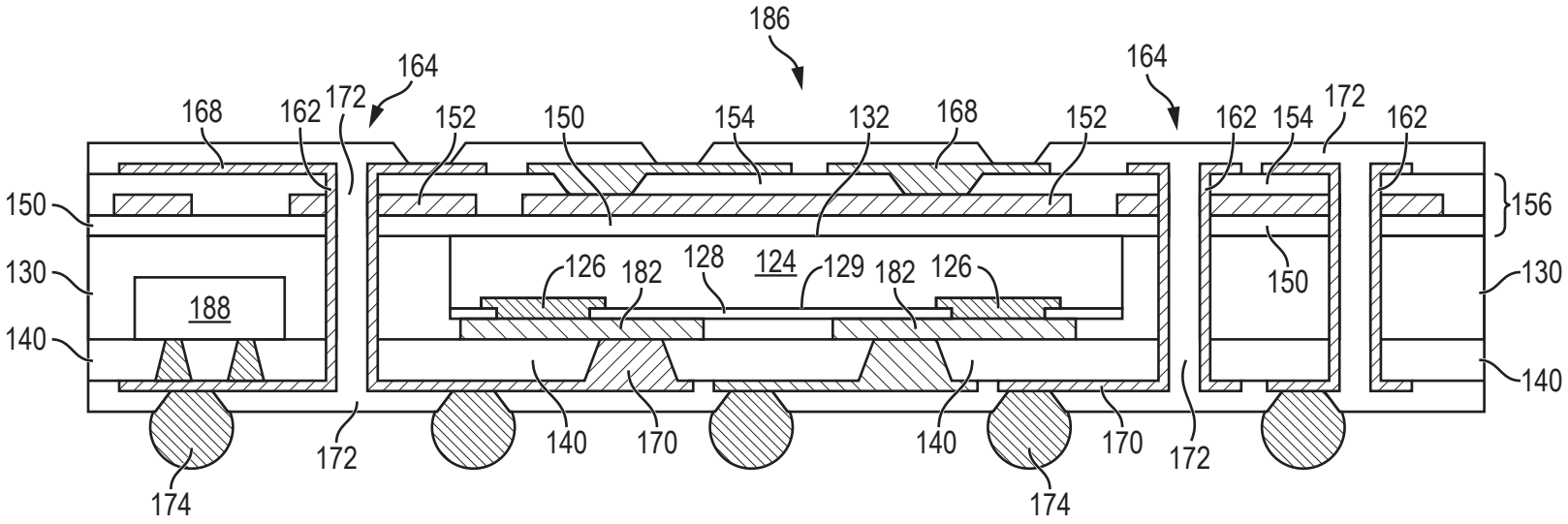
186
164
164
168
162
172
152
150
154
132
168
152
162
154
172
162
150
156
130
126
182
128
124
129
182
126
150
130
188
140
140
172
140
170
140
170
172
174
174

FIG. 5

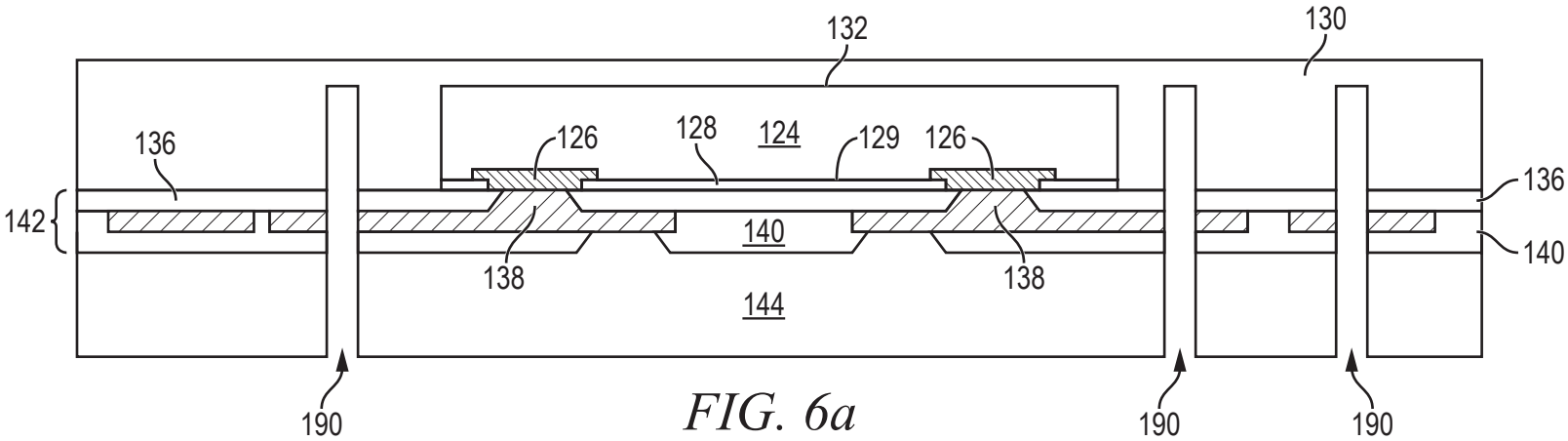
132
130
136
126
128
124
129
126
136
142
140
140
138
138
144
190
190
190

FIG. 6a

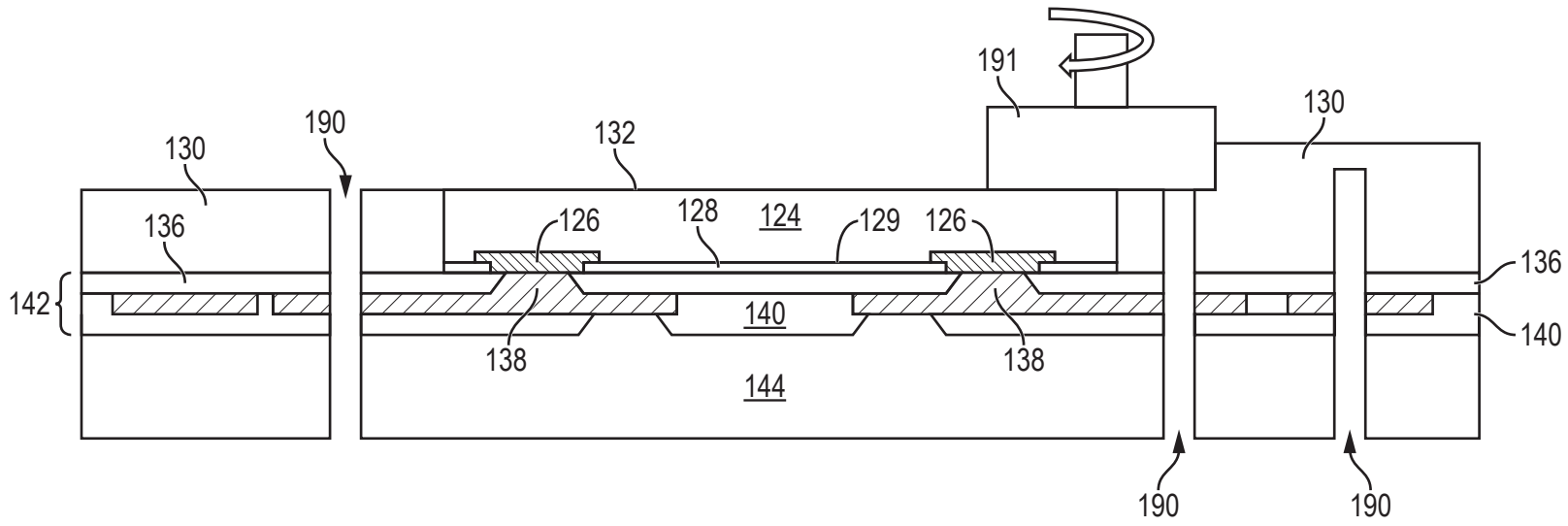
191
130
190
132
130
136
126
128
124
129
126
136
142
140
140
138
138
144
190
190

FIG. 6b

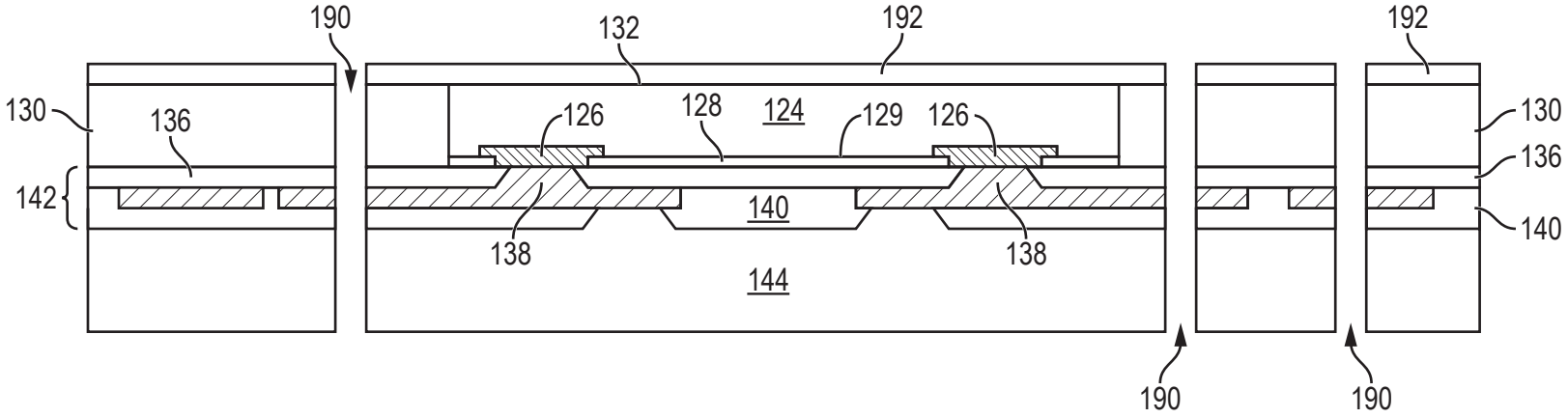
190
132
192
192
130
136
126
128
124
129
126
130
136
142
140
140
138
138
144
190
190

FIG. 6c

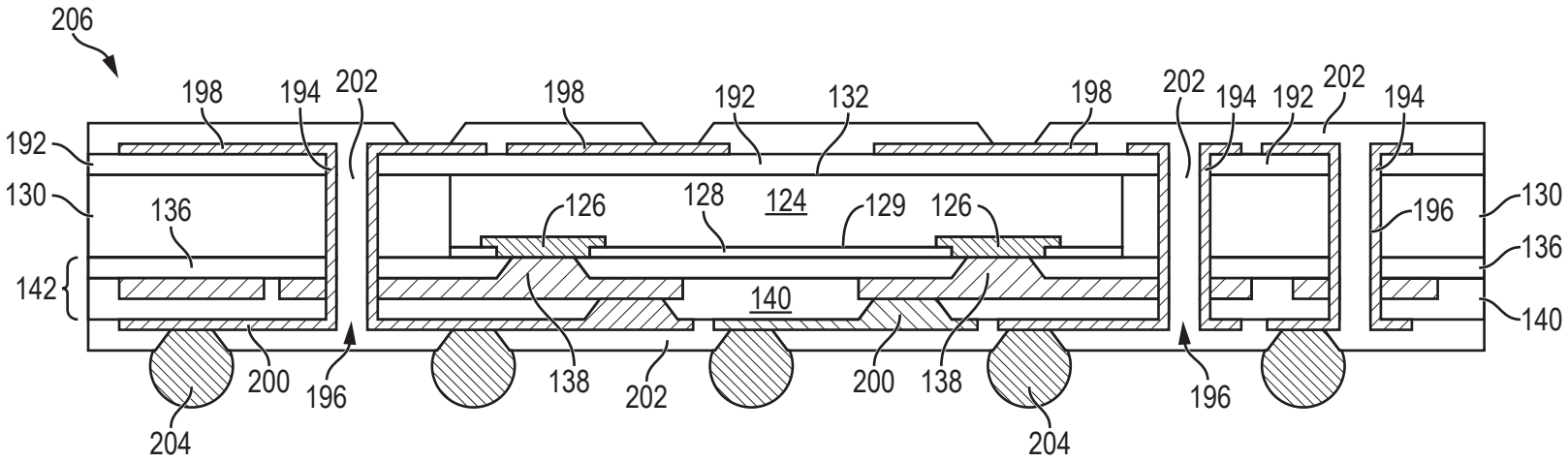
206
198
194
202
198
192
132
198
202
194
192
202
194
192
130
136
126
128
124
129
126
196
130
136
142
140
140
200
196
138
202
200
138
196
204
204

FIG. 6d