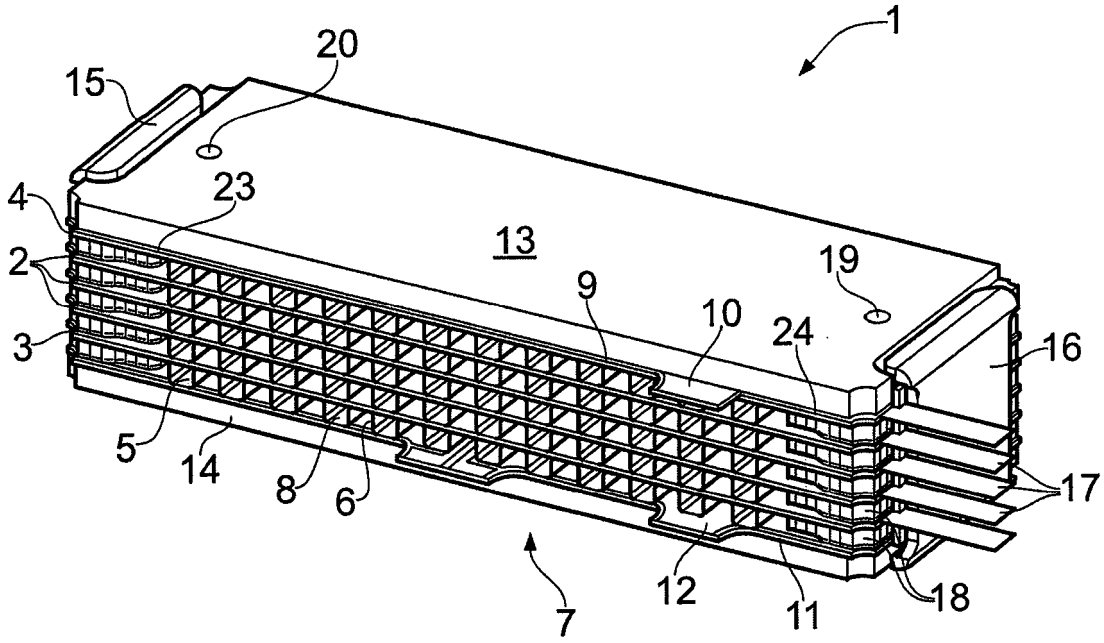
1
20
15
23
4
13
2
19
9
10
24
16
3
5
14
8
6
17
7
12
11
18

FIG. 1

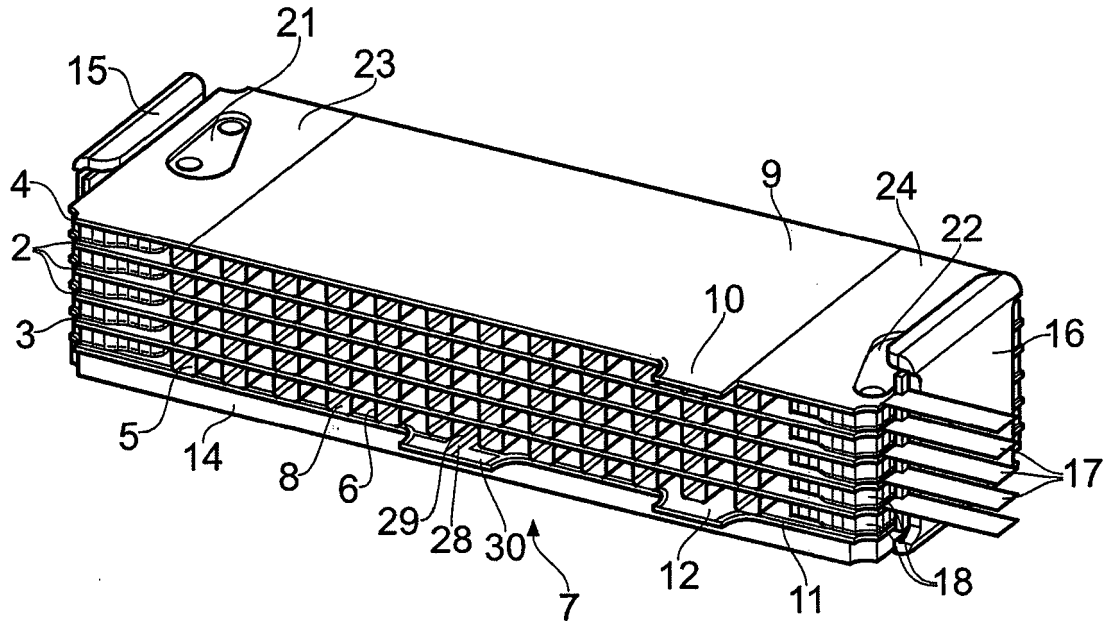
21
15
23
4
9
24
22
2
10
16
3
5
14
8
6
29
28
30
17
12
11
18
7

FIG. 2

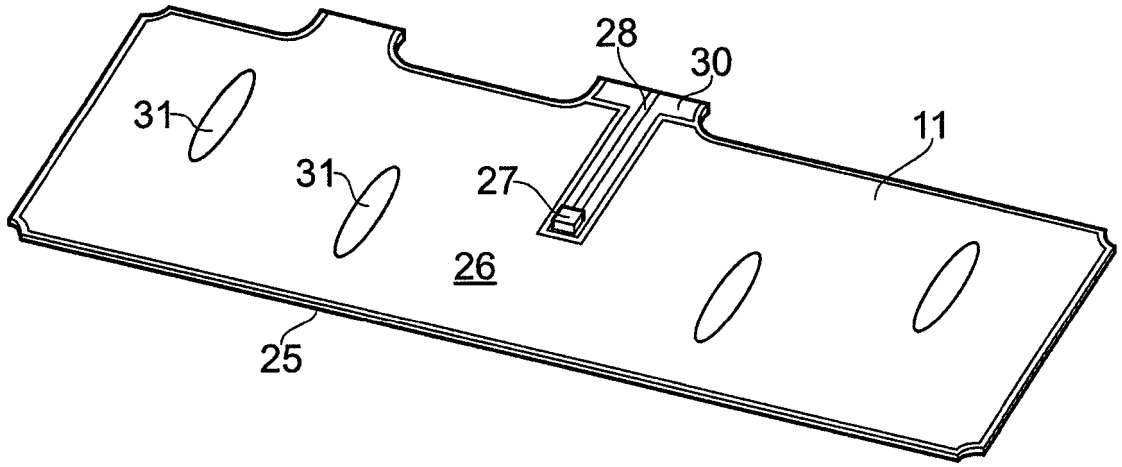

FIG. 3