Staff	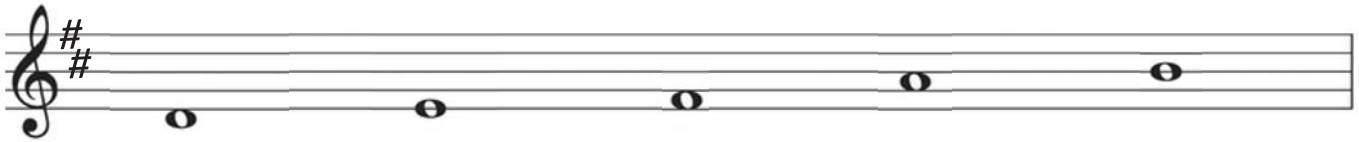				
Ancient Note Name	Gong	Shang	Jiao	Zhen	Yu
Solfège	Do	Re	Mi	Sol	La
Notation	1	2	3	5	6
Note Name	D	E	#F	A	B

【FIG. 1A】

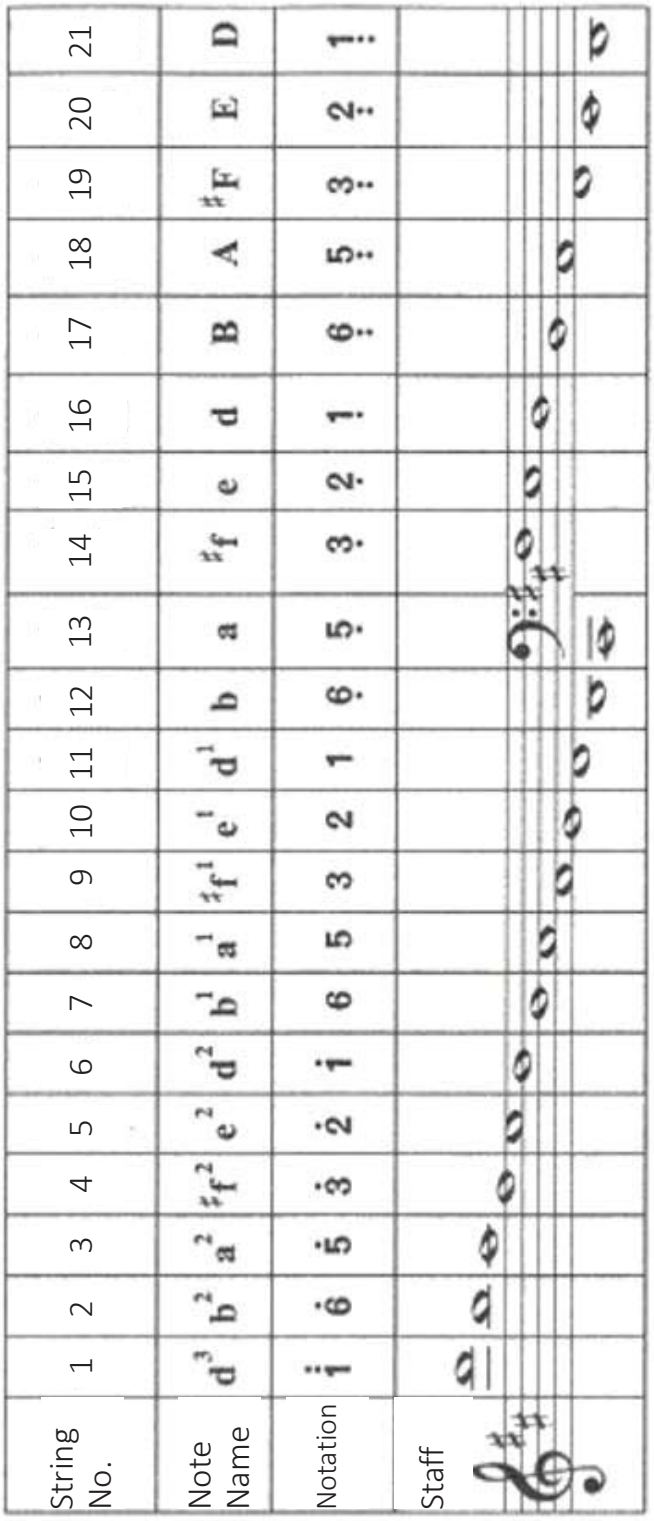
String No.
1 2 3 4 5 6 7 8 9 10 11 12 13 14 15 16 17 18 19 20 21
Note Name
d3 b2 a2 f#2 e2 d2 b1 a1 f#1 e1 d1 b a f# e d B A F# E D
Notation
1 6 5 3 2 1 6 5 3 2 1 6 5 3 2 1 6 5 3 2 1
Staff

【FIG. 1B】

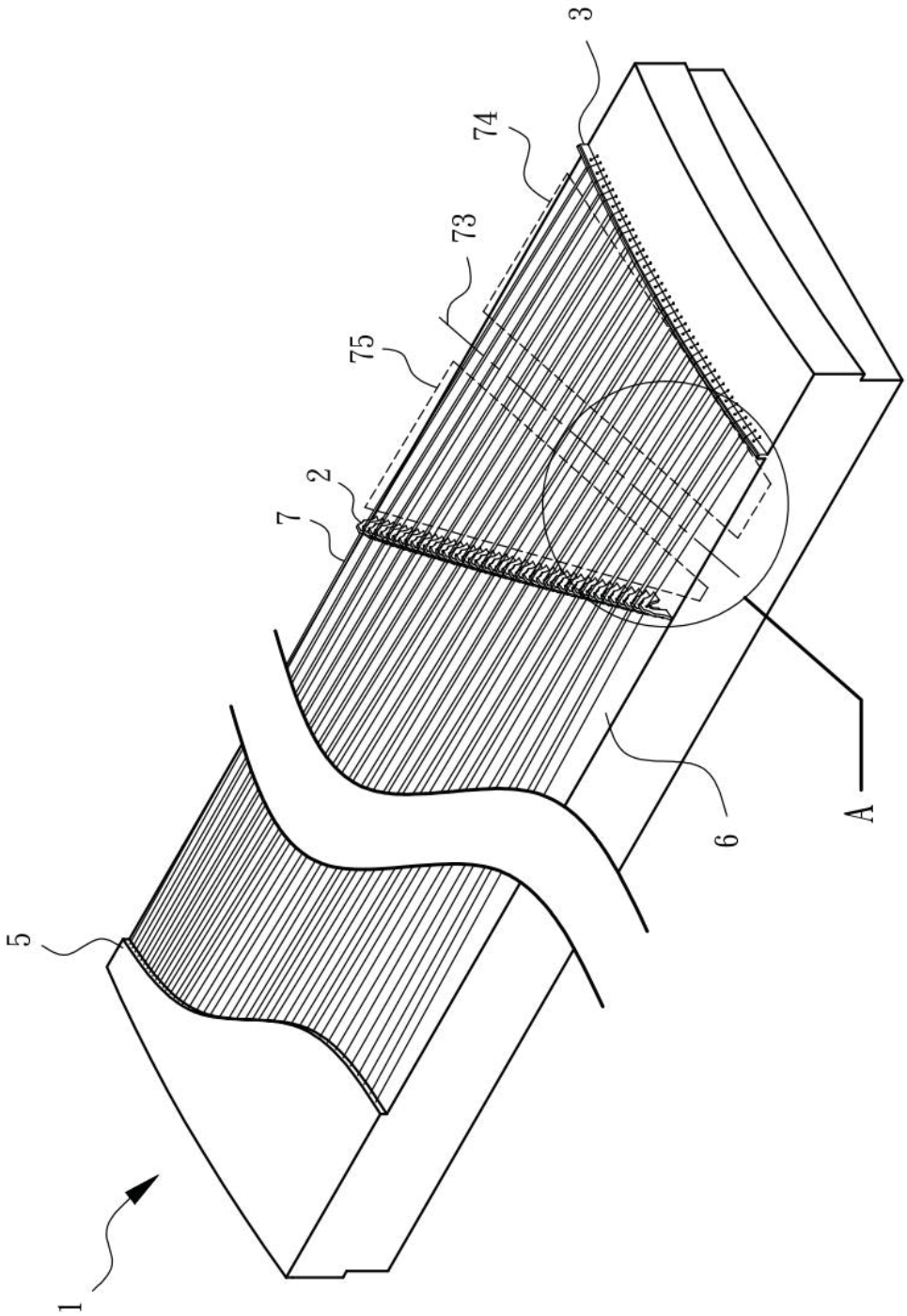

【FIG. 2】

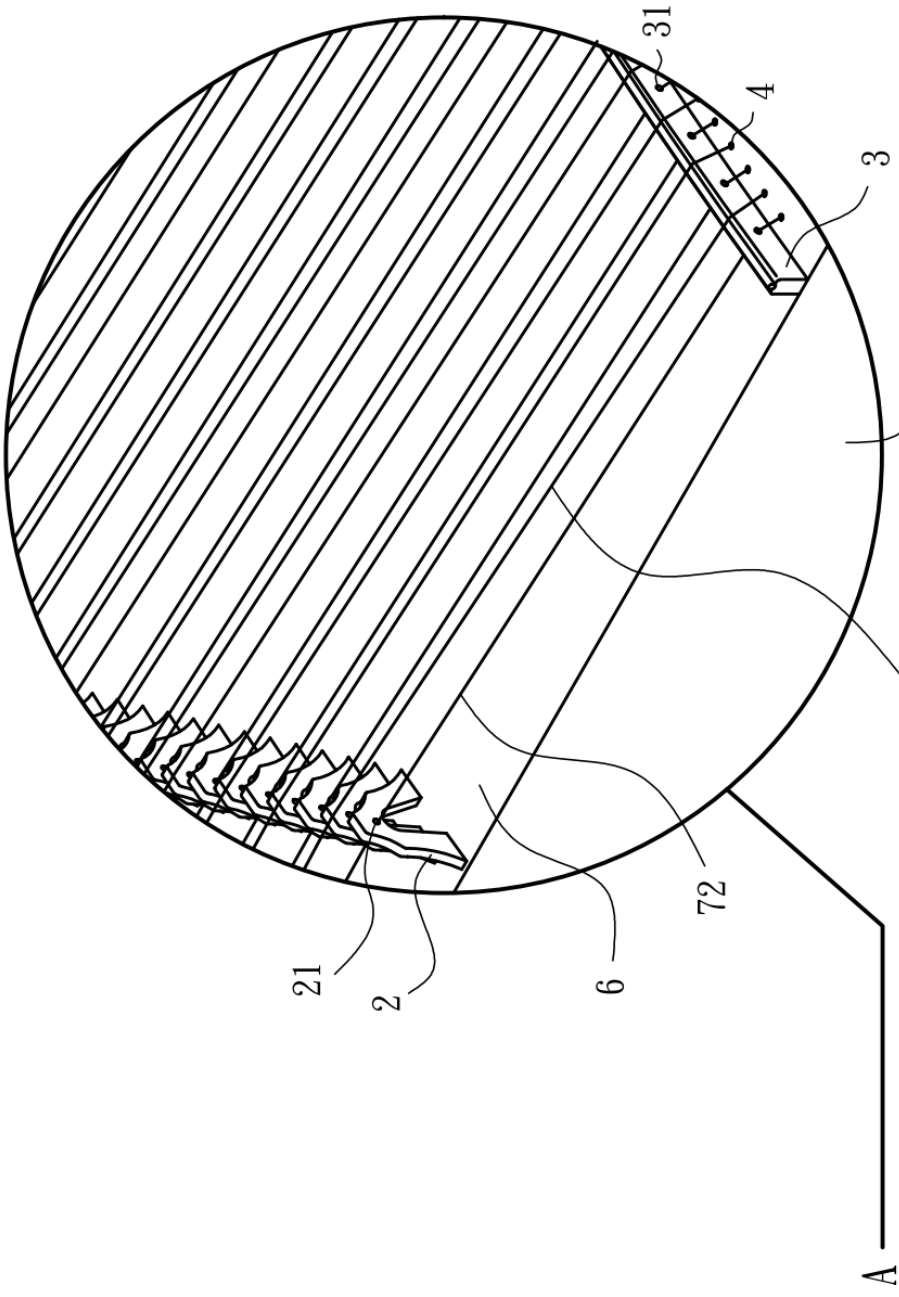

【FIG. 3】

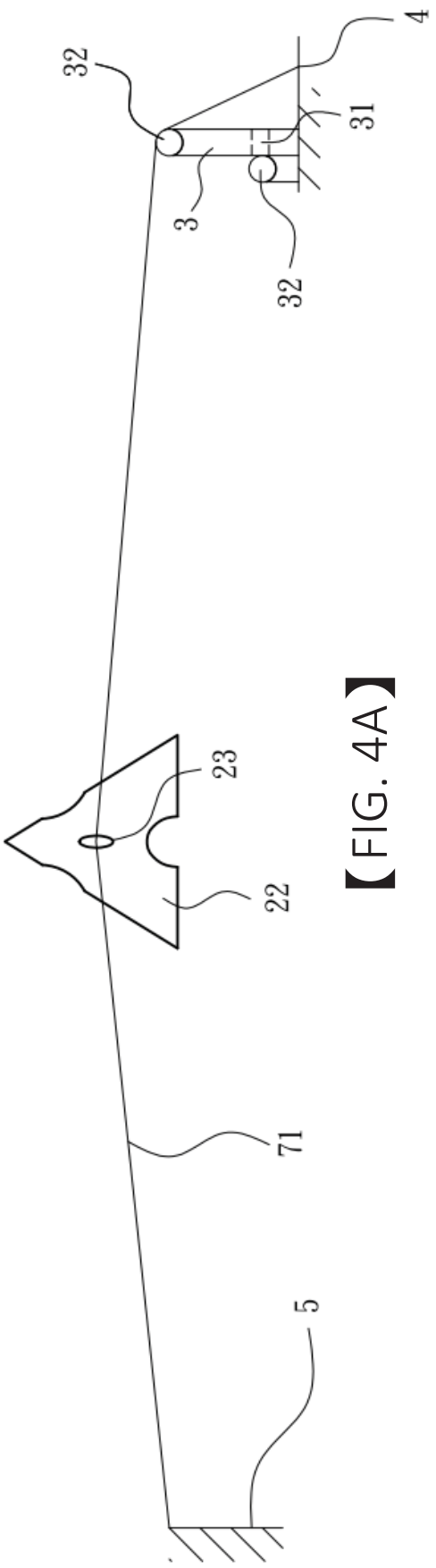

【FIG. 4A】

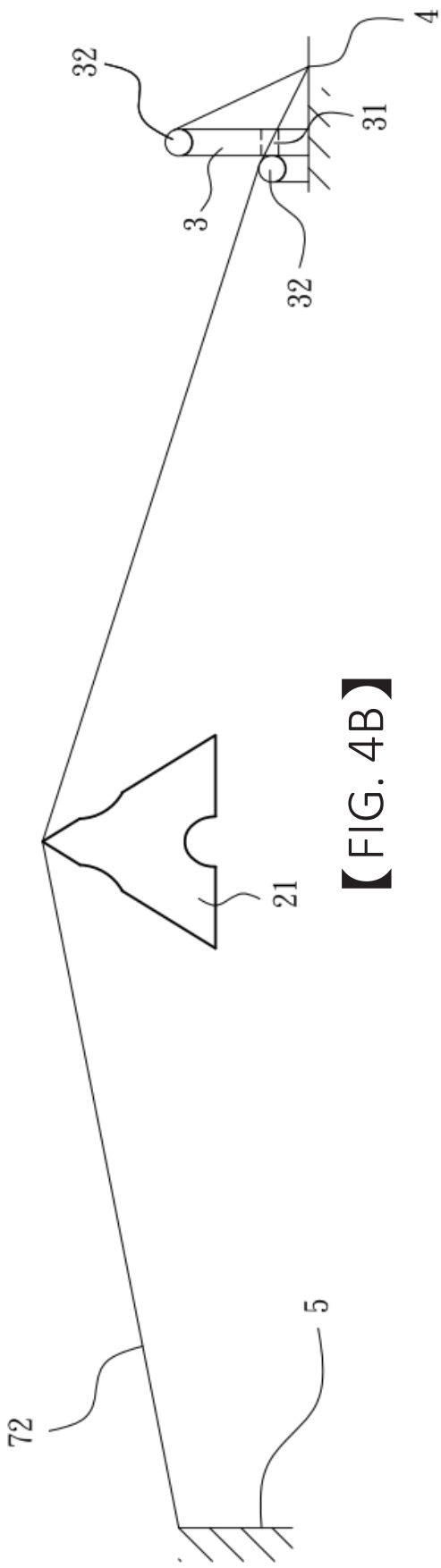

【FIG. 4B】

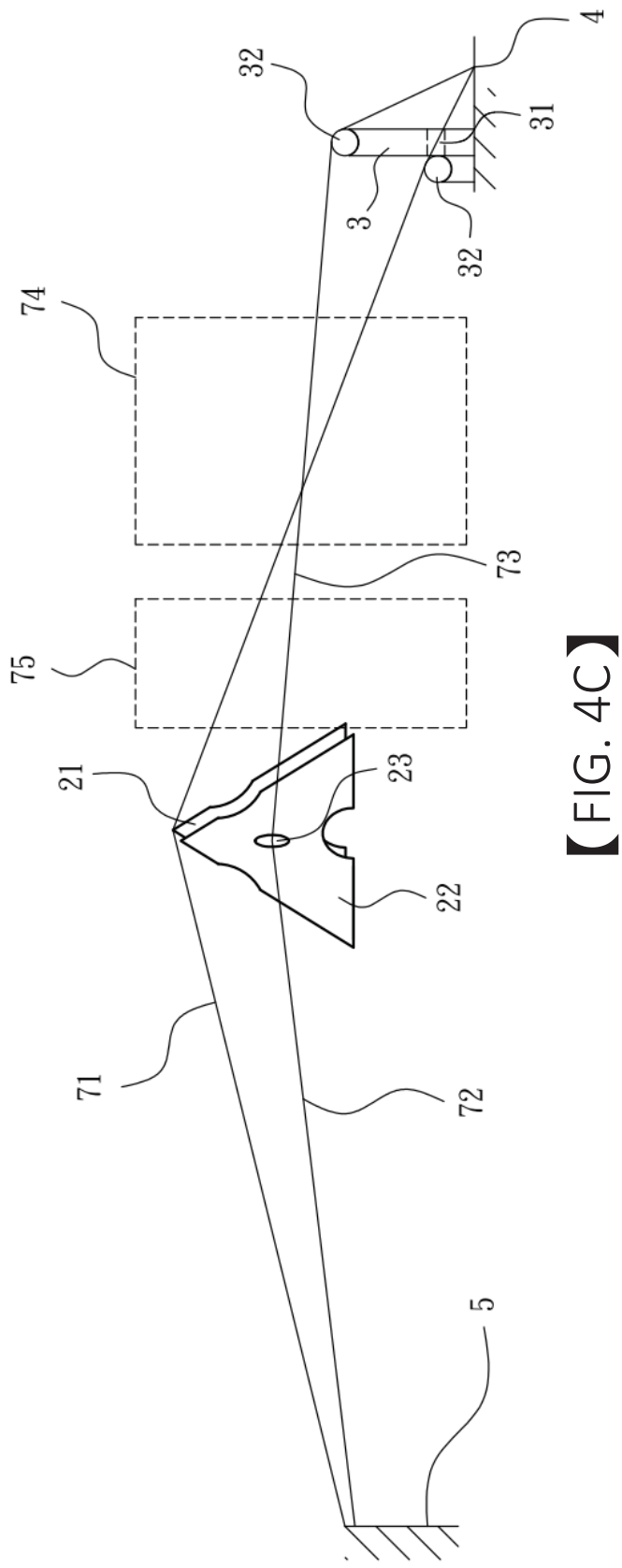

【FIG. 4C】

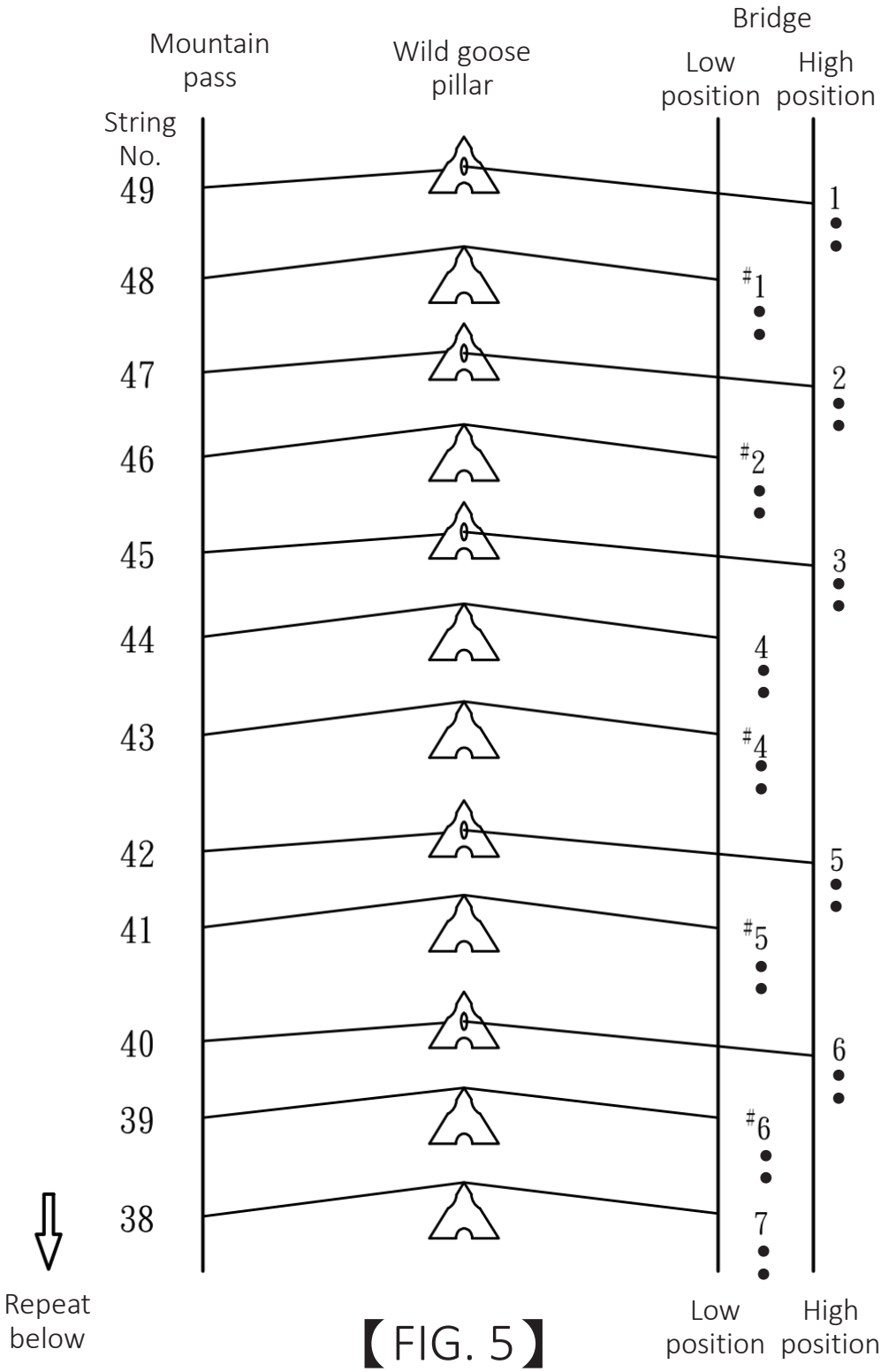
Mountain pass
Wild goose pillar
Bridge
Low position
High position
String No.
49
48
47
46
45
44
43
42
41
40
39
38
1
#1
2
#2
3
4
#4
5
#5
6
#6
7
Repeat below
Low position
High position

【FIG. 5】

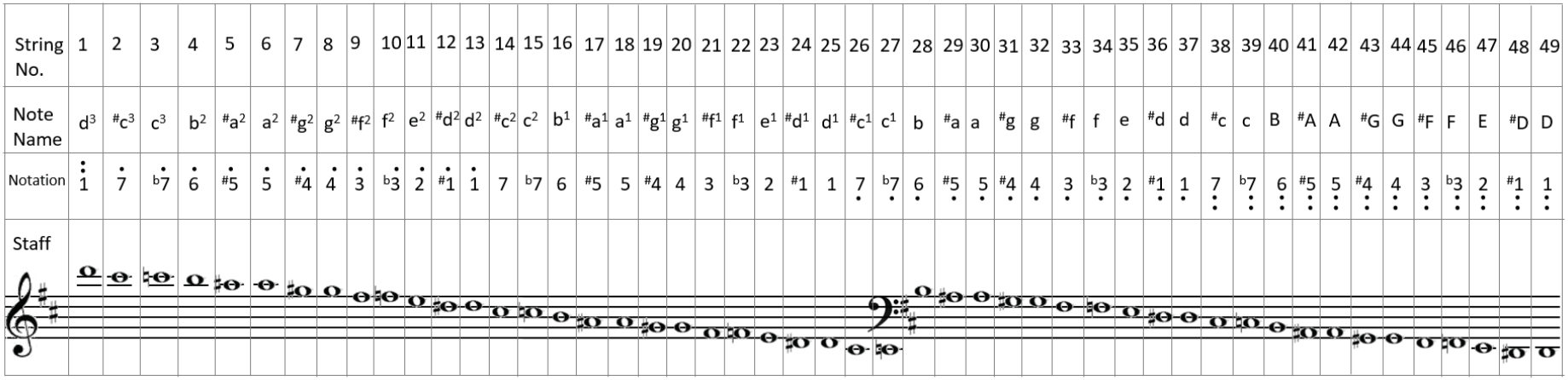
String No.
1 2 3 4 5 6 7 8 9 10 11 12 13 14 15 16 17 18 19 20 21 22 23 24 25 26 27 28 29 30 31 32 33 34 35 36 37 38 39 40 41 42 43 44 45 46 47 48 49
Note Name
d3 #c3 c3 b2 #a2 a2 #g2 g2 #f2 f2 e2 #d2 d2 #c2 c2 b1 #a1 a1 #g1 g1 #f1 f1 e1 #d1 d1 #c1 c1 b #a a #g g #f f e #d d #c c B #A A #G G #F F E #D D
Notation
1 7 b7 6 #5 5 #4 4 3 b3 2 #1 1 7 b7 6 #5 5 #4 4 3 b3 2 #1 1 7 b7 6 #5 5 #4 4 3 b3 2 #1 1 7 b7 6 #5 5 #4 4 3 b3 2 #1 1
Staff

【FIG. 6】