Fig. 1

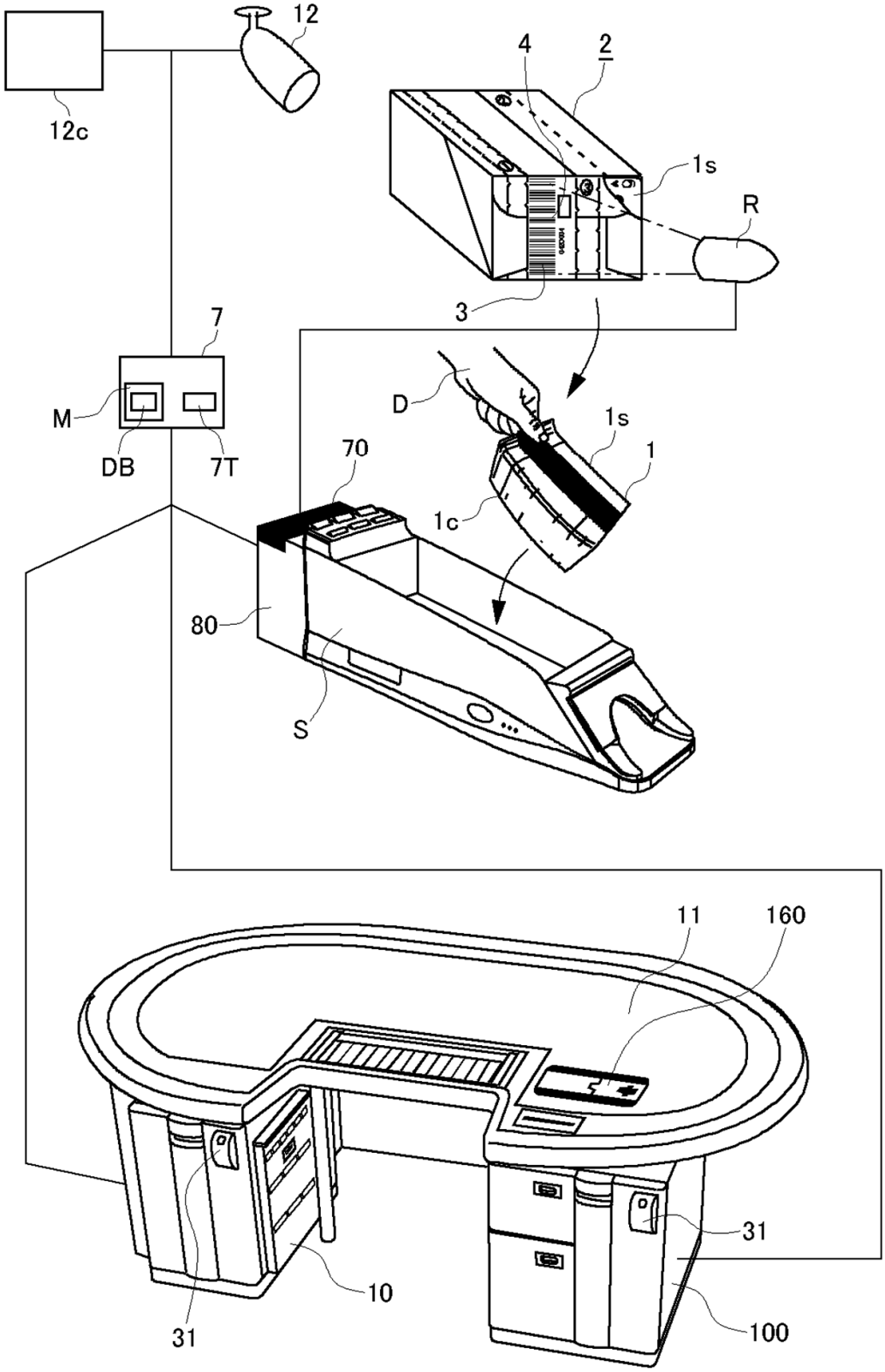

Fig. 2

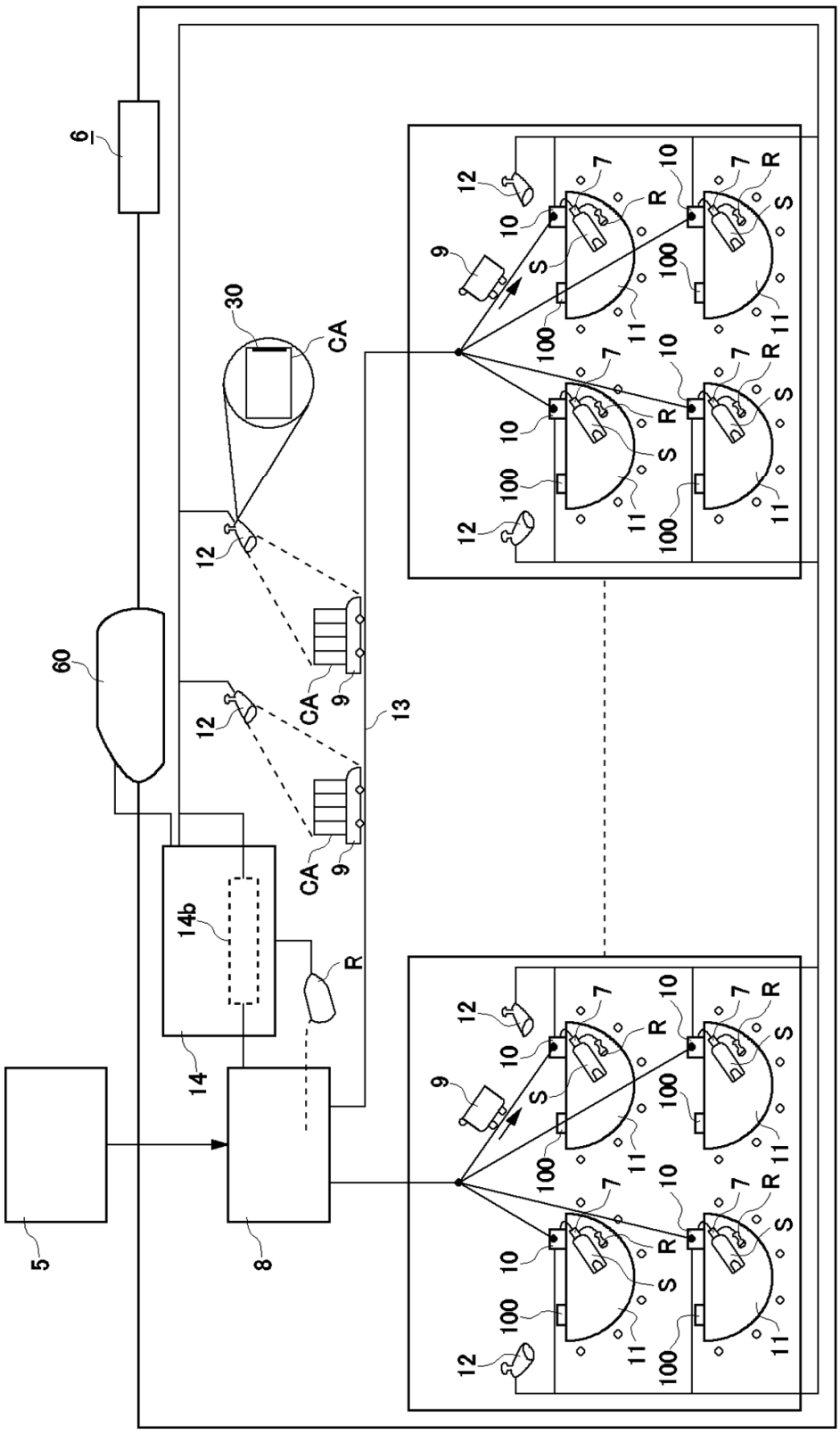

Fig. 3

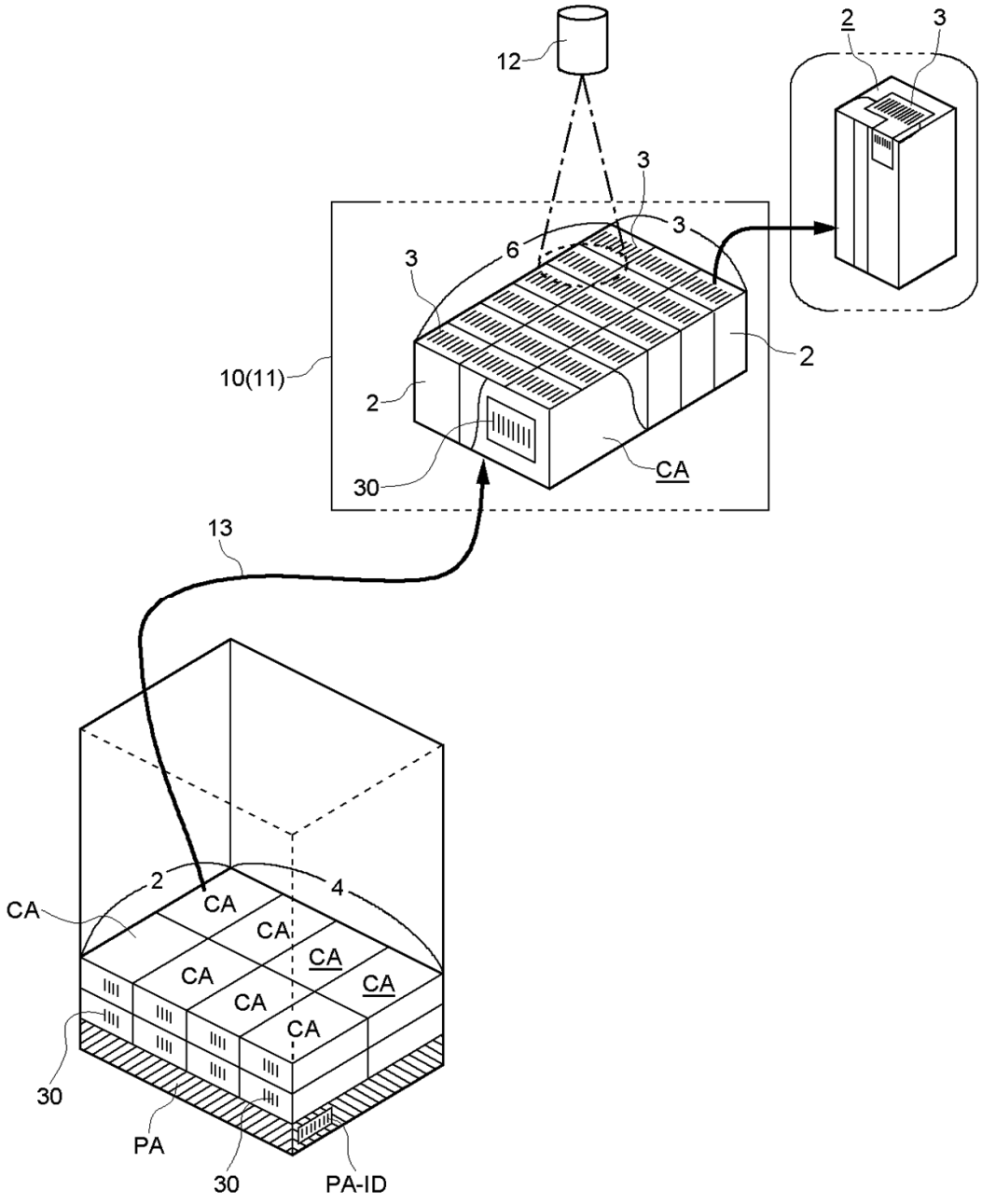

Fig. 4A

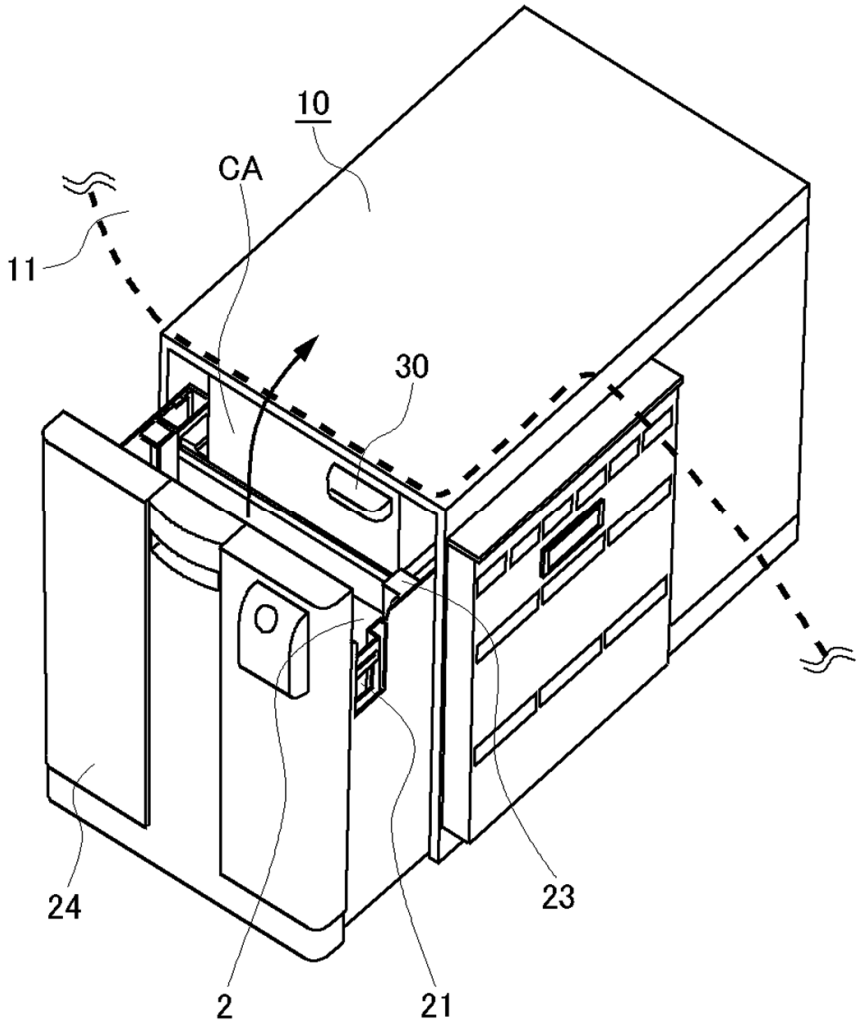

Fig. 4B

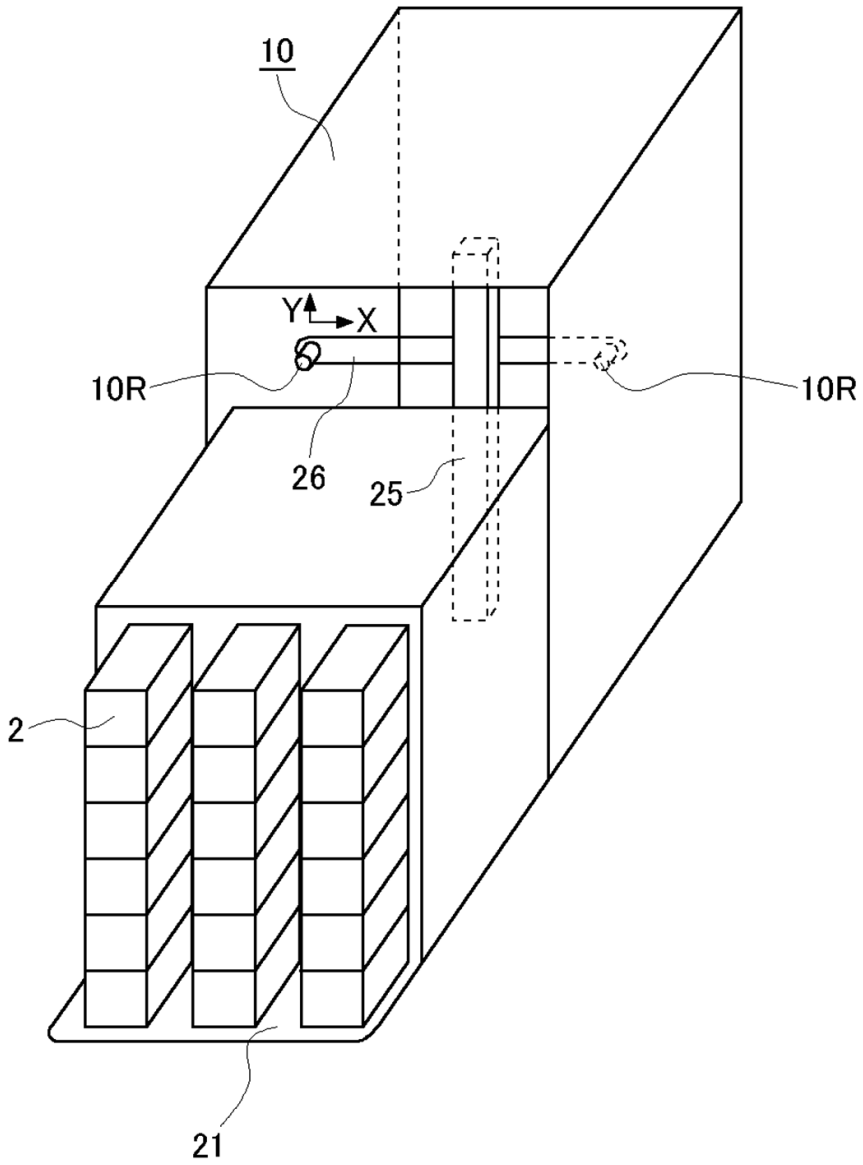

Fig. 4C

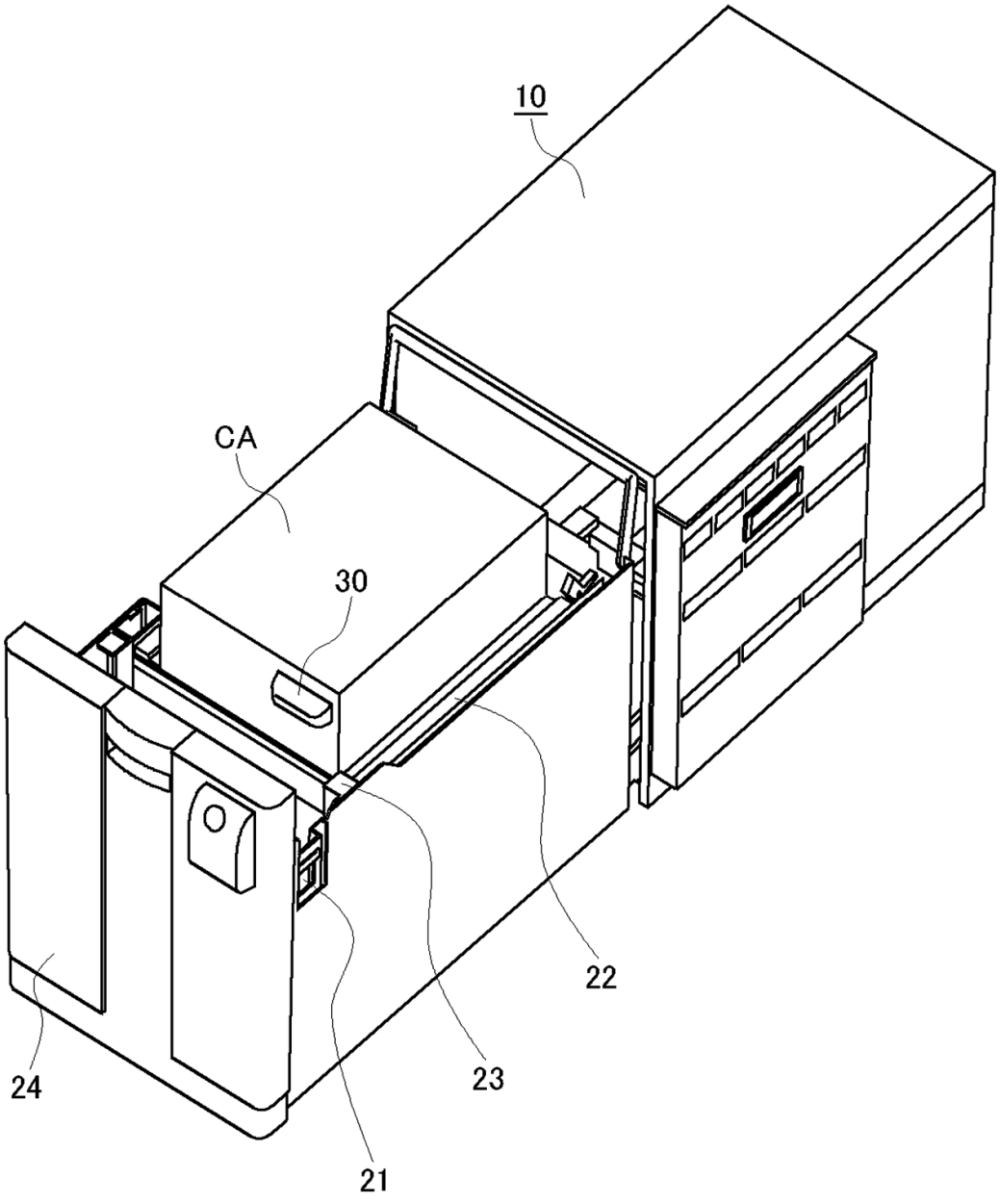

Fig. 5A

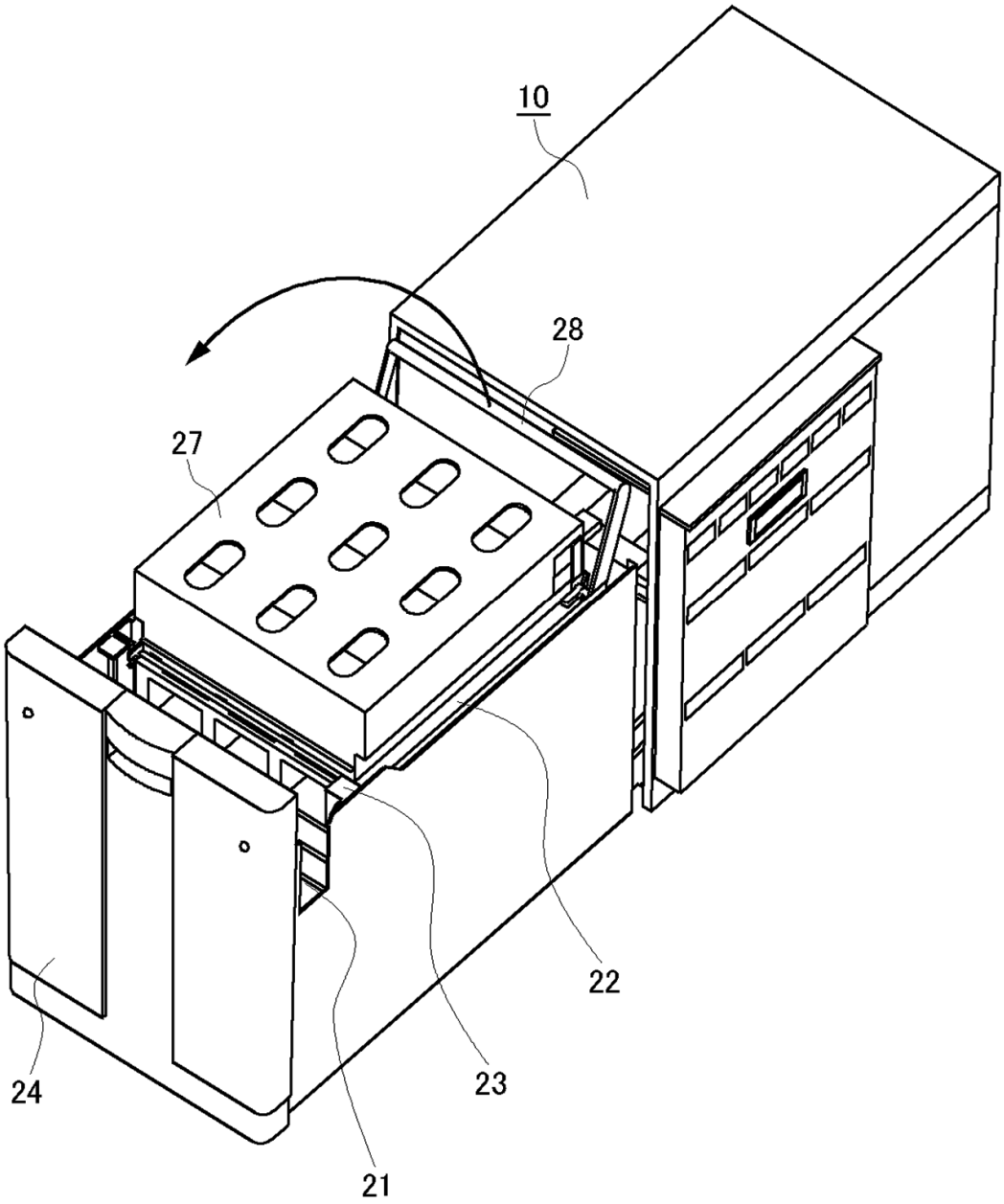

Fig. 5B

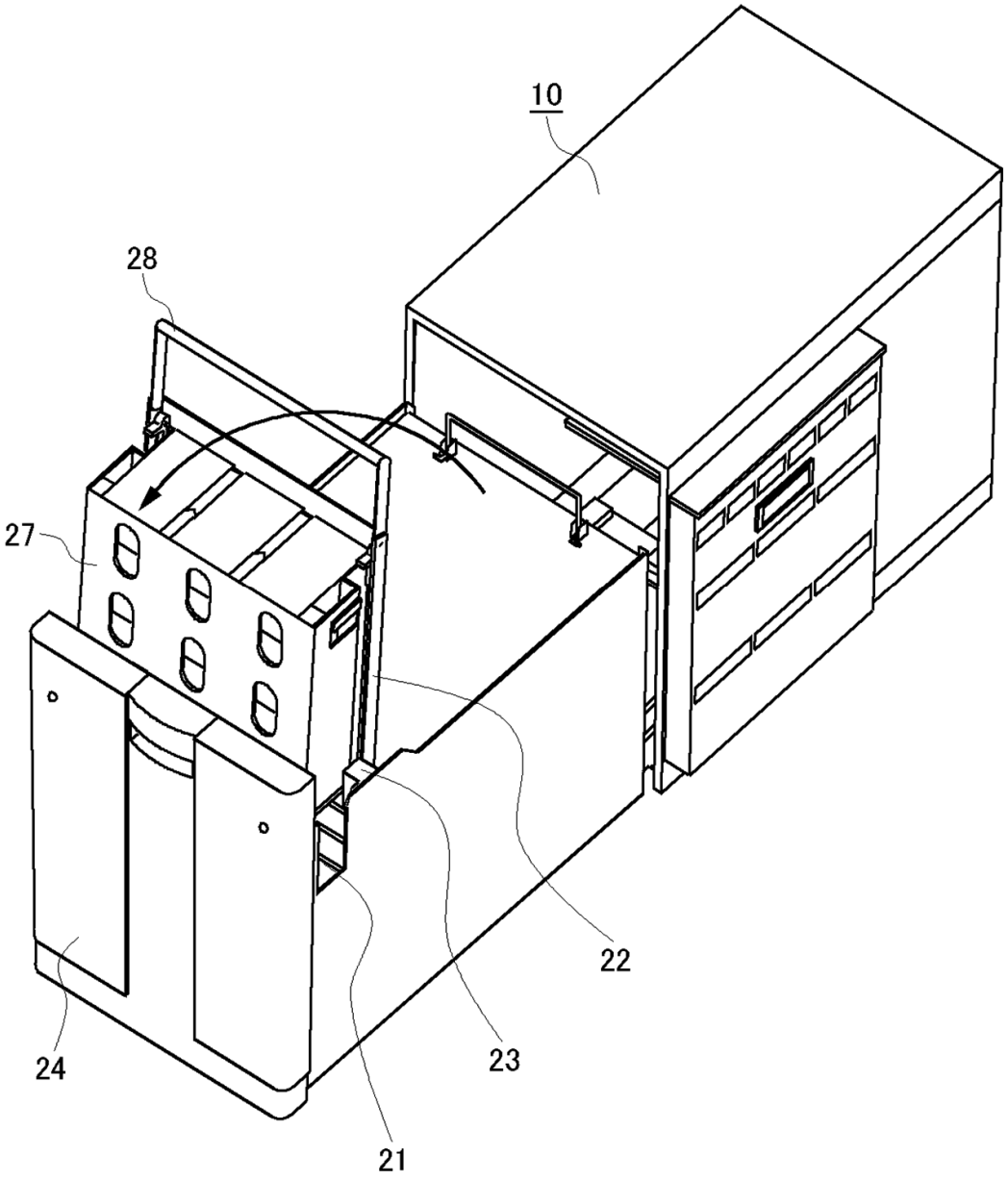

Fig. 6

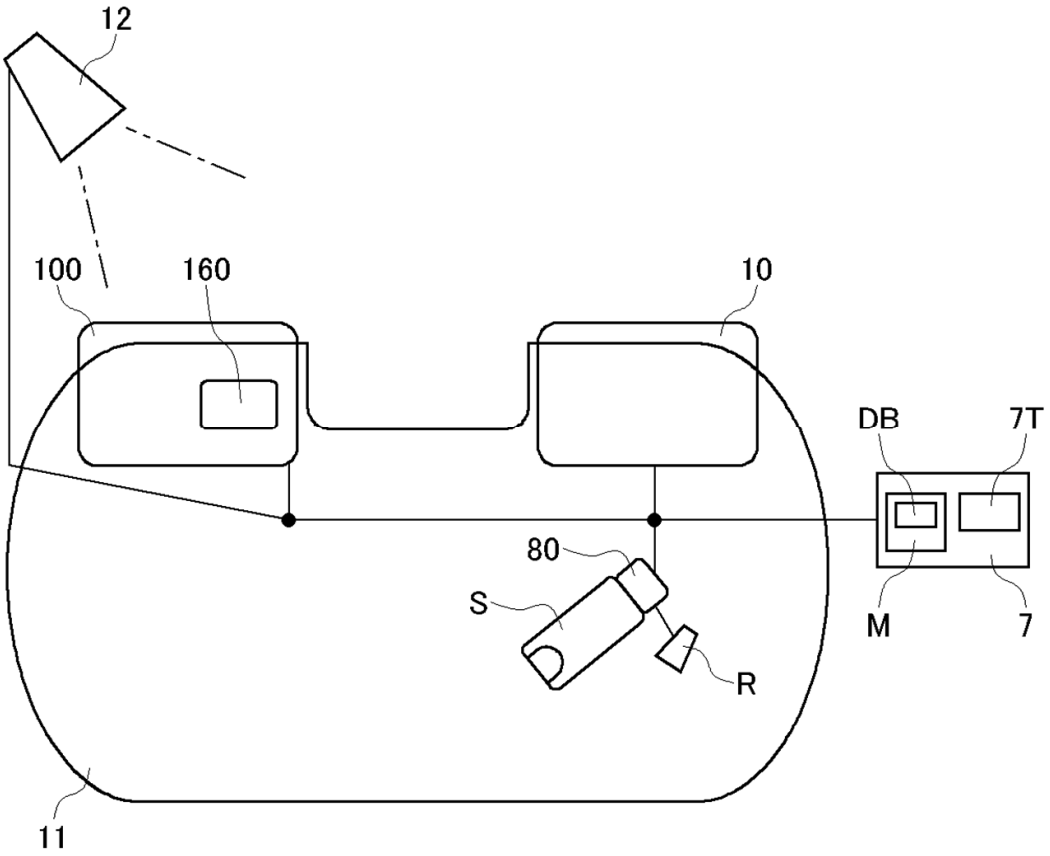

Fig. 7A

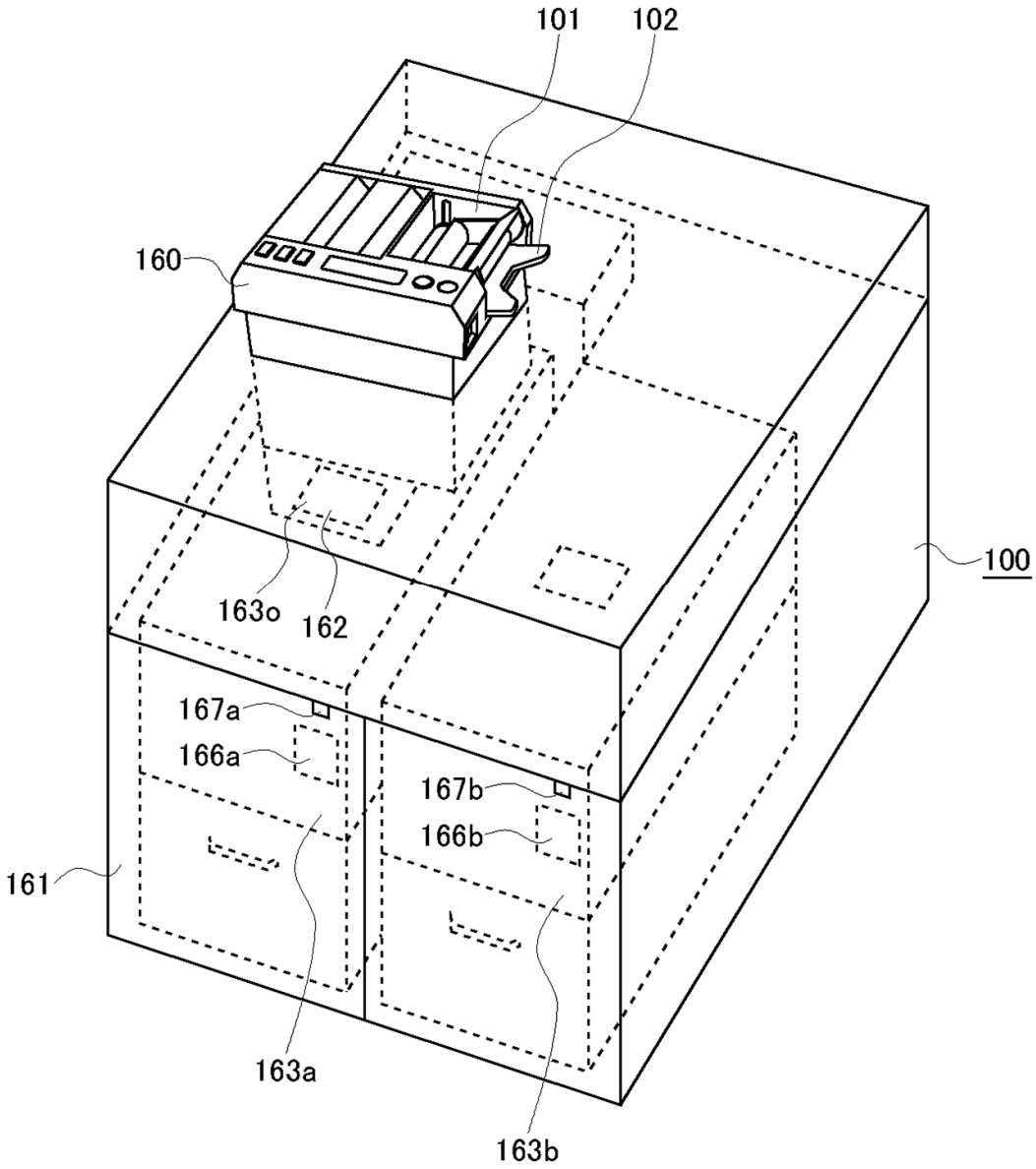

Fig. 7B

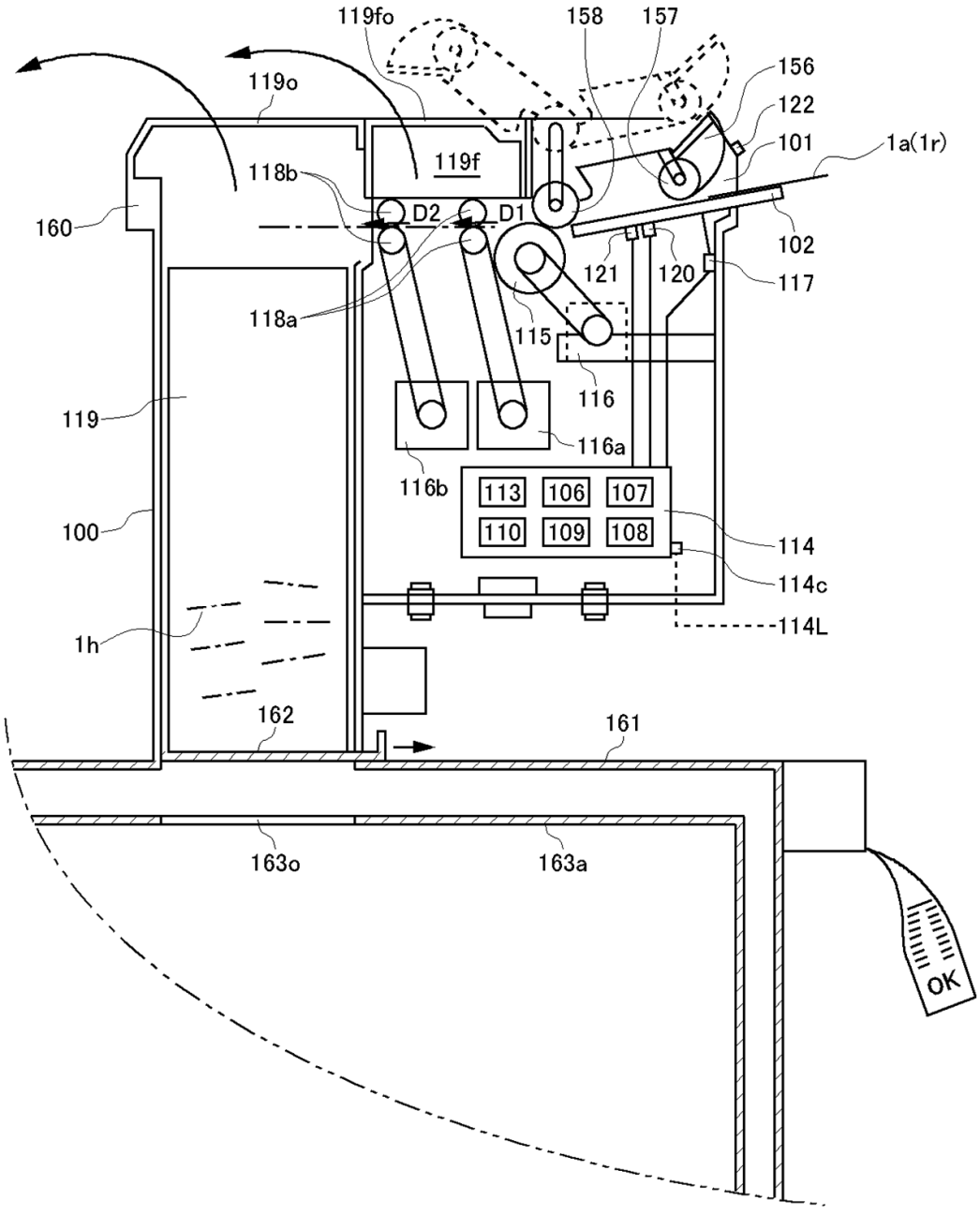
119fo
158
157
156
119o
122
101
1a(1r)
119f
118b
D2
D1
160
102
121
120
117
118a
115
116
119
116a
116b
113
106
107
110
109
108
100
114
114c
114L
1h
162
161
163o
163a
OK

Fig. 8

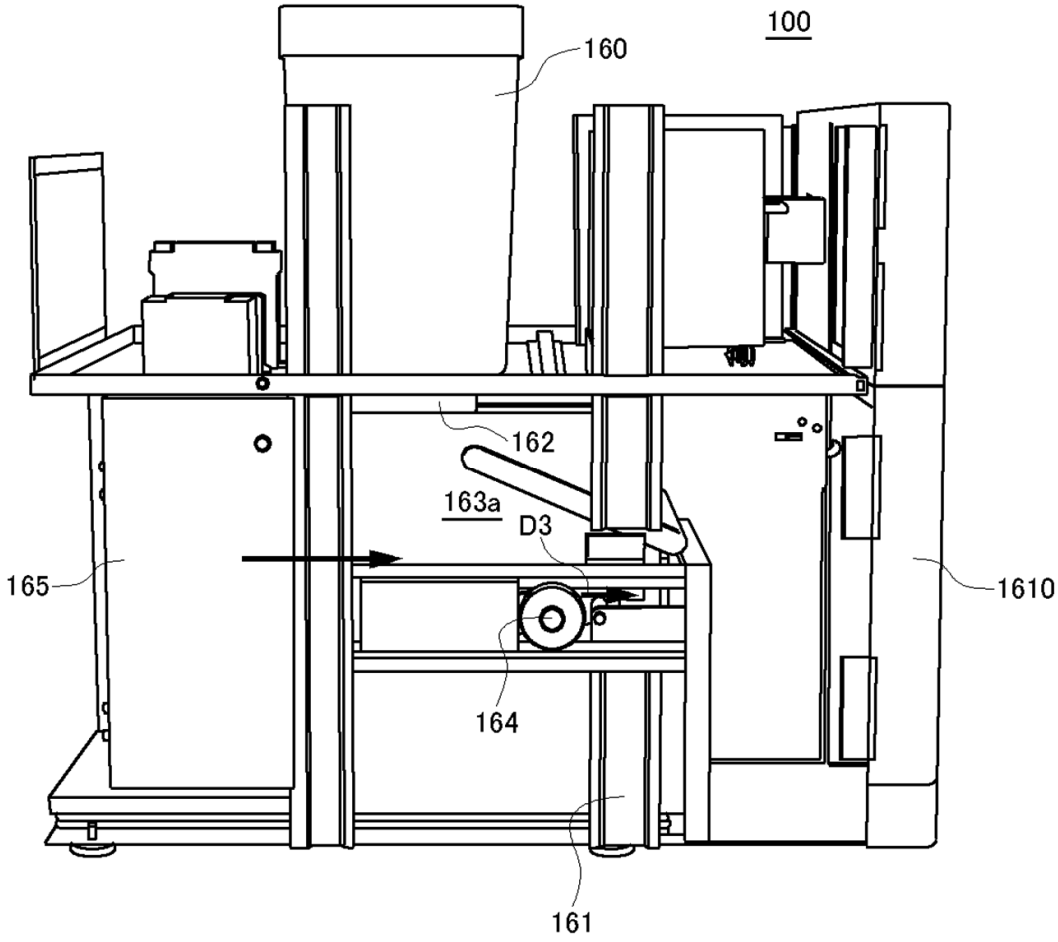

Fig. 9

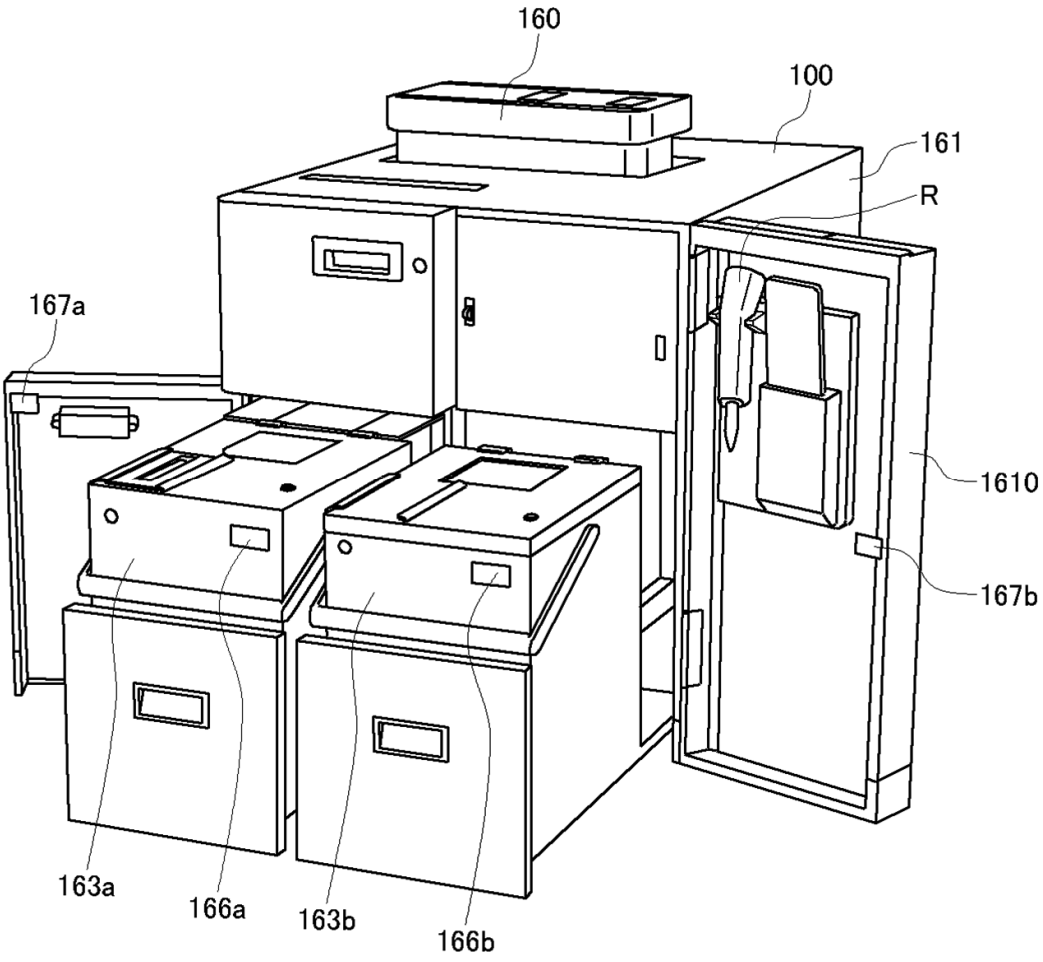

Fig. 10

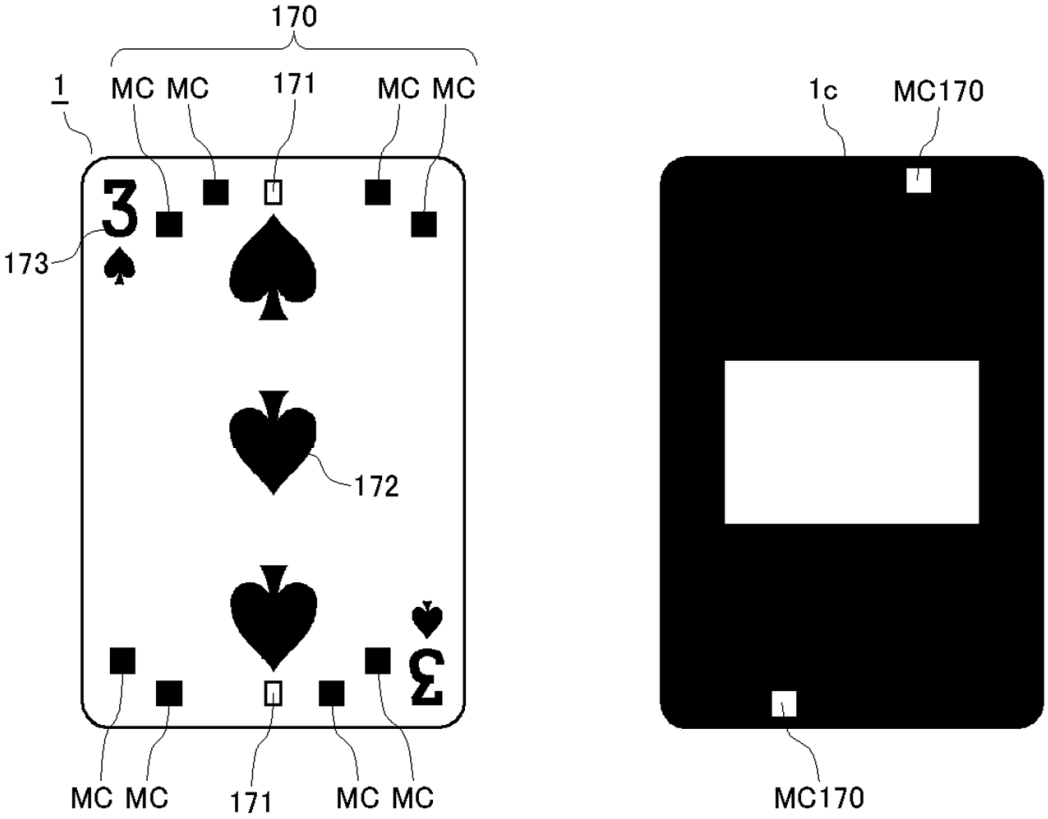

Fig. 11

COMBINATION	POSITION RELATION OF MARKS	SENSOR OUTPUT
1	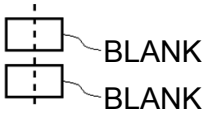	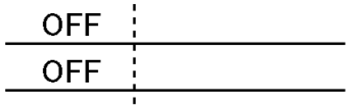
2	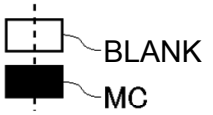	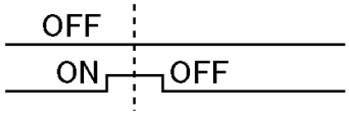
3	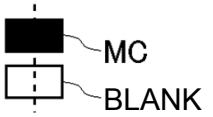	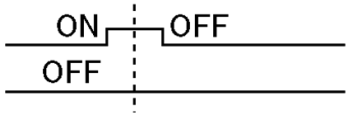
4	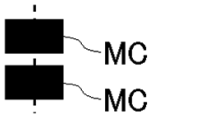	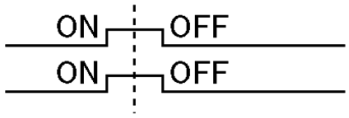

Fig. 12

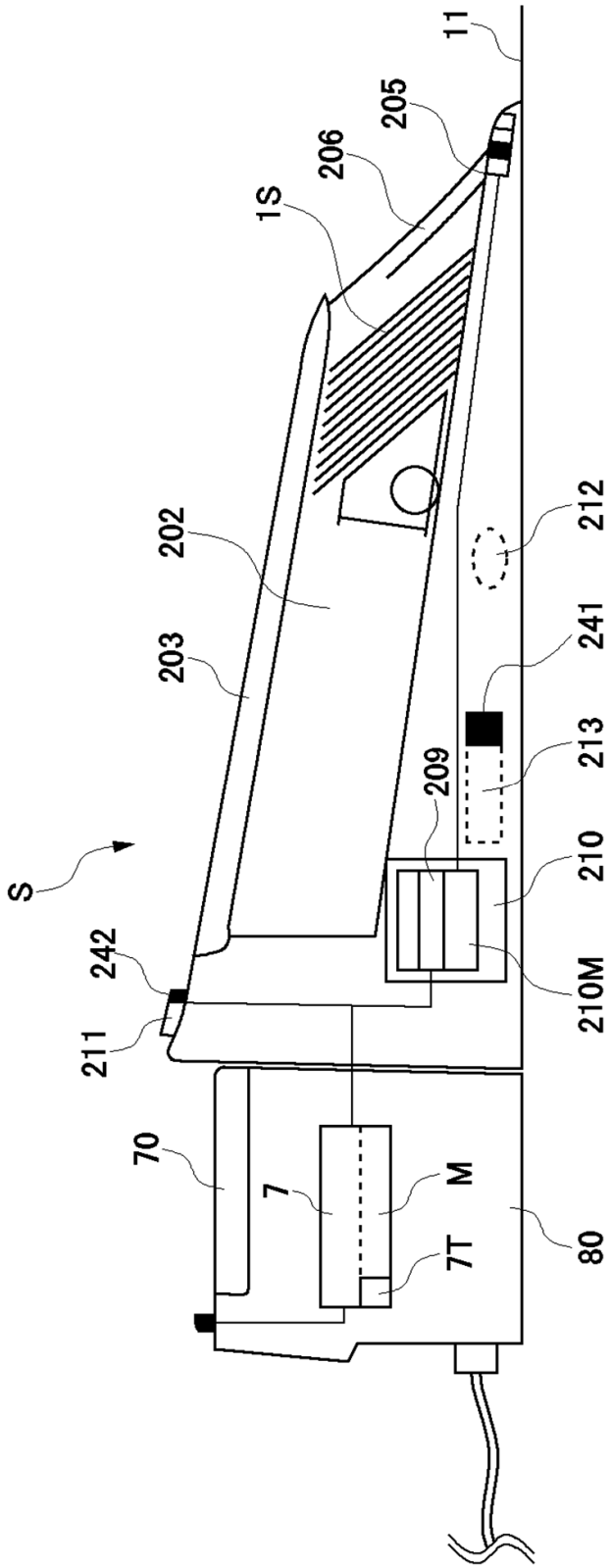
11
205
206
1S
202
212
203
241
213
209
S
210
242
210M
211
70
7
M
80
7T