Drawings

[Fig. 1]

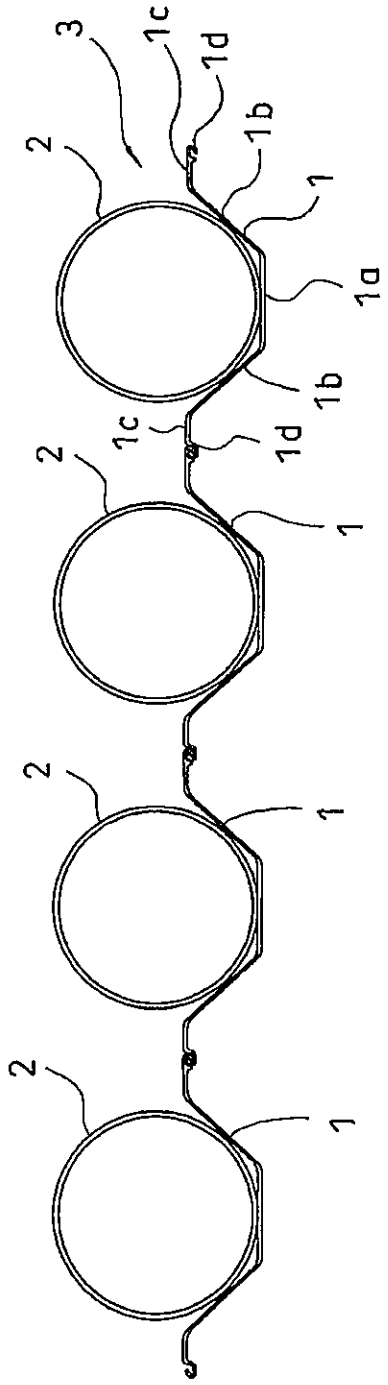

[Fig. 2]

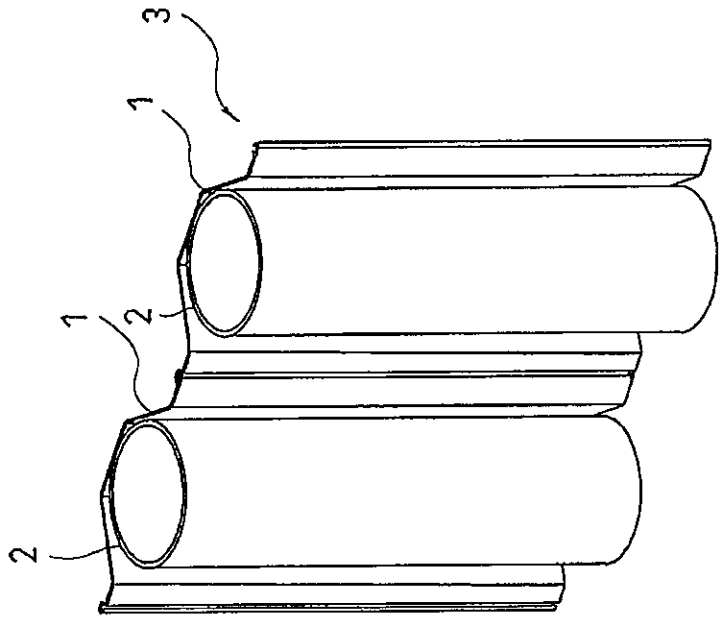

[Fig. 3]

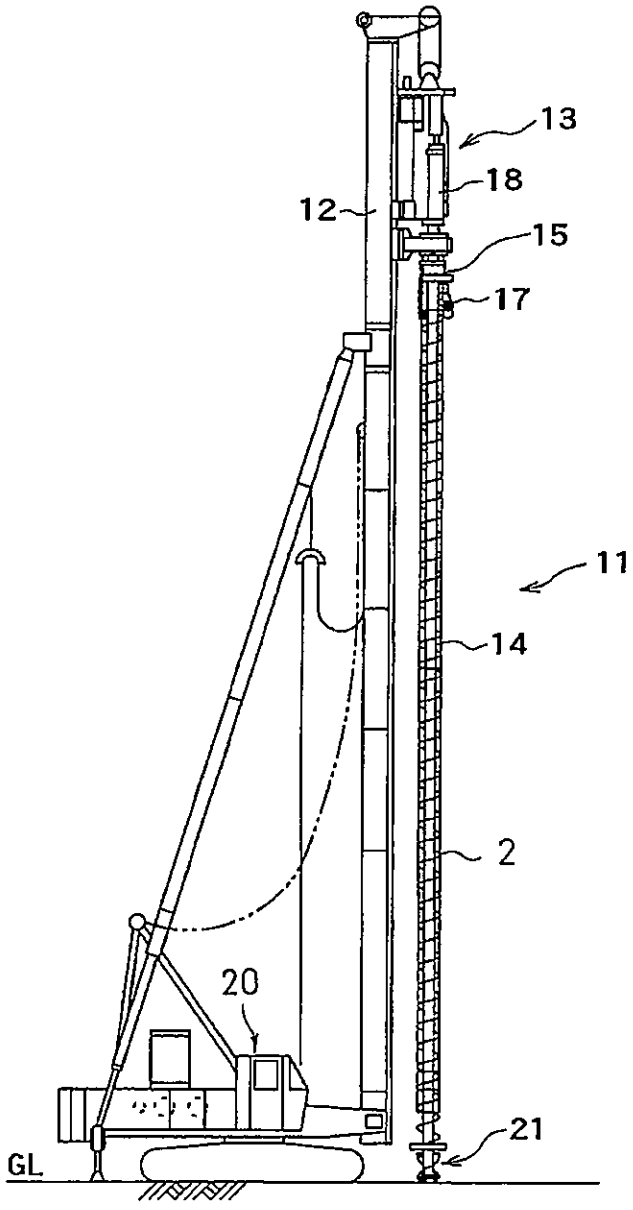

[Fig. 4]

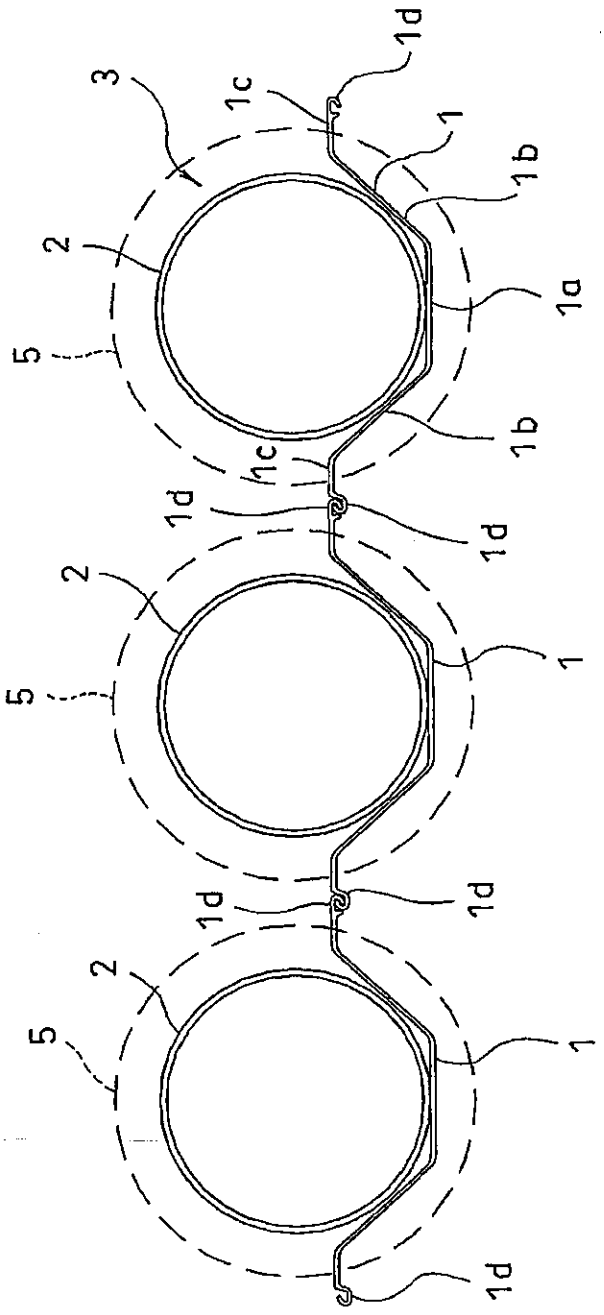

[Fig. 5]

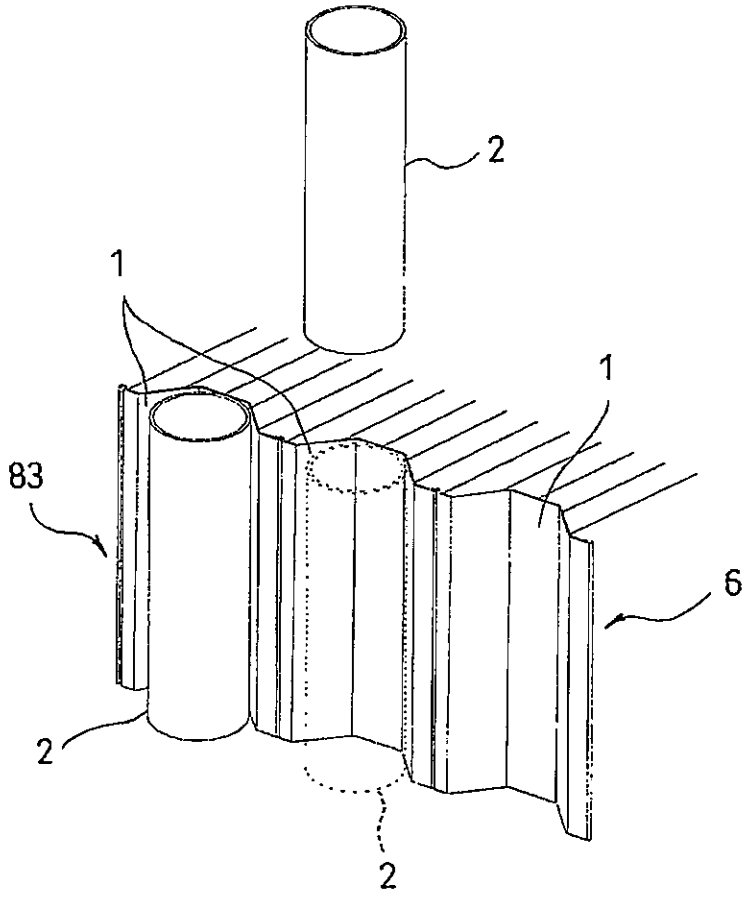

[Fig. 6]

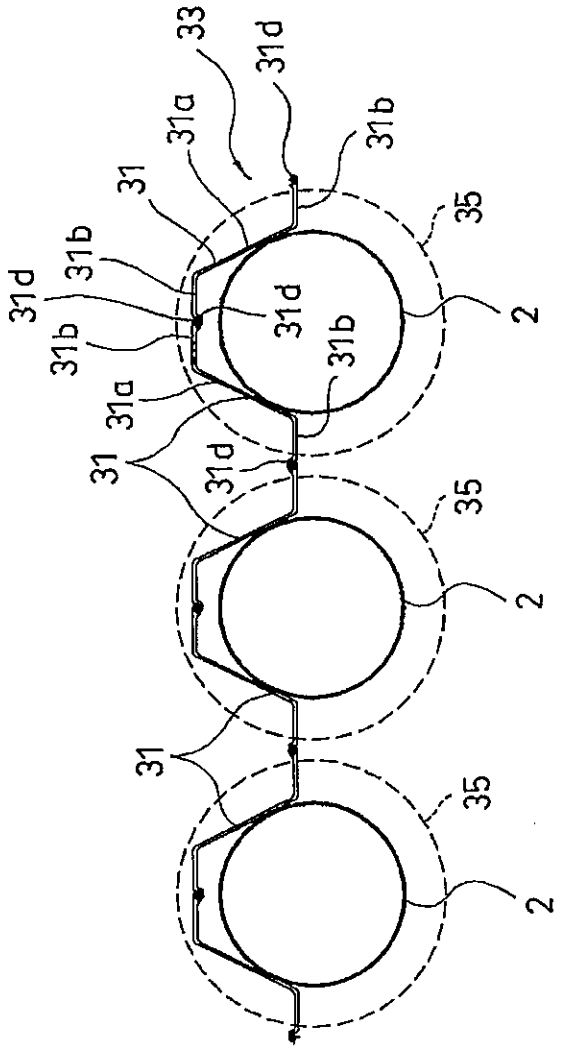

[Fig. 7]

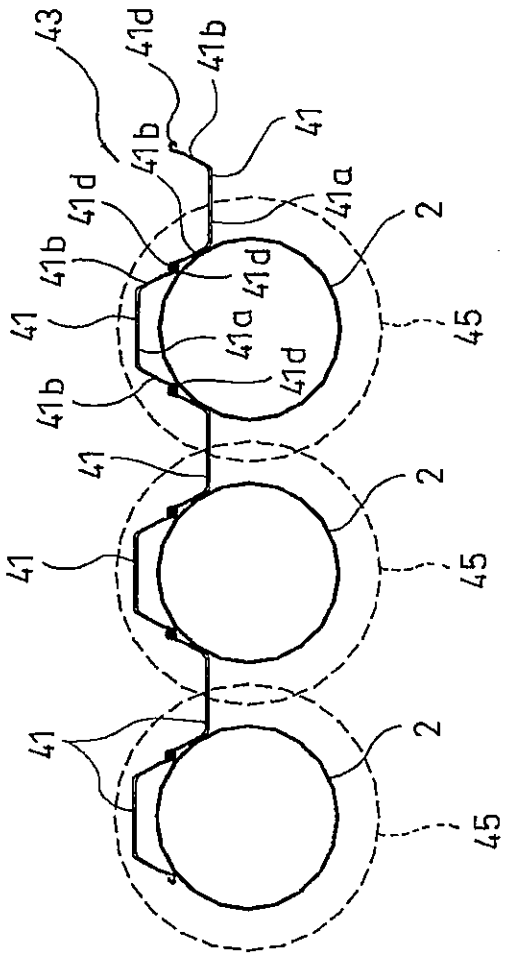
43
41d
41b
41b
41
41d
41a
2
41b
41d
41
41a
41d
45
41b
41d
41
2
41
45
41
2
45

[Fig. 8]

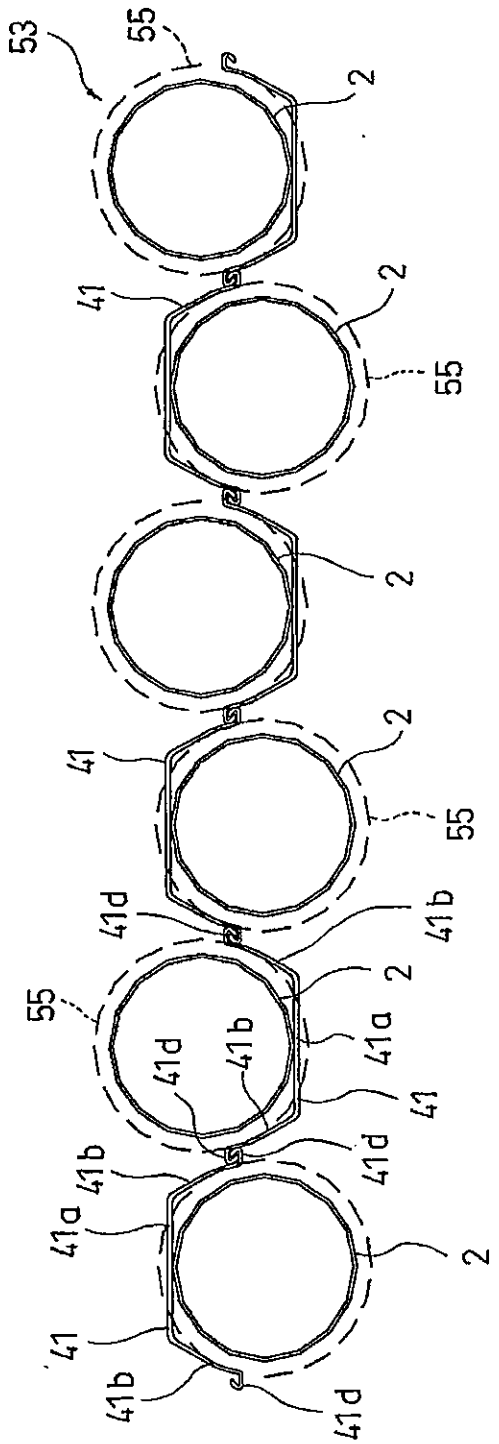
53
55
2
41
2
55
2
41
2
55
41d
41b
55
2
41d
41b
41a
41
41b
41d
41a
2
41
41b
41d

[Fig. 9]

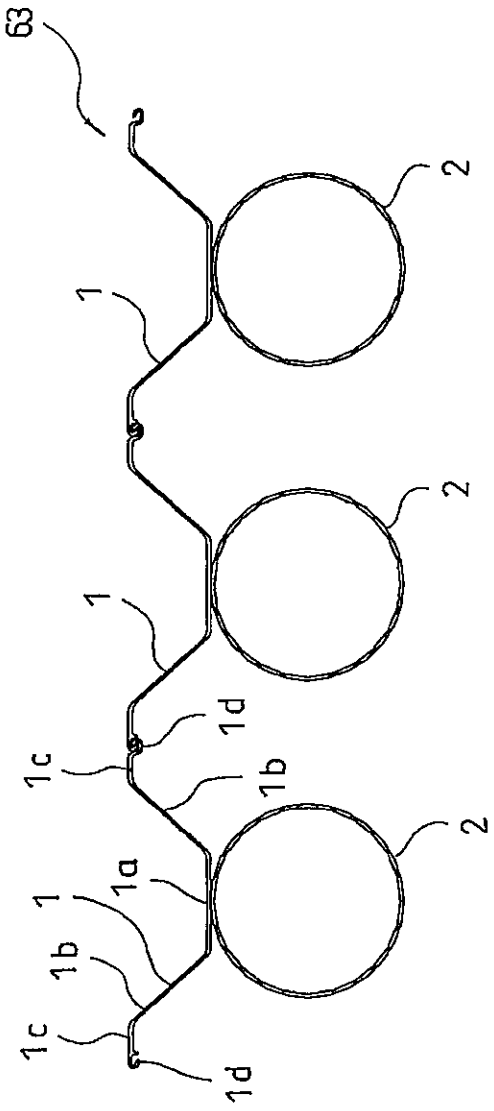

[Fig. 10]

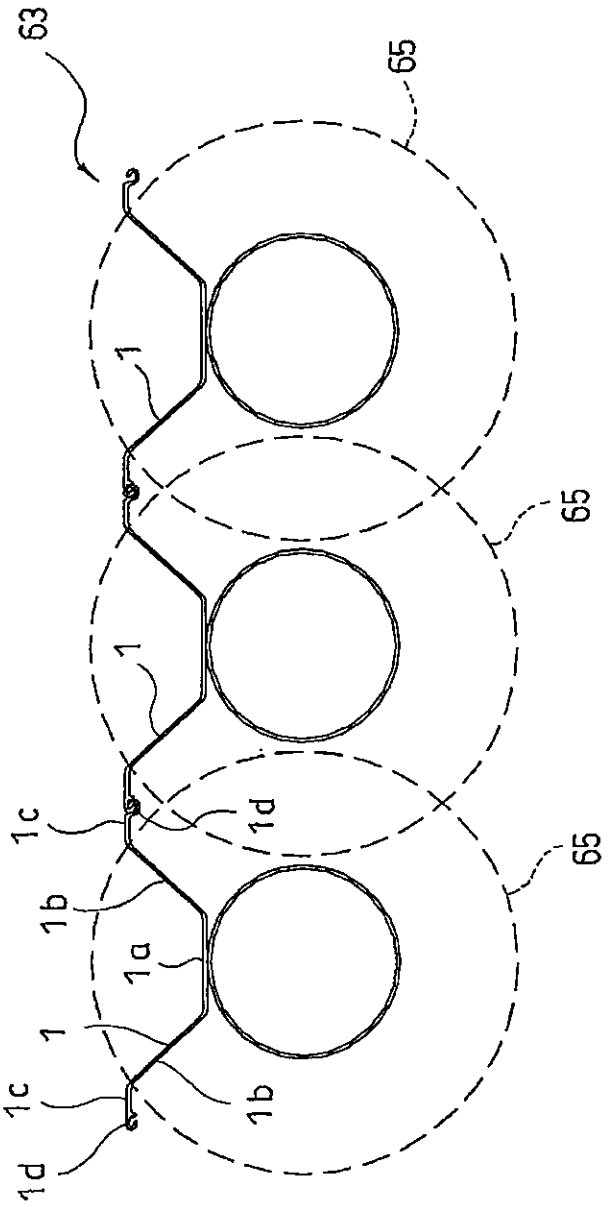

[Fig. 11]

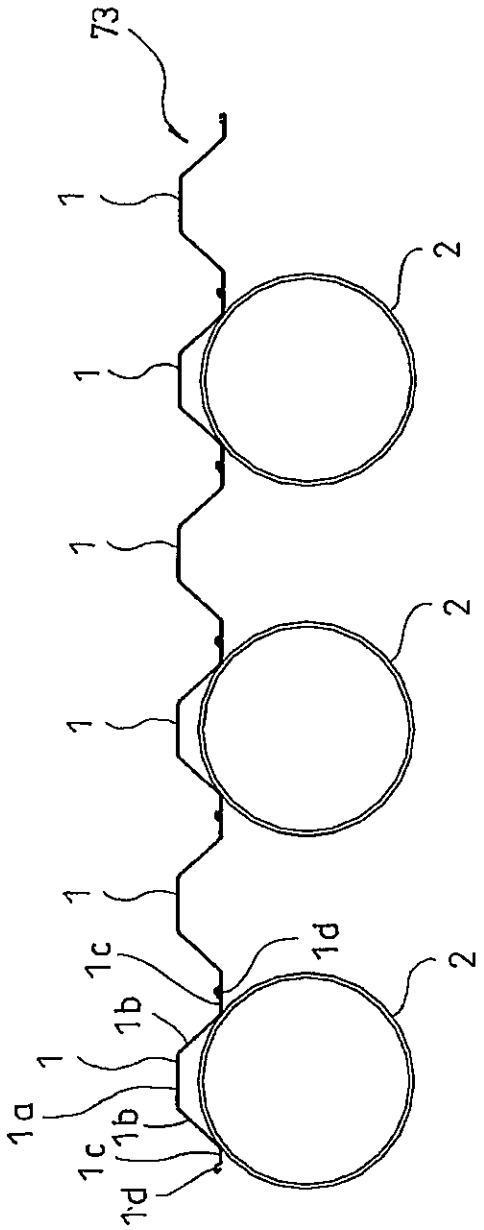

[Fig. 12]

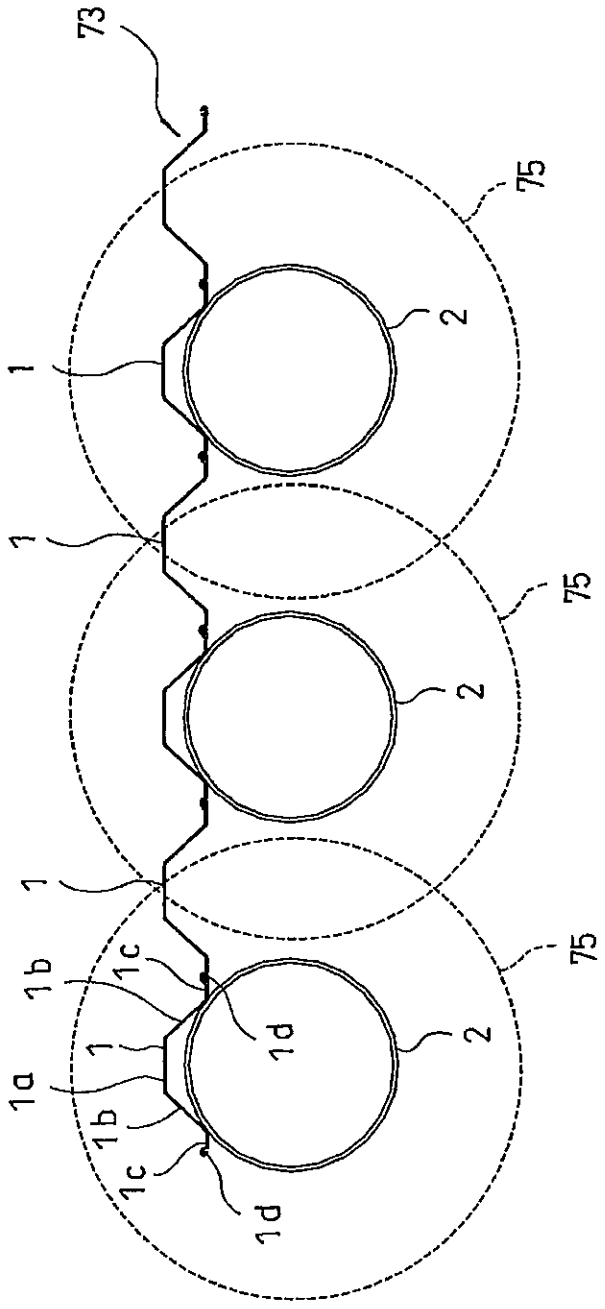

[Fig. 13]

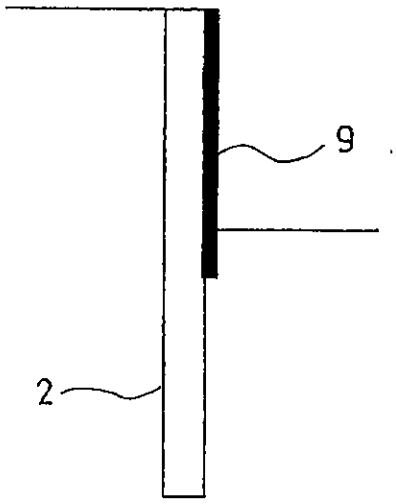

[Fig. 14]

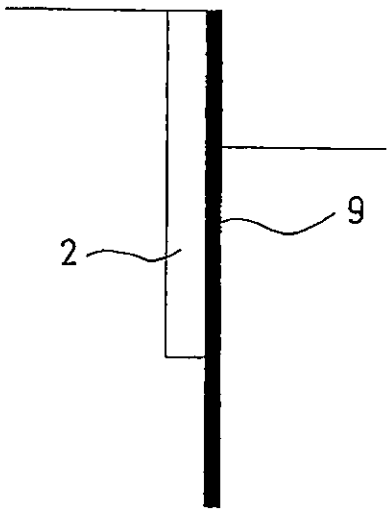

[Fig. 15]

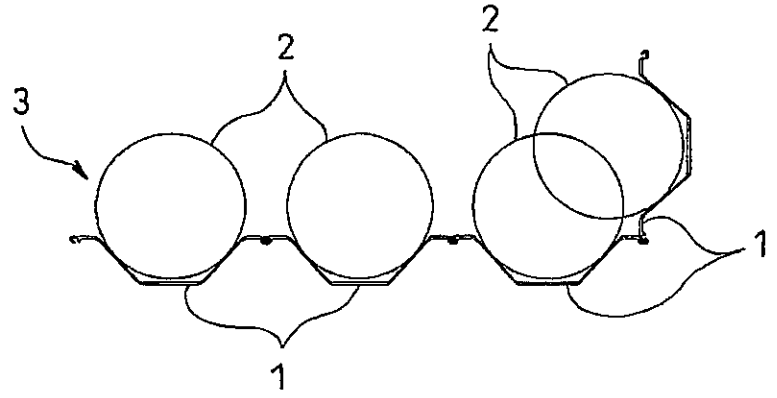

[Fig. 16]

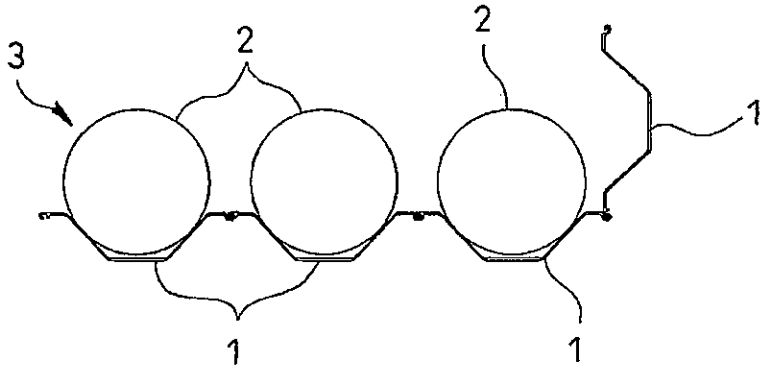

[Fig. 17]

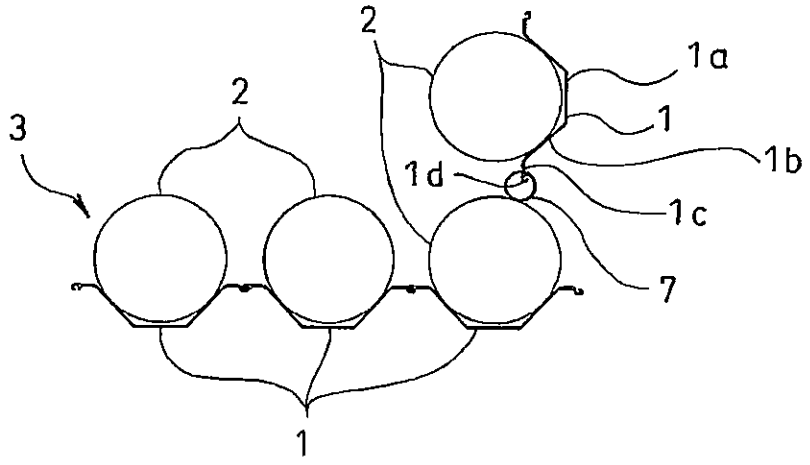

[Fig. 18]

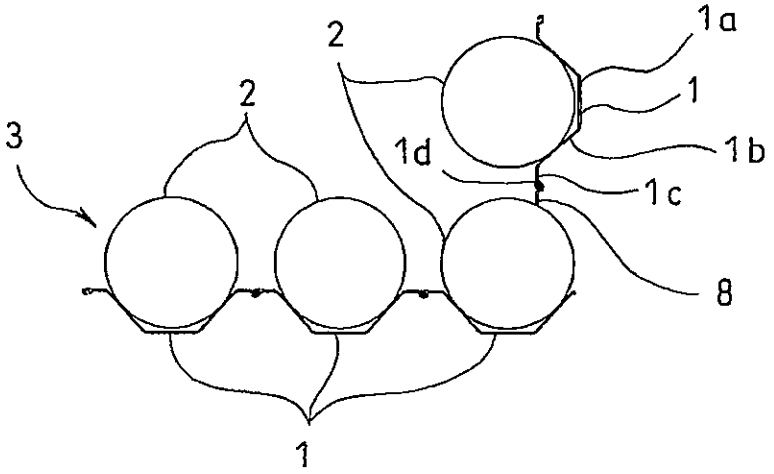

[Fig. 19]

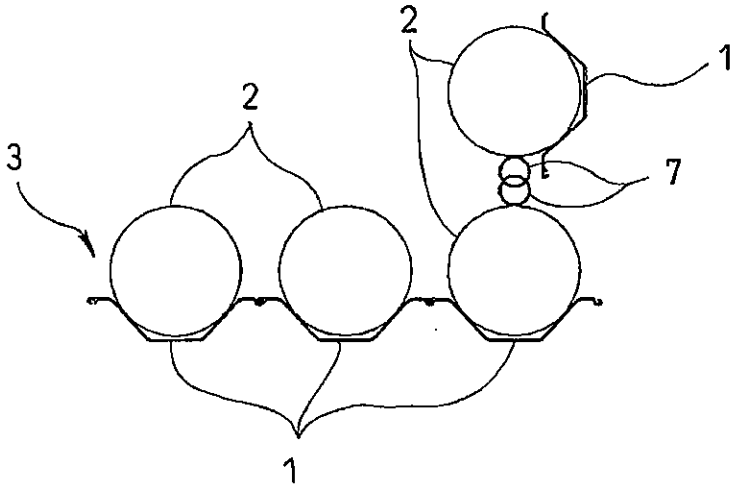

Drawings

[Fig. 1]

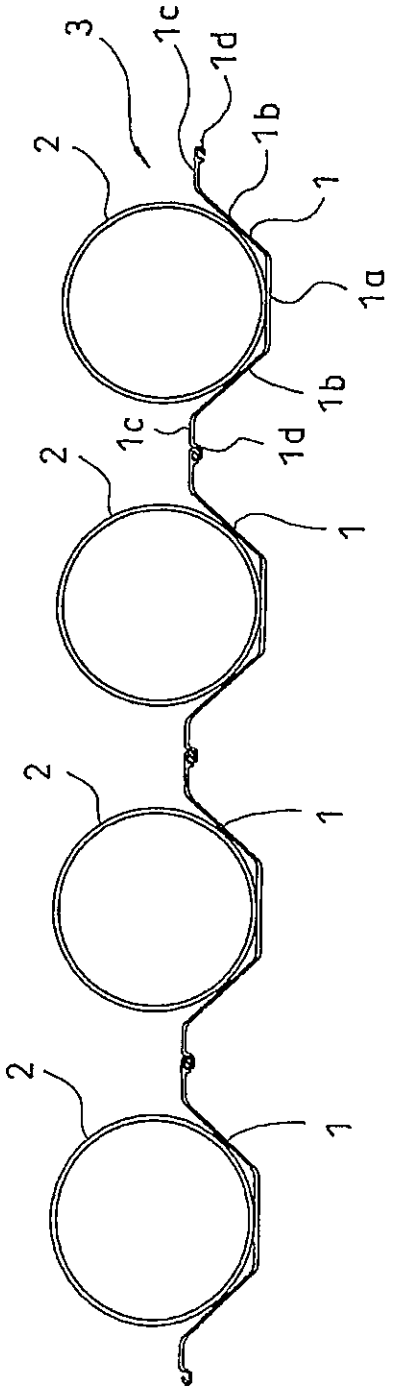

[Fig. 2]

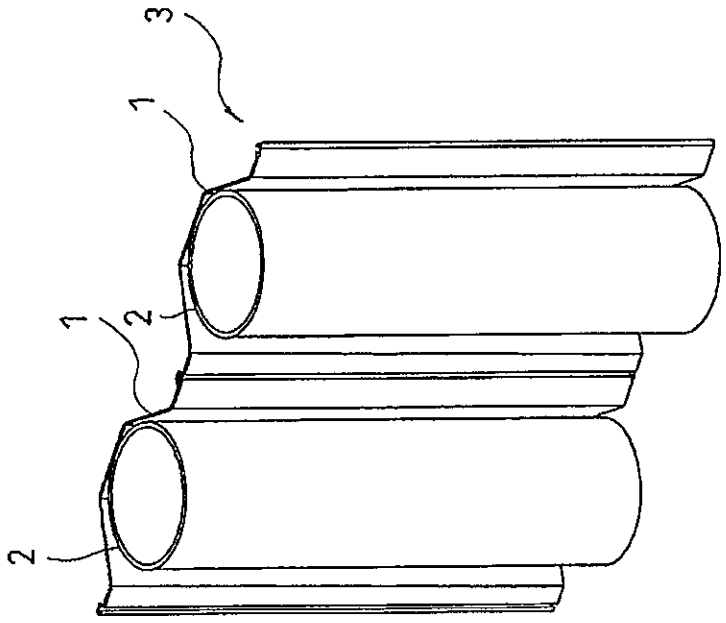

[Fig. 3]

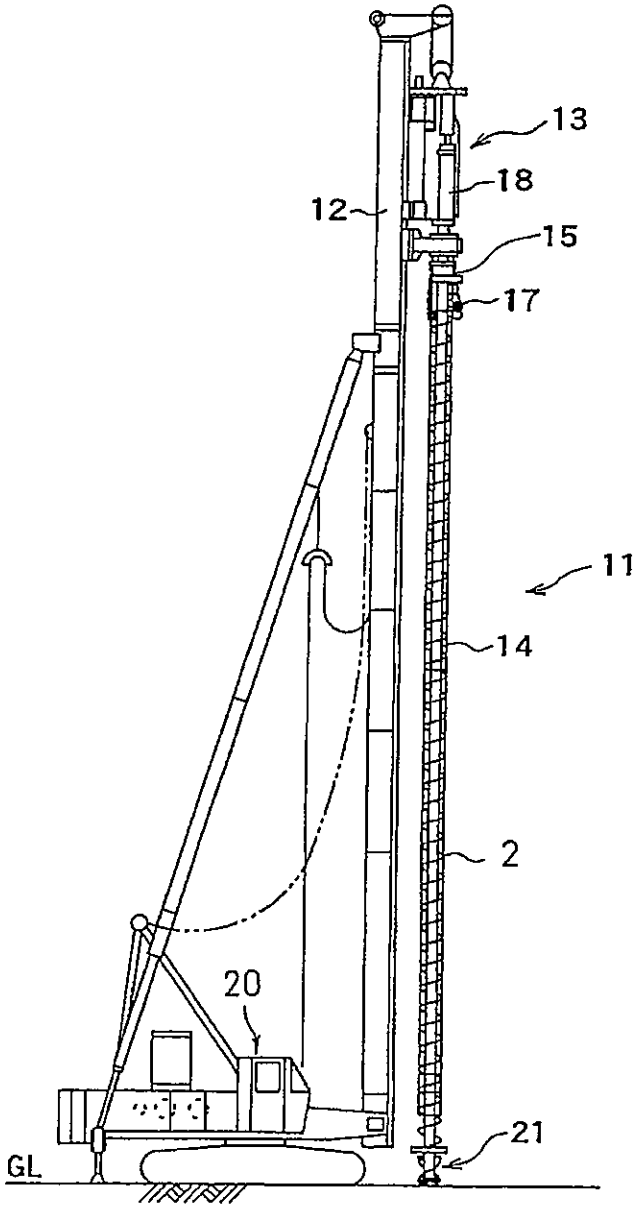

[Fig. 4]

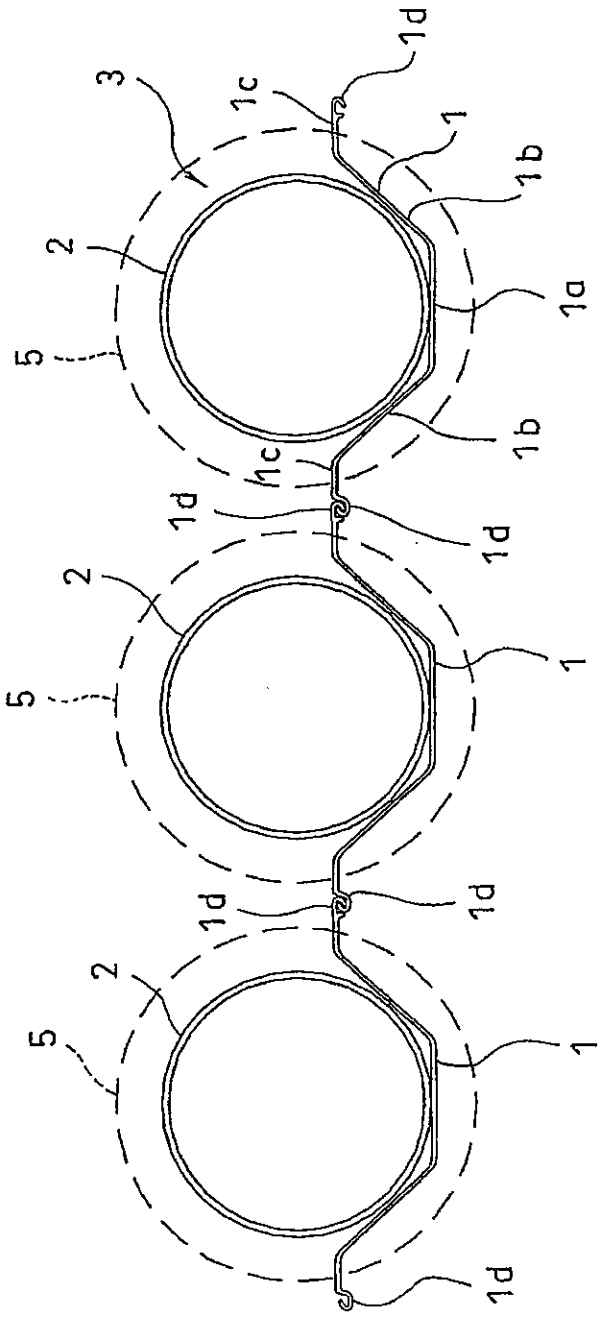

[Fig. 5]

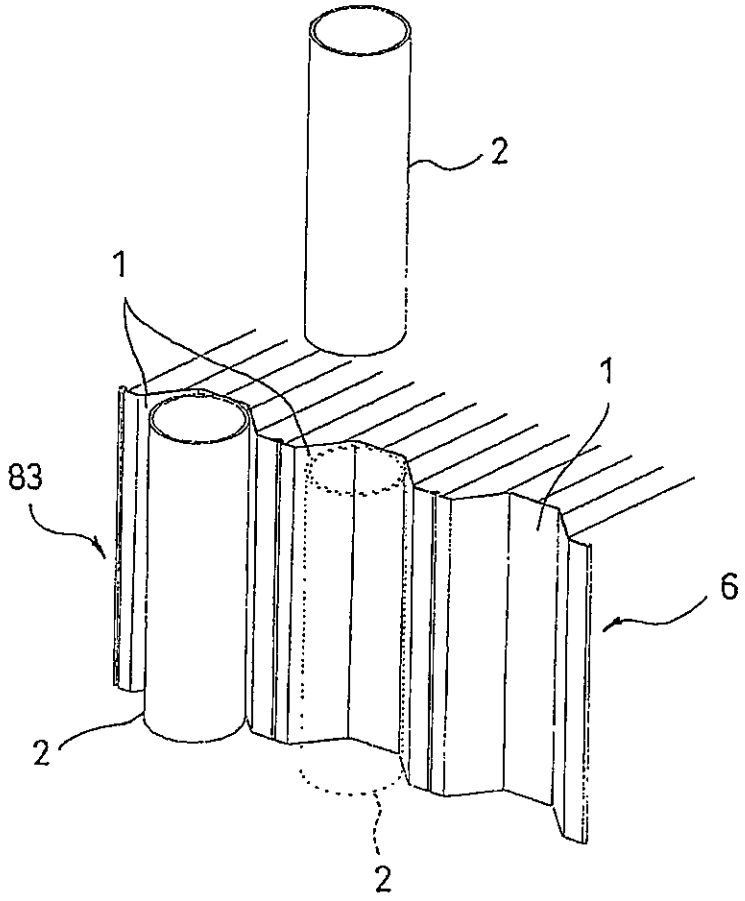

[Fig. 6]

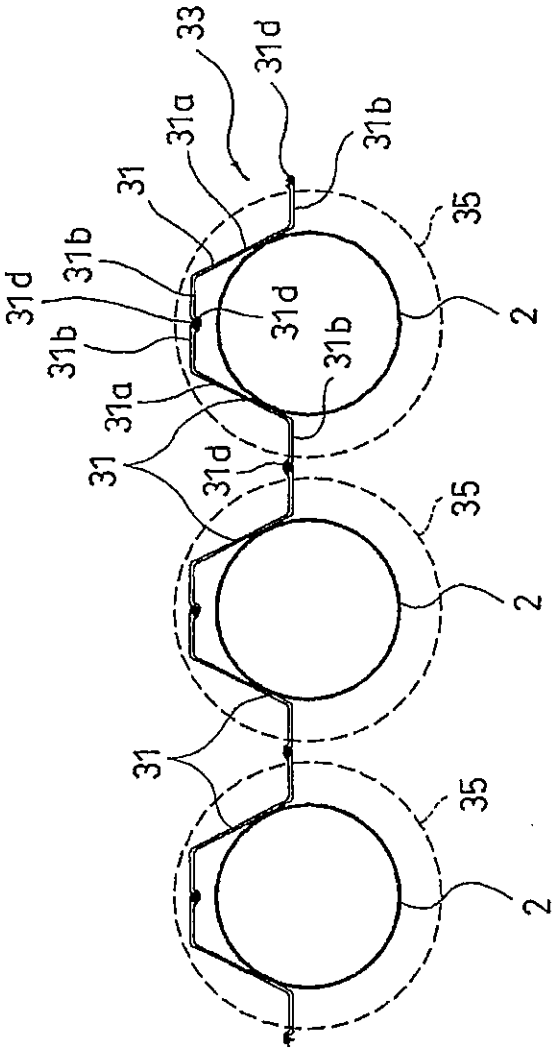
33
31d
31a
31b
31
35
31b
31d
2
31d
31b
31b
31d
31a
31
31d
35
2
31
35
2

[Fig. 7]

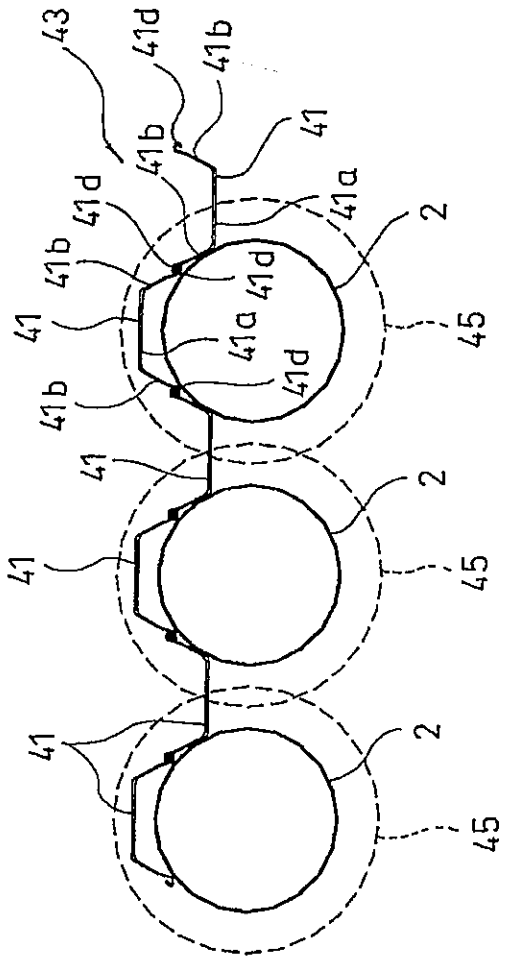
43
41d
41b
41
41b
41d
41a
2
41b
41d
41
41a
41d
45
41b
41d
41
2
41
45
41
2
45

[Fig. 8]

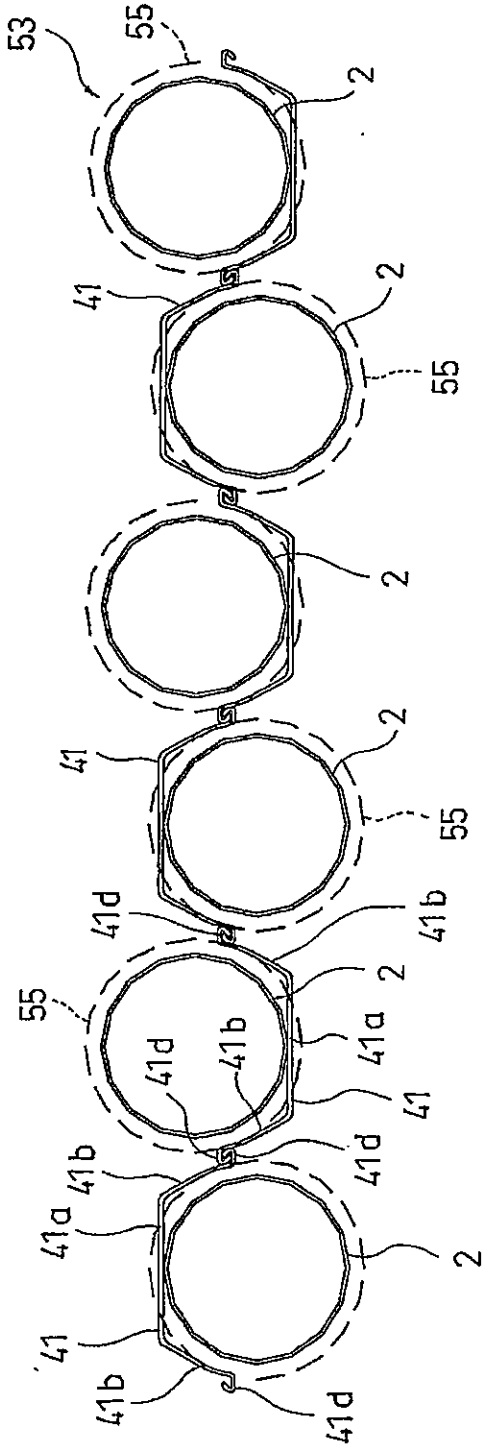
53
55
2
41
2
55
2
41
2
55
41d
41b
55
2
41a
41d
41b
41
41b
41d
41a
2
41
41b
41d

[Fig. 9]

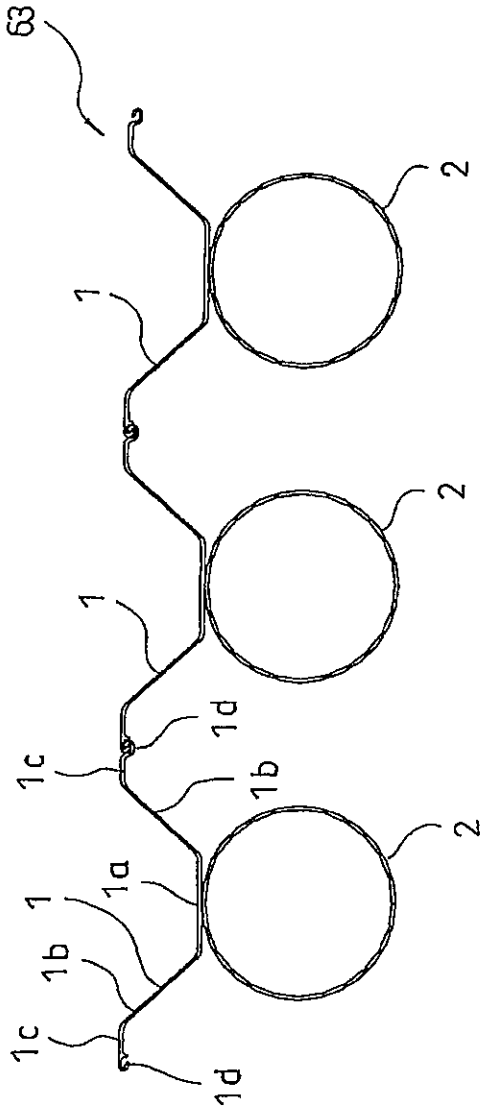

[Fig. 10]

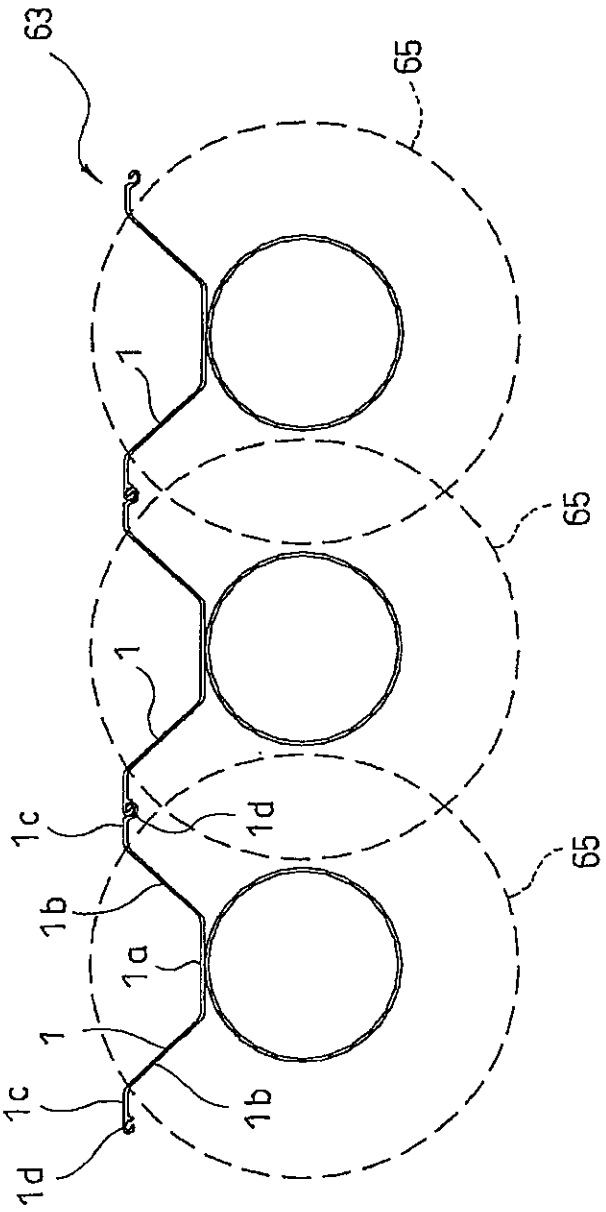

[Fig. 11]

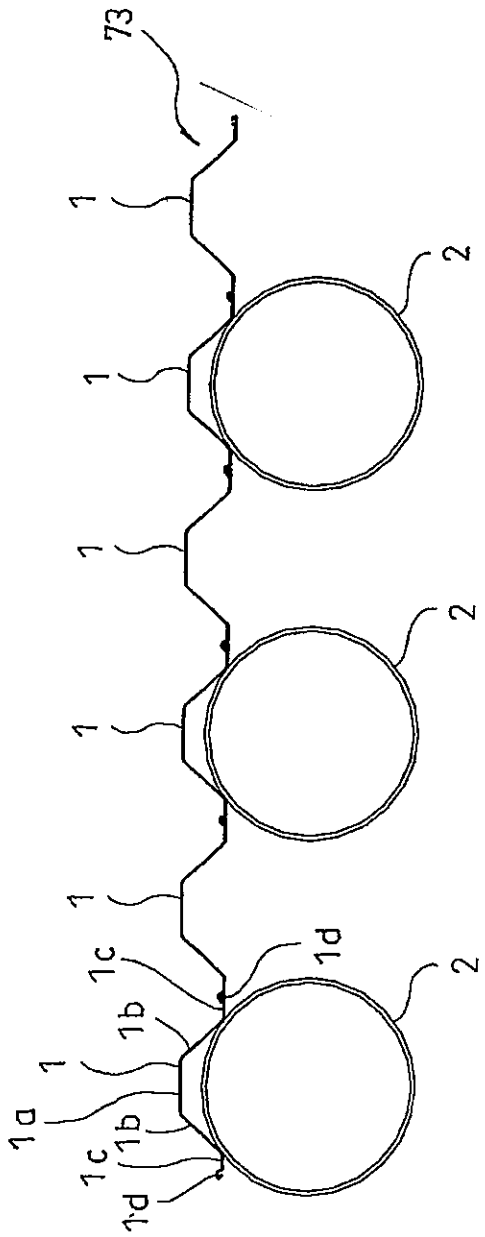

[Fig. 12]

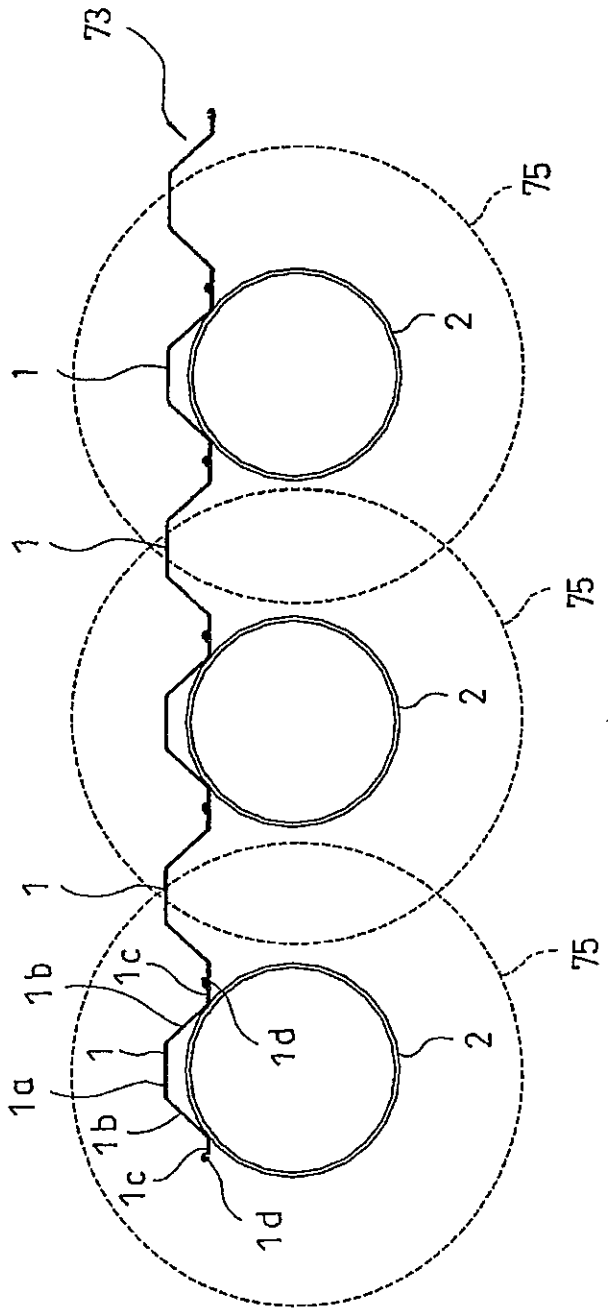

[Fig. 13]

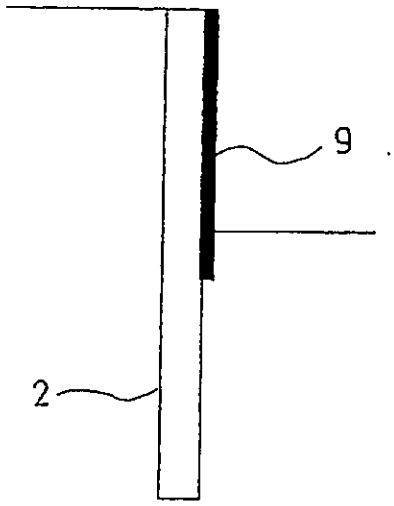

[Fig. 14]

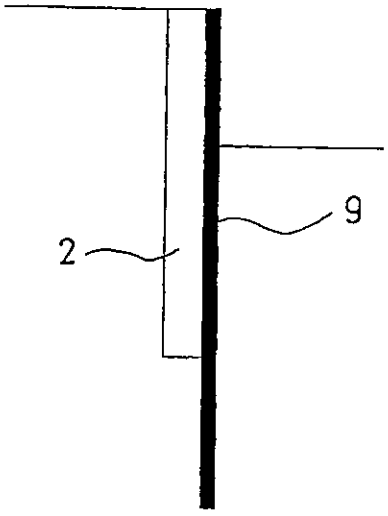

[Fig. 15]

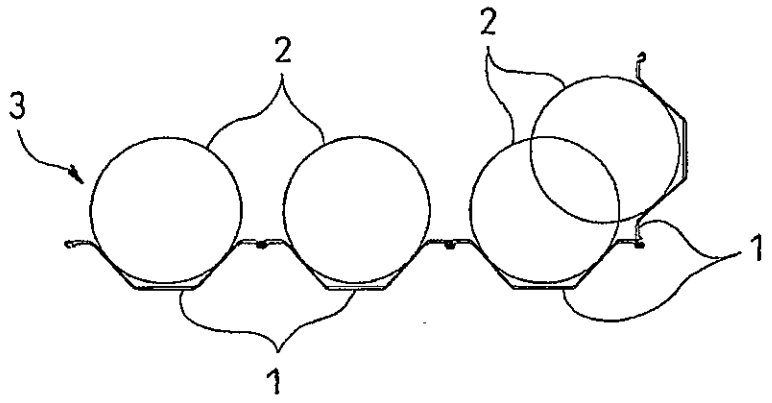

[Fig. 16]

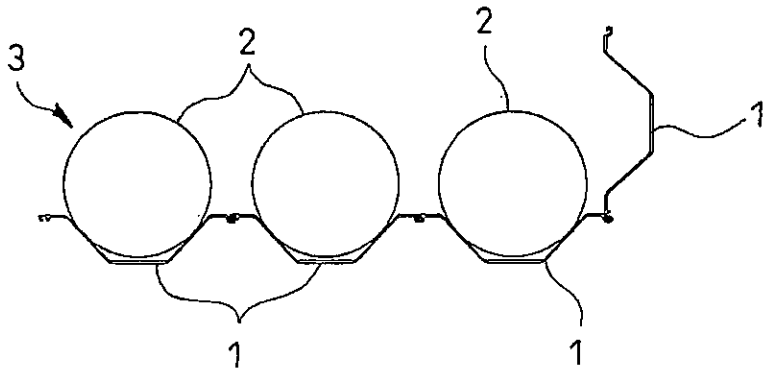

[Fig. 17]

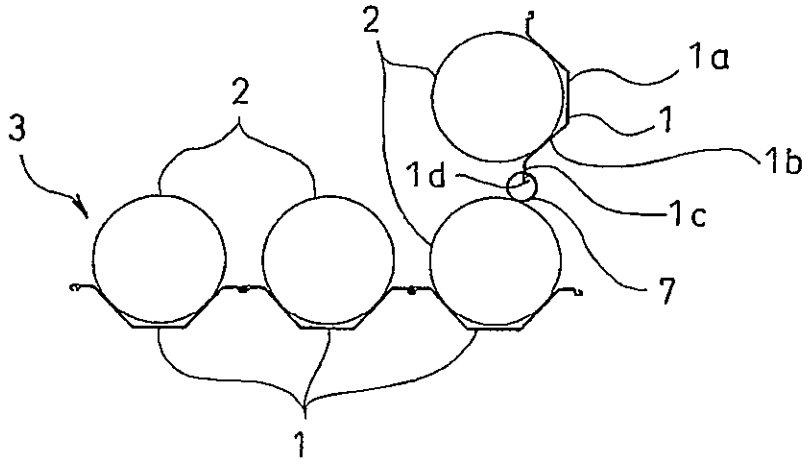

[Fig. 18]

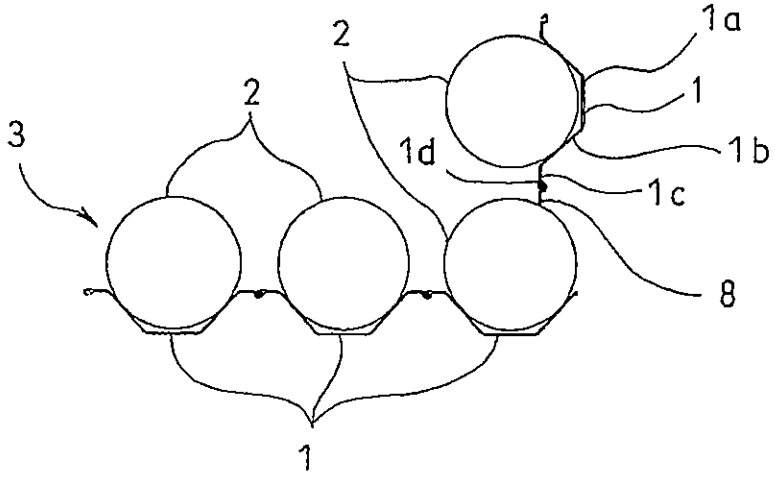

[Fig. 19]

