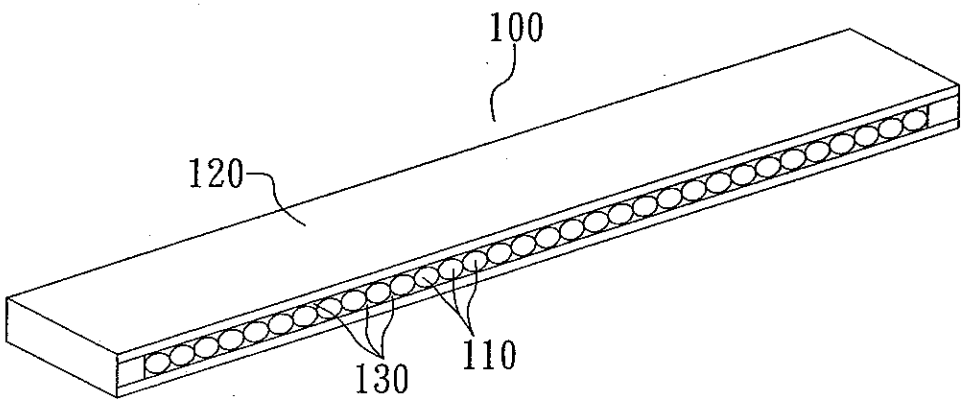

Fig. 1(Prior Art)

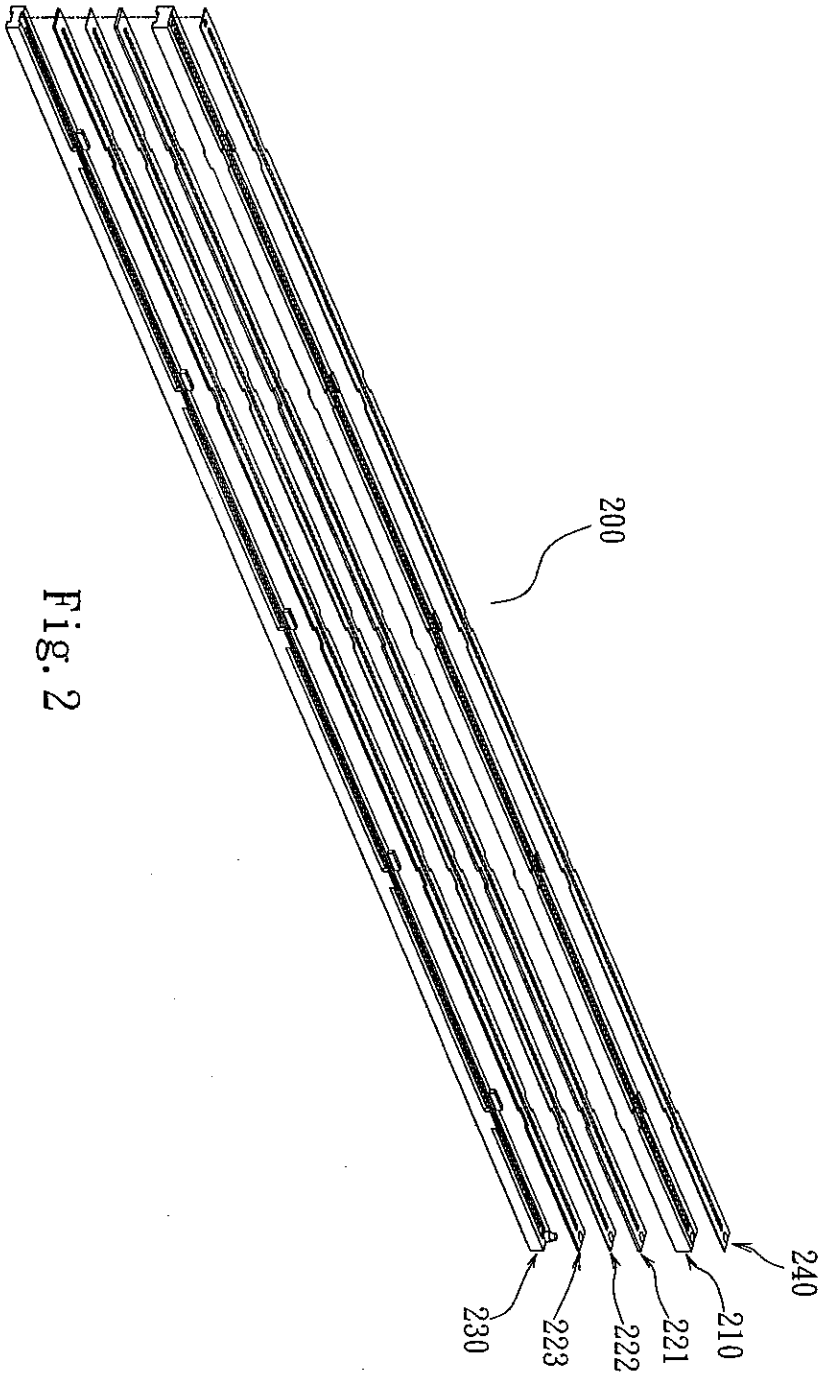

Fig. 2

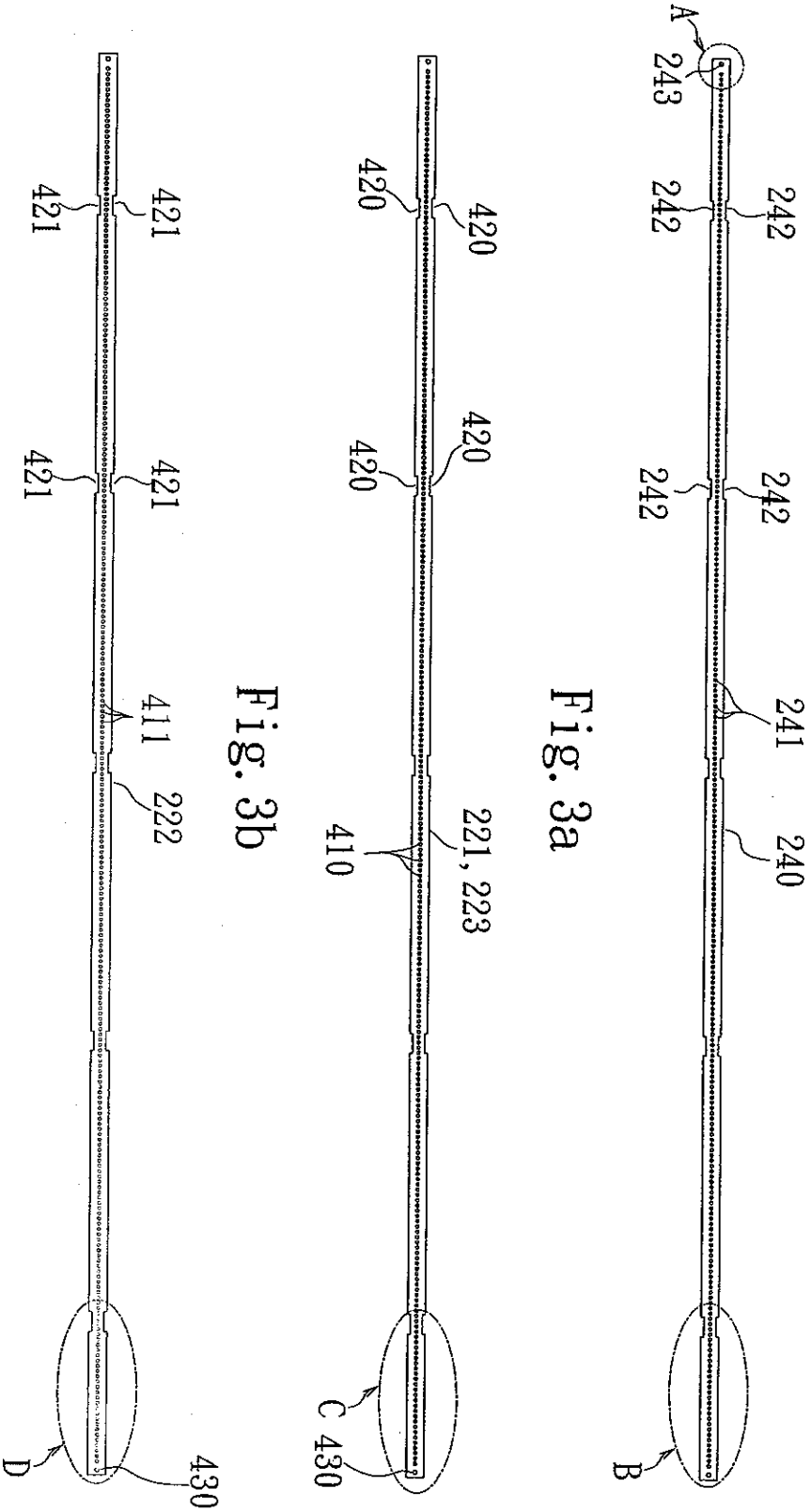

Fig. 3a

Fig. 3b

Fig. 3c

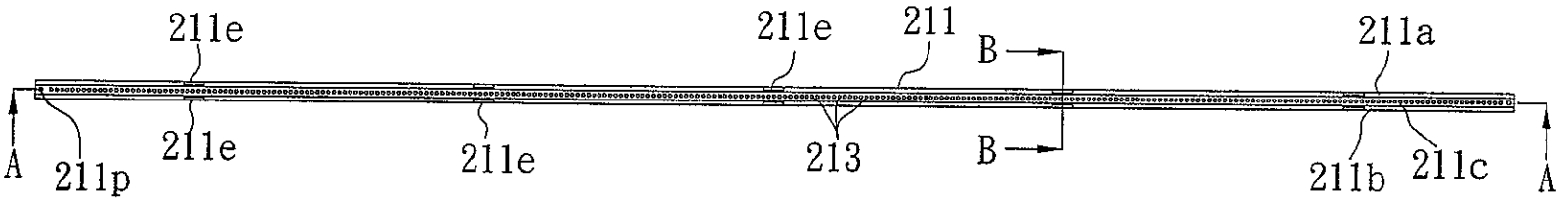

Fig. 4a

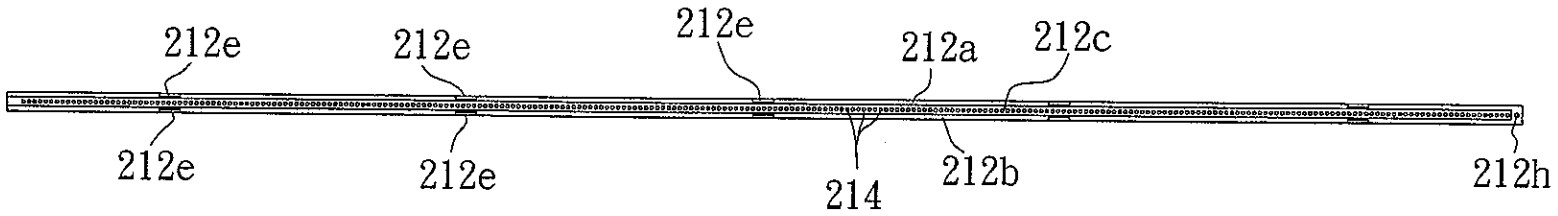

Fig. 4b

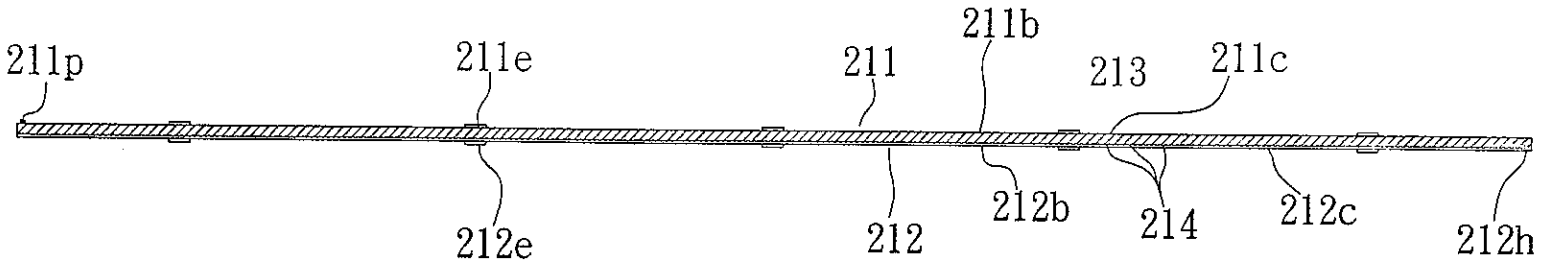

Fig. 4c

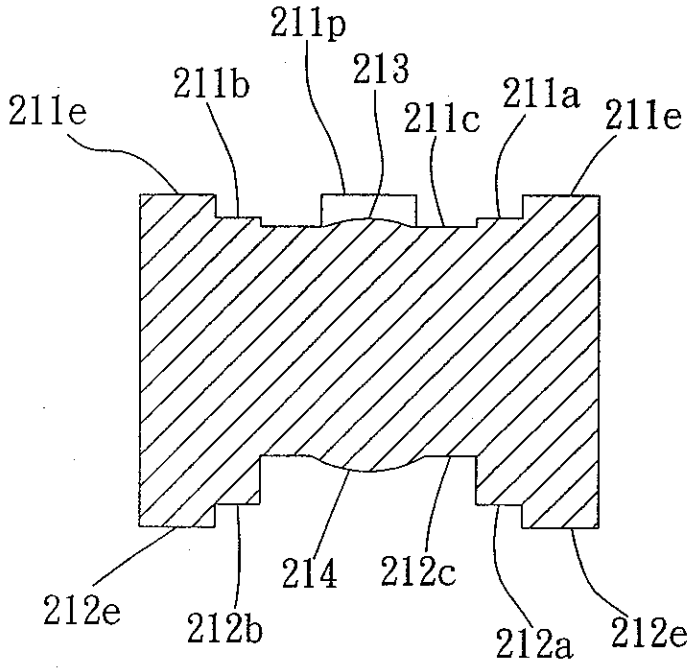
211p
213
211b
211e
211c
211a
211e
214
212c
212e
212b
212a
212e

Fig. 5

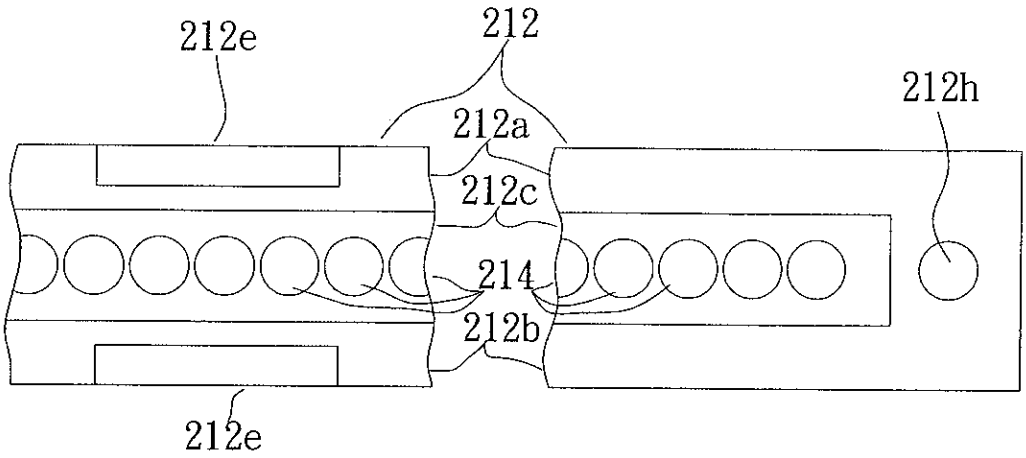

Fig. 6a

Fig. 6b

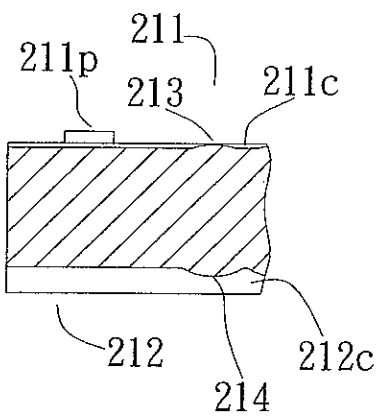

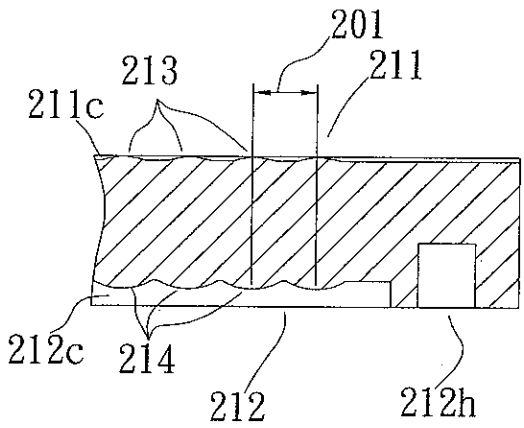

Fig. 6c

Fig. 6d

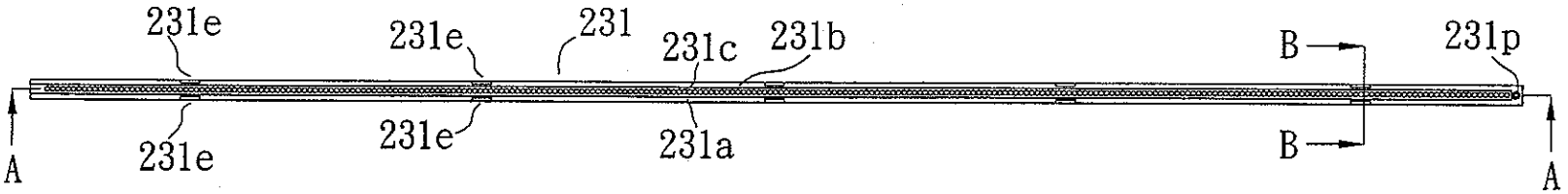

Fig. 7a

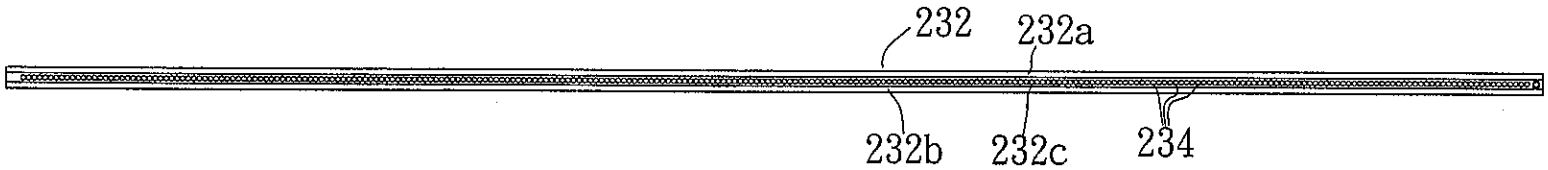

Fig. 7b



Fig. 7c

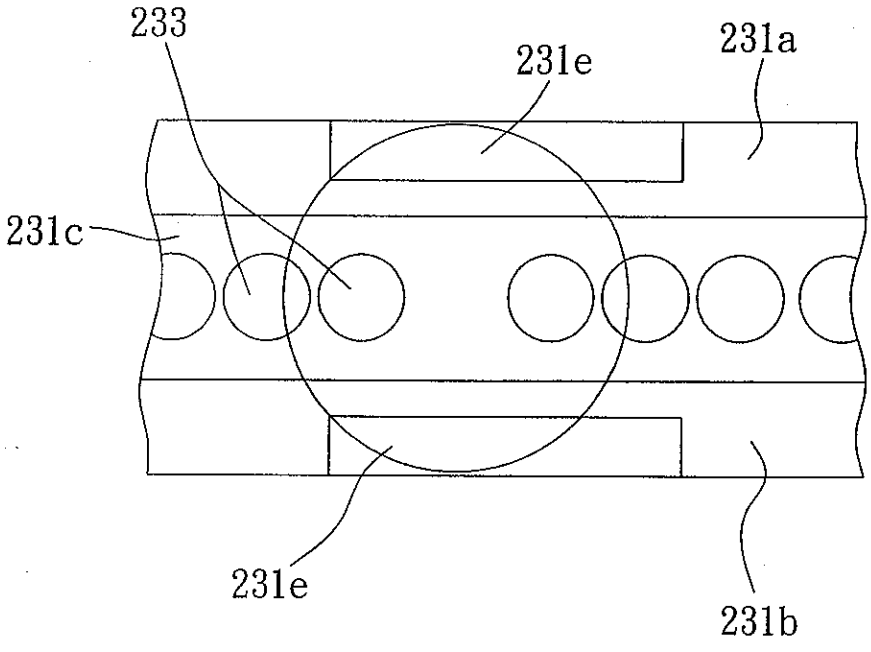
233
231e
231a
231c
231e
231b

Fig. 8a

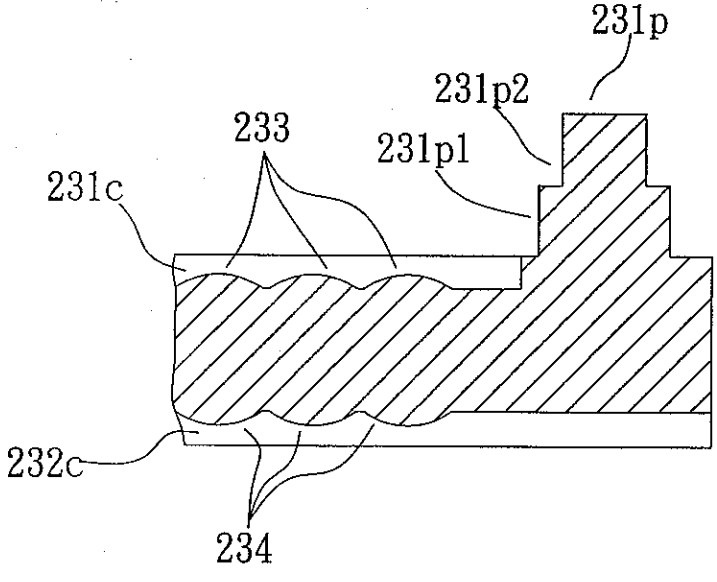
231p
231p2
233
231p1
231c
232c
234

Fig. 8b

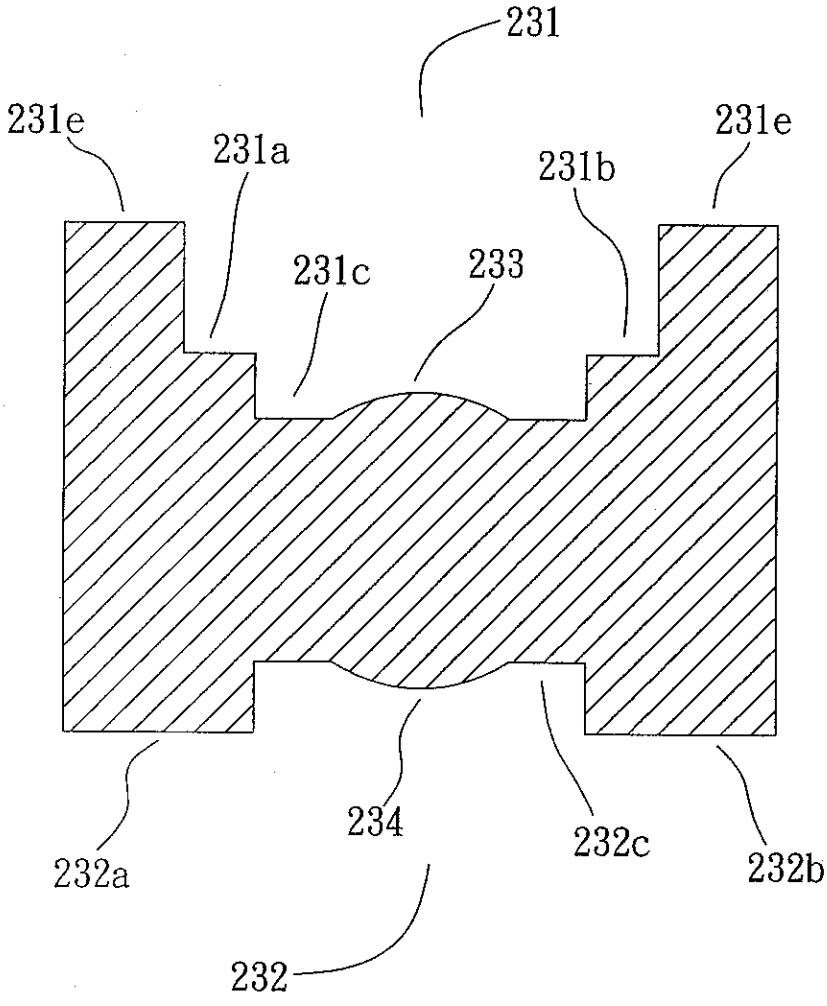

Fig. 9

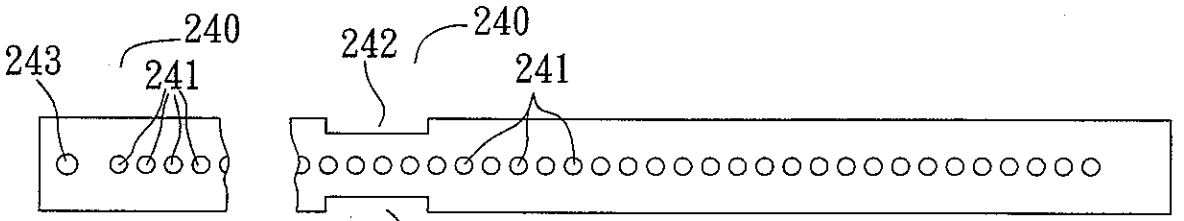

Fig. 10a

Fig. 10b

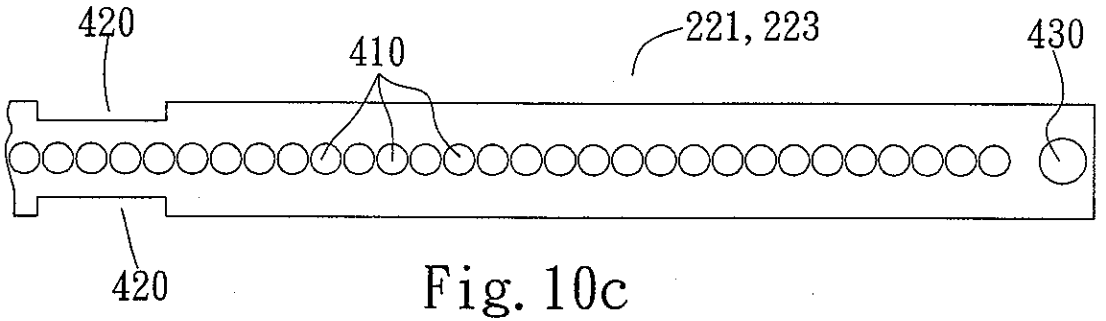

Fig. 10c

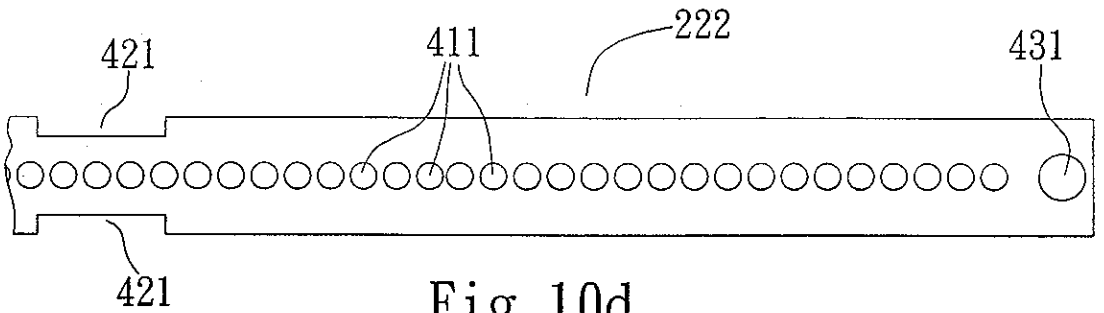

Fig. 10d

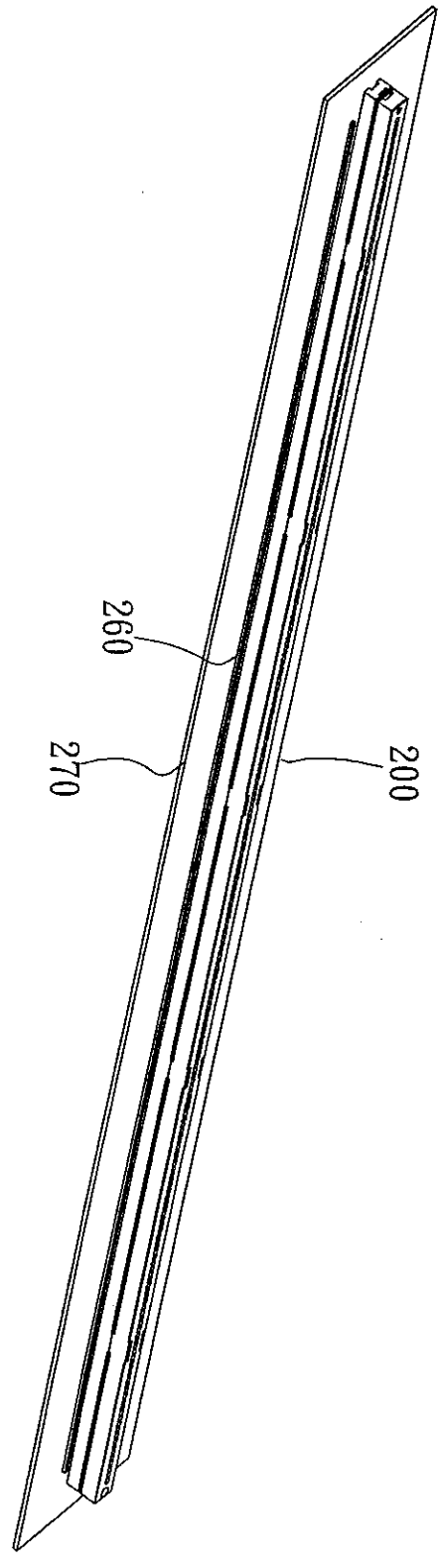

Fig. 11a

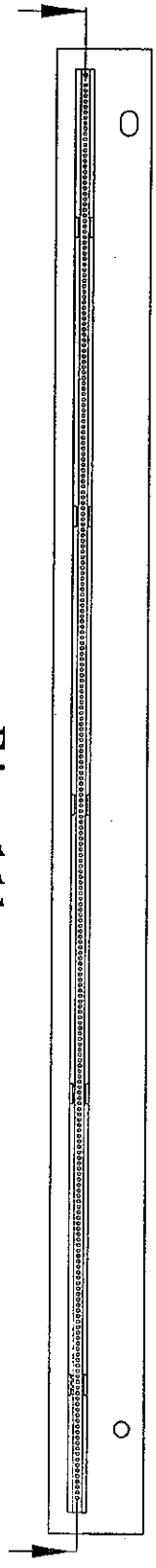

Fig. 11b

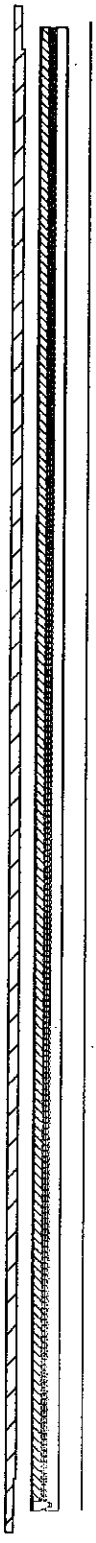

Fig. 11c

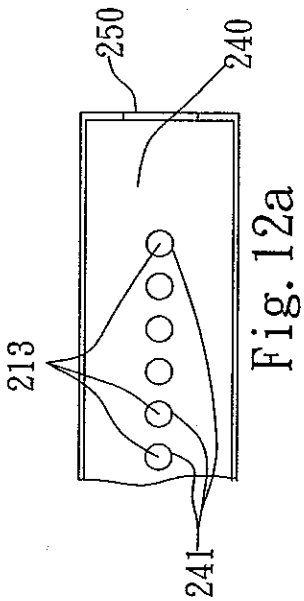

Fig. 12a

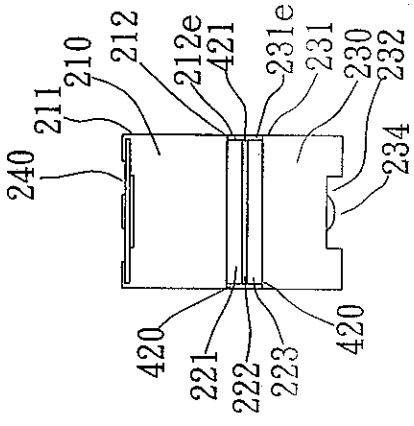

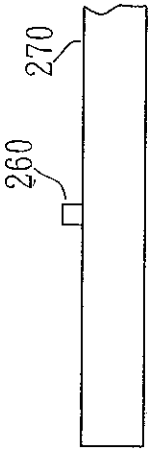

Fig. 12c

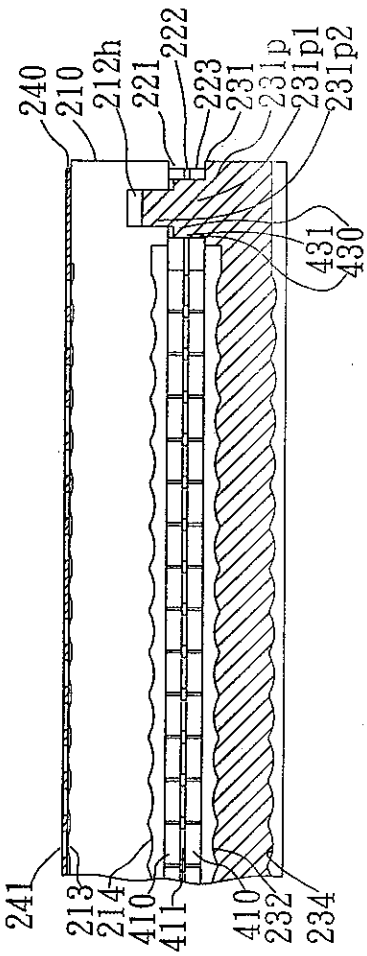

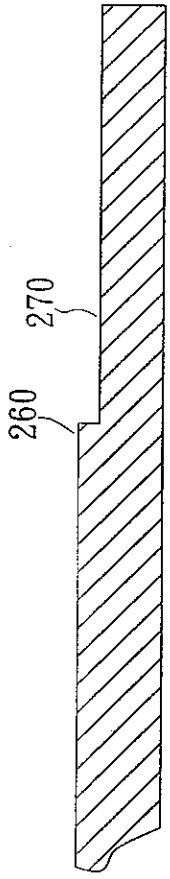

Fig. 12b