[図1]

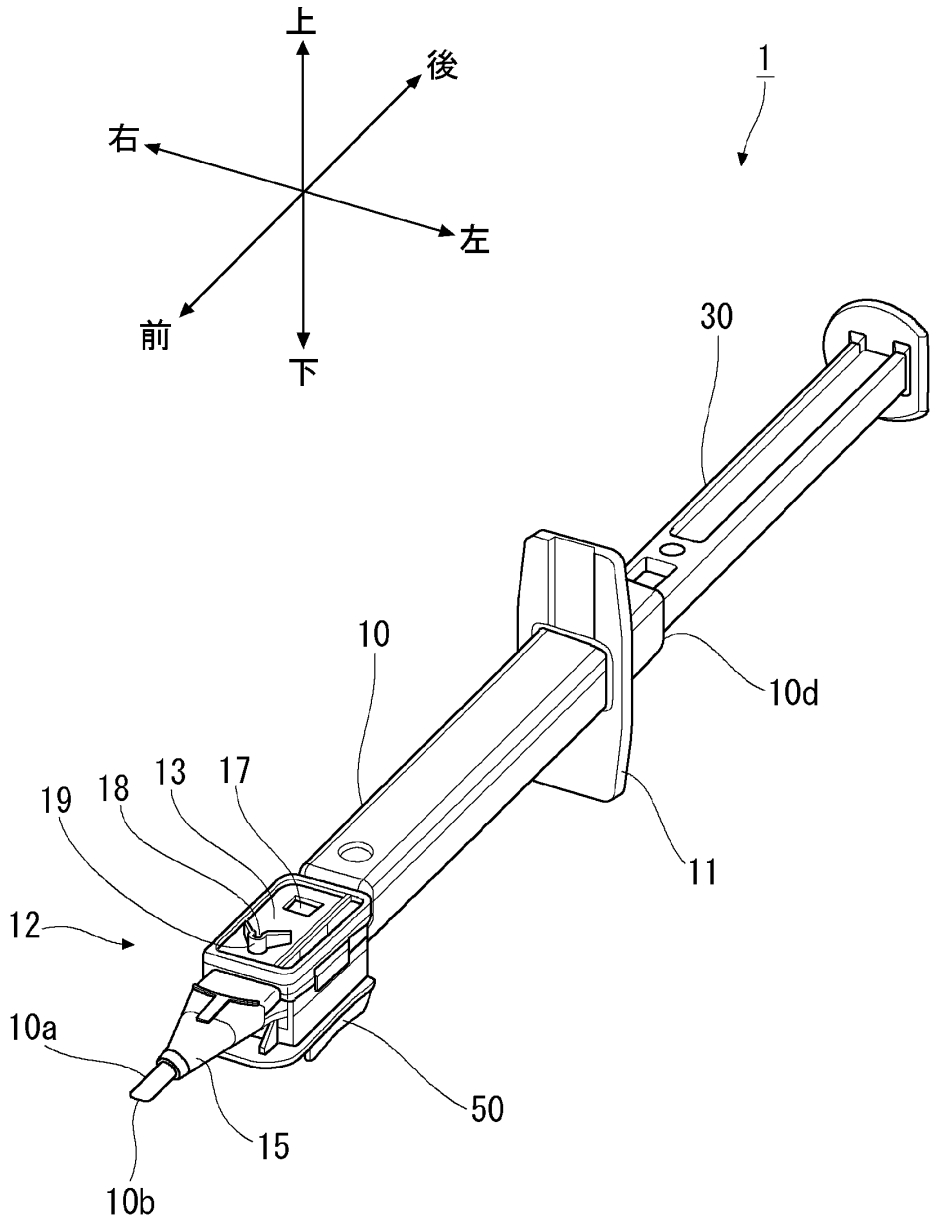

[図2]

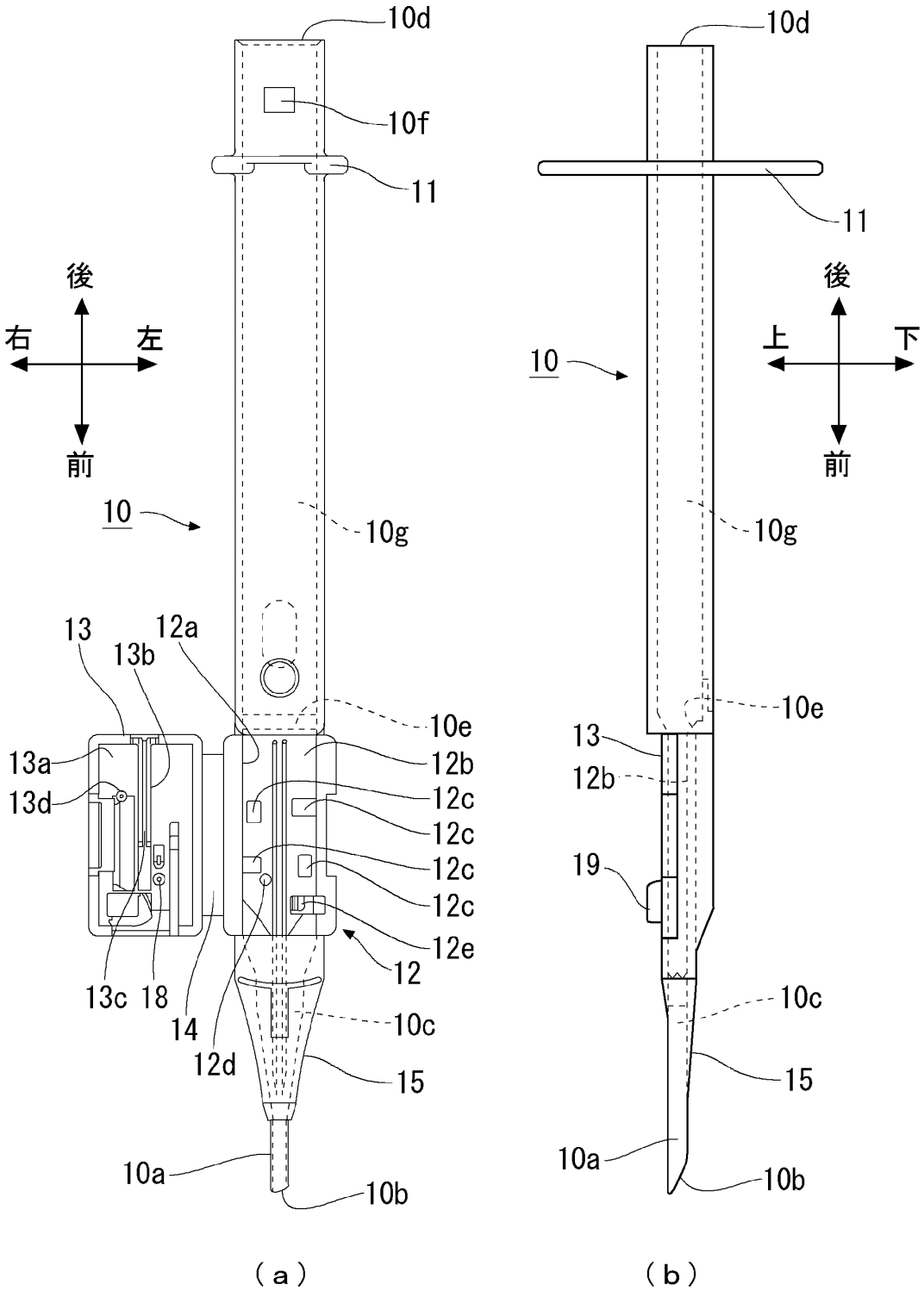
10d
10f
11
後
右
左
前
10
10g
13
12a
13b
10e
13a
12b
13d
12c
12c
12c
12c
12e
12
13c
18
14
12d
10c
15
10a
10b
（a）
10d
11
後
上
下
前
10
10g
10e
13
12b
19
10c
15
10a
10b
（b）

[図3]

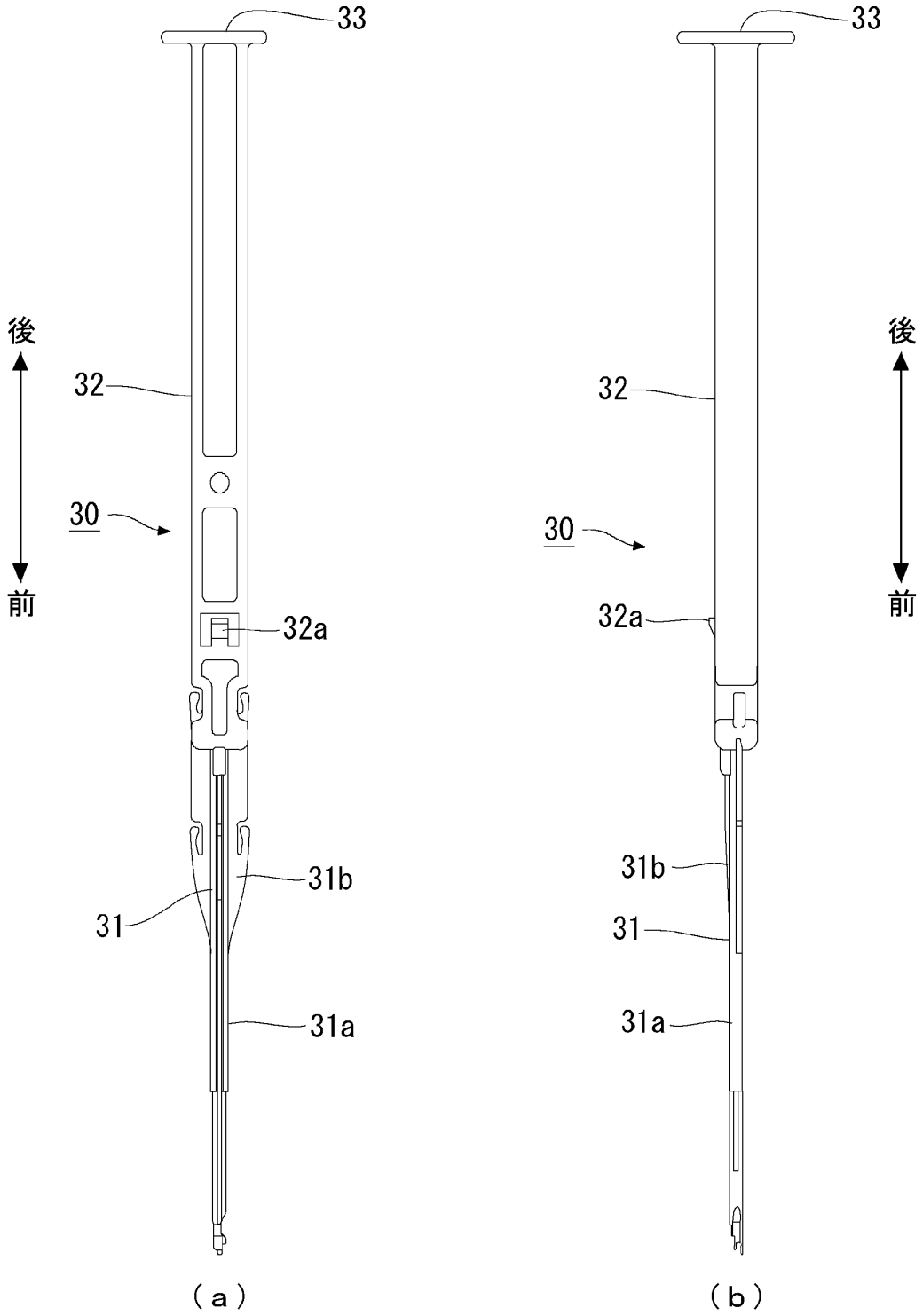

[図4]

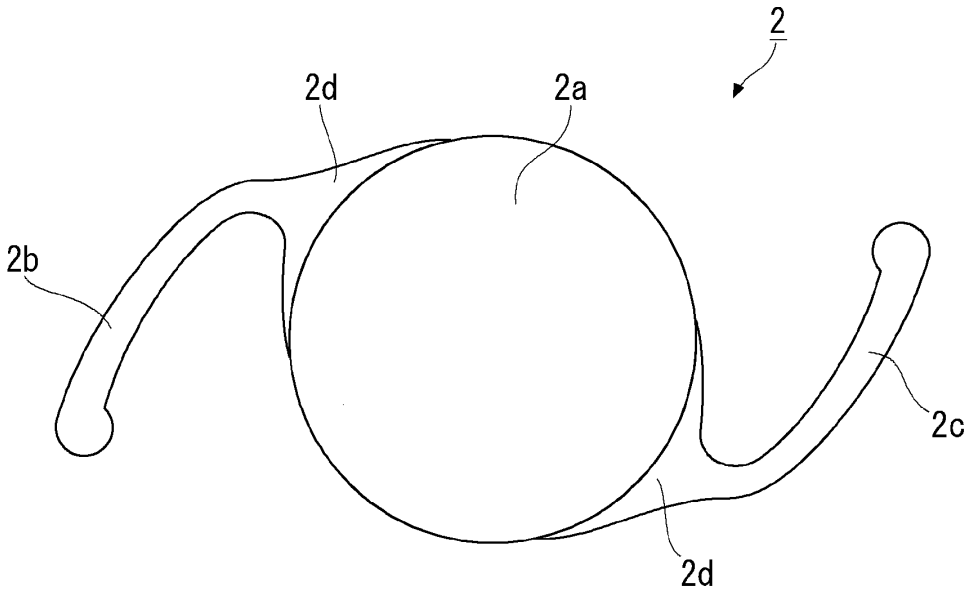

（ａ）

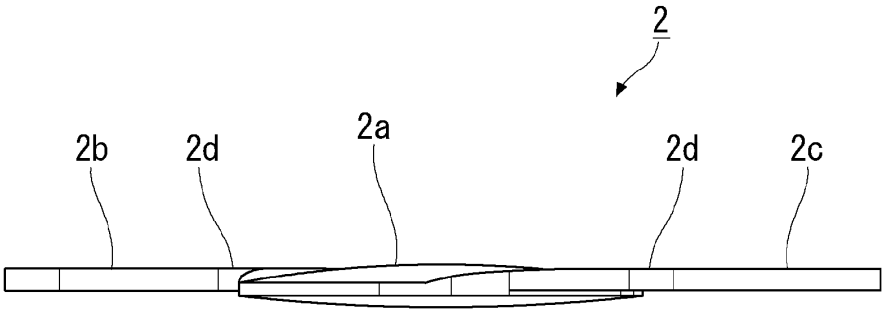

（ｂ）

[図5]

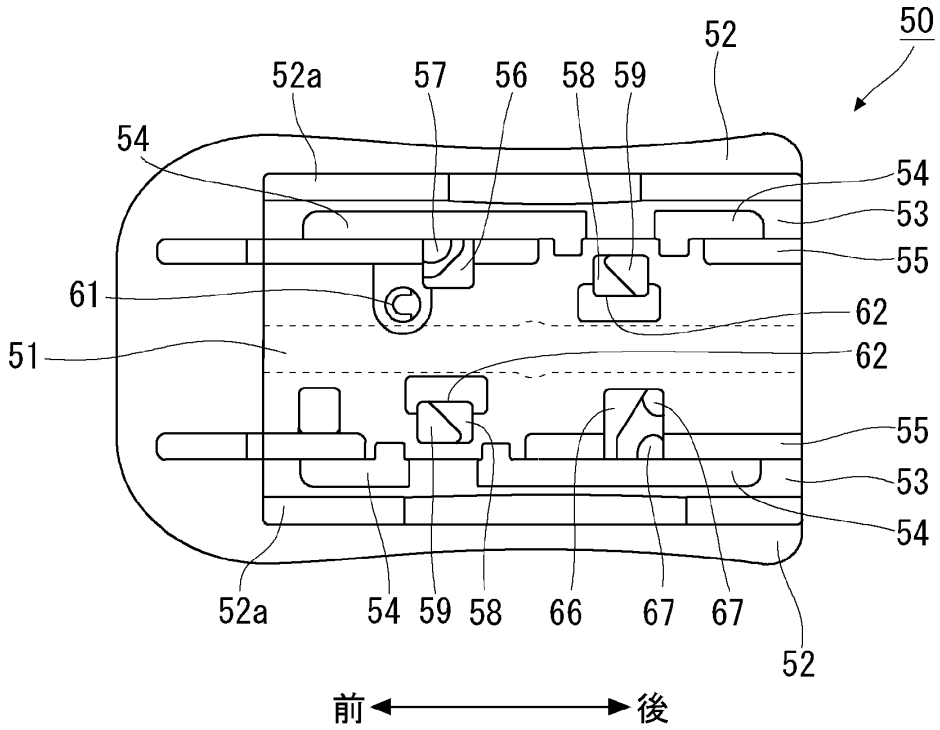
50
52
52a
57
56
58
59
54
54
53
55
61
62
51
62
55
53
54
52a
54
59
58
66
67
67
52
前
後

[図6]

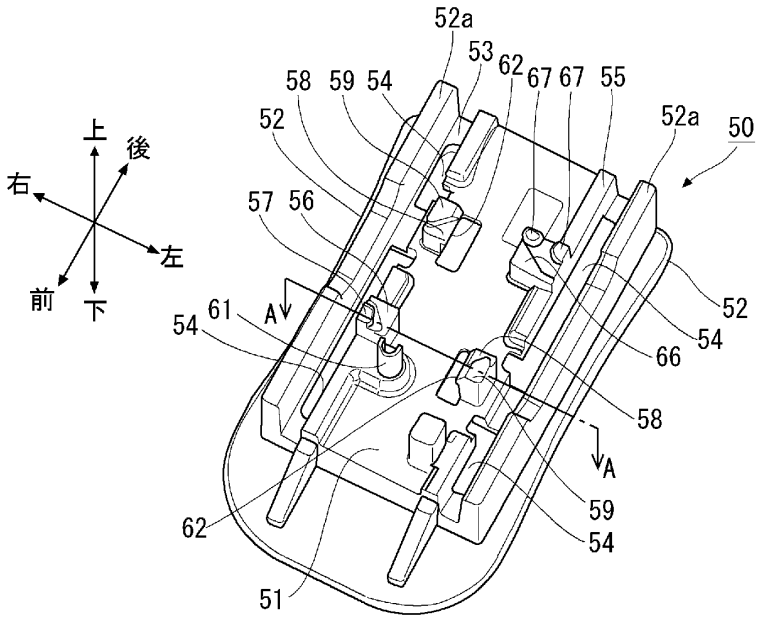
52a
53
62
67
67
55
58
59
54
52
52a
50
上
後
右
左
前
下
57
56
61
A
54
52
54
66
58
A
59
54
62
51

（ａ）

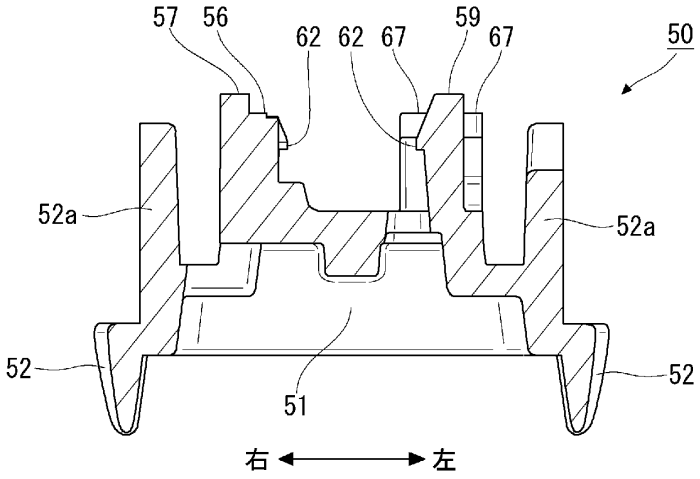
57
56
62
62
67
59
67
50
52a
52a
52
52
51
右
左

（ｂ）

[図7]

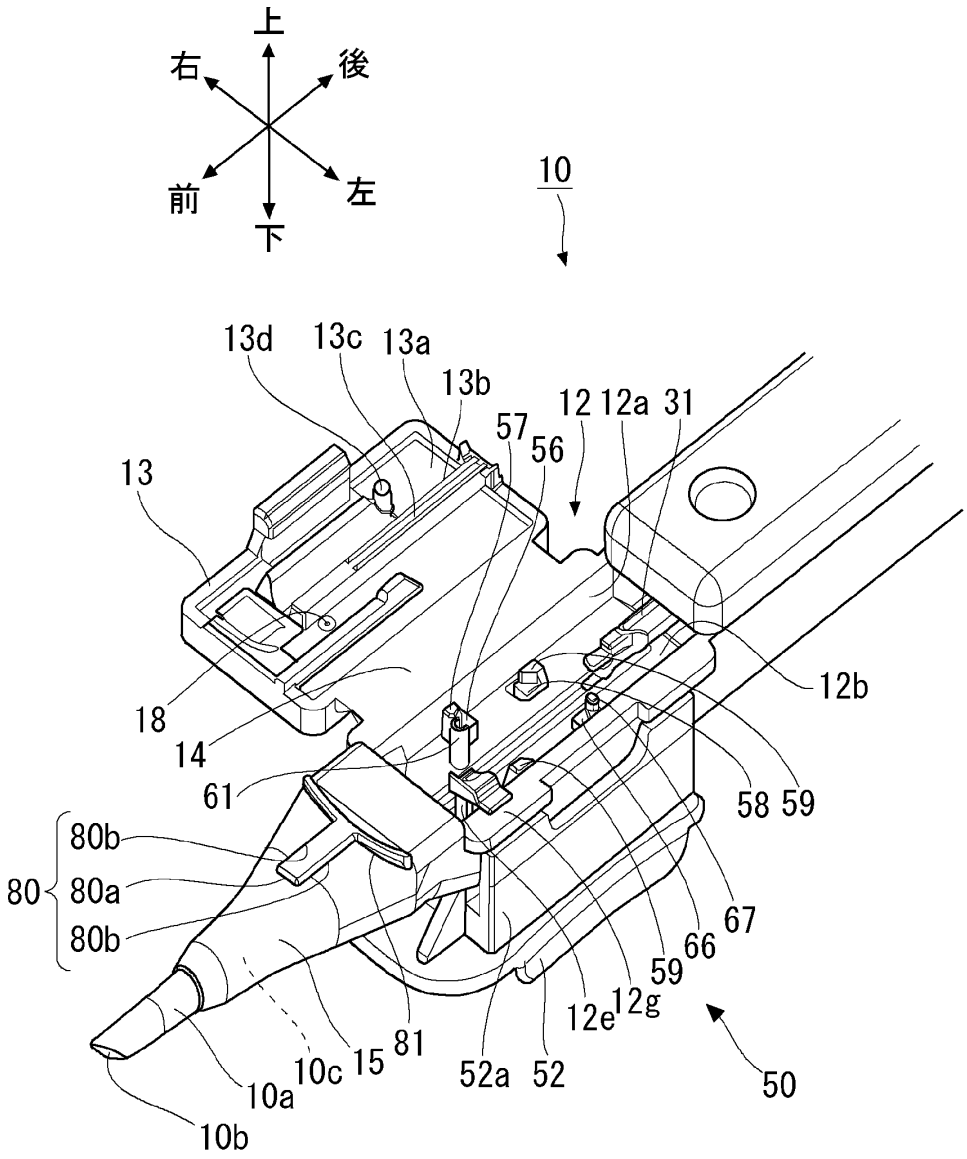
上
右
後
前
左
下
10
13d
13c
13a
13b
12
12a
31
57
56
13
12b
18
14
61
58
59
80
80b
80a
80b
67
66
59
12g
12e
15
81
10c
10a
52a
52
50
10b

[図8]

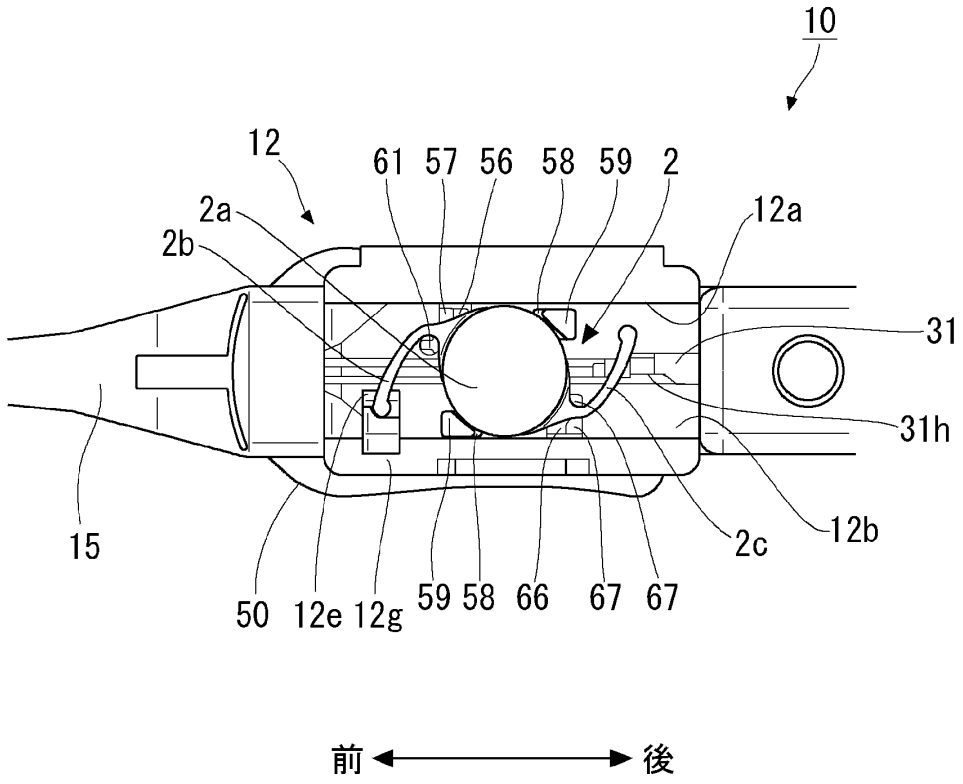
10
12
61
57
56
58
59
2
2a
2b
12a
31
31h
12b
2c
15
50
12e
12g
59
58
66
67
67
前
後

[図9]

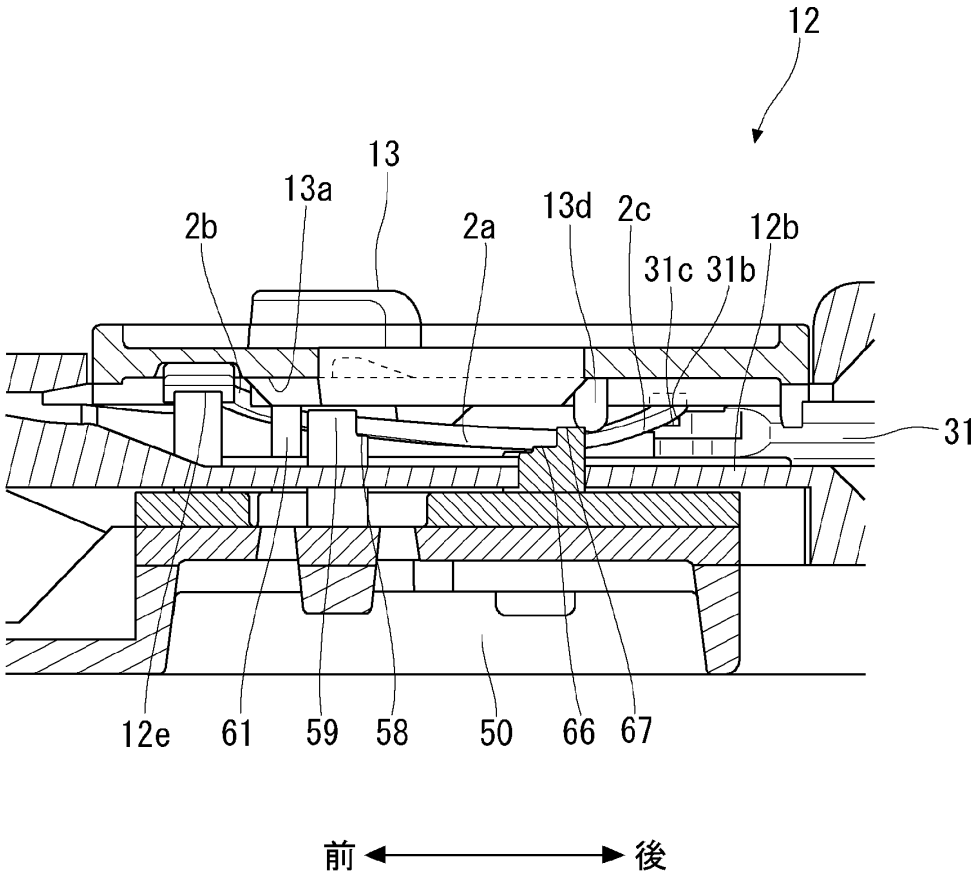

[図10]

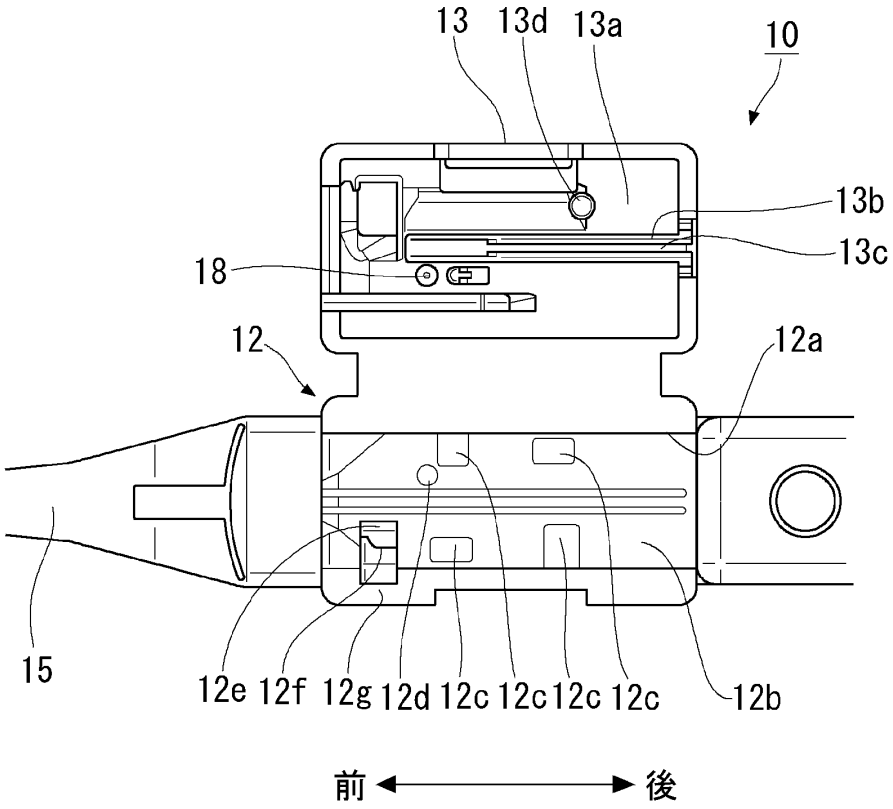
13
13d
13a
10
13b
13c
18
12
12a
15
12e
12f
12g
12d
12c
12c
12c
12c
12b
前
後

[図11]

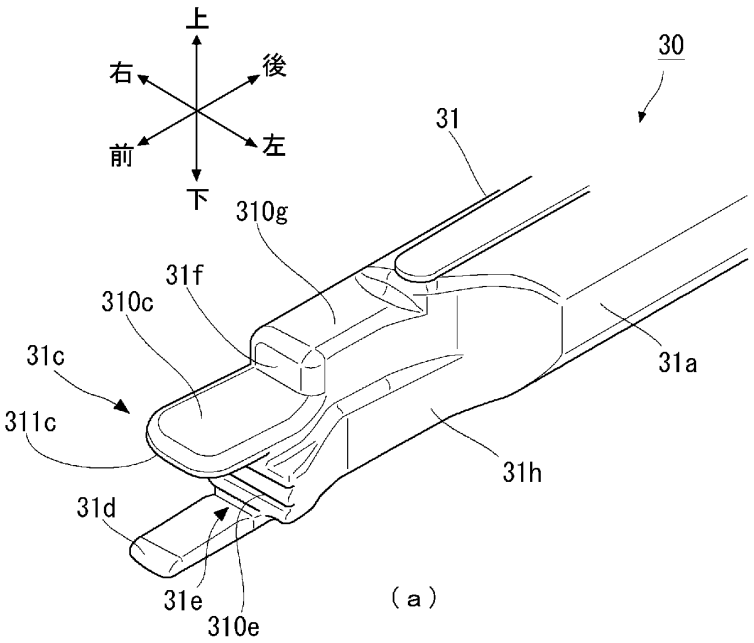
上
後
右
左
前
下
30
31
310g
31f
310c
31c
311c
31a
31h
31d
31e
310e

（ａ）

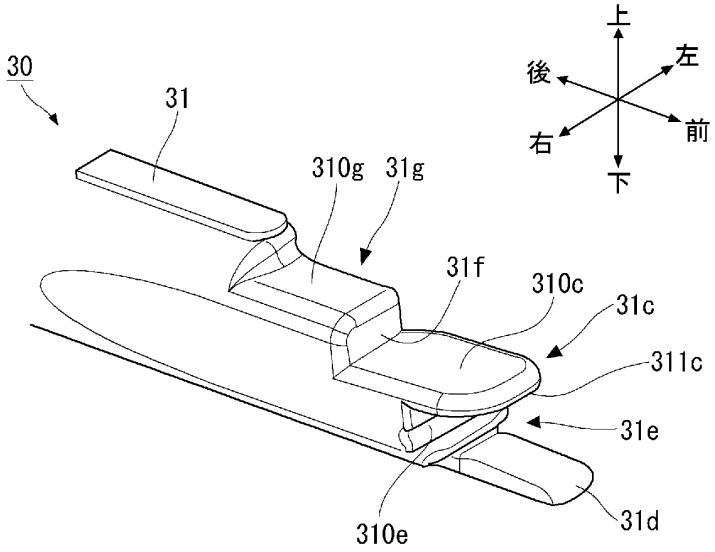
30
31
上
後
左
右
前
下
310g
31g
31f
310c
31c
311c
31e
310e
31d

（ｂ）

[図12]

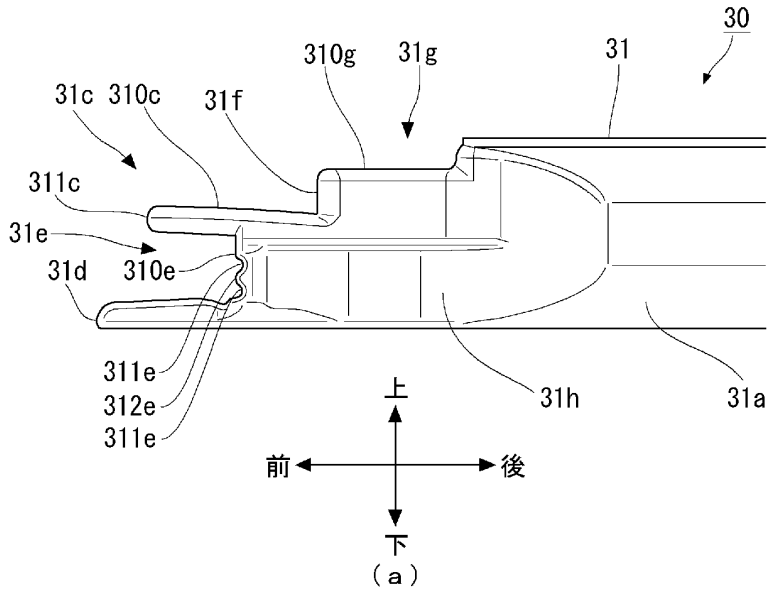
30
310g
31g
31
31c
310c
31f
311c
31e
31d
310e
311e
312e
311e
31h
31a
上
前
後
下

（a）

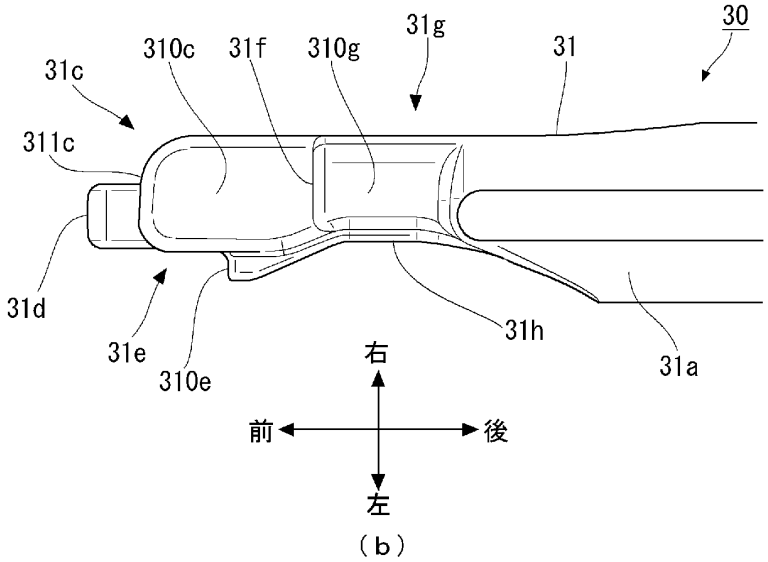
30
31g
310c
31f
310g
31
31c
311c
31d
31e
310e
31h
31a
右
前
後
左

（b）

[図13]

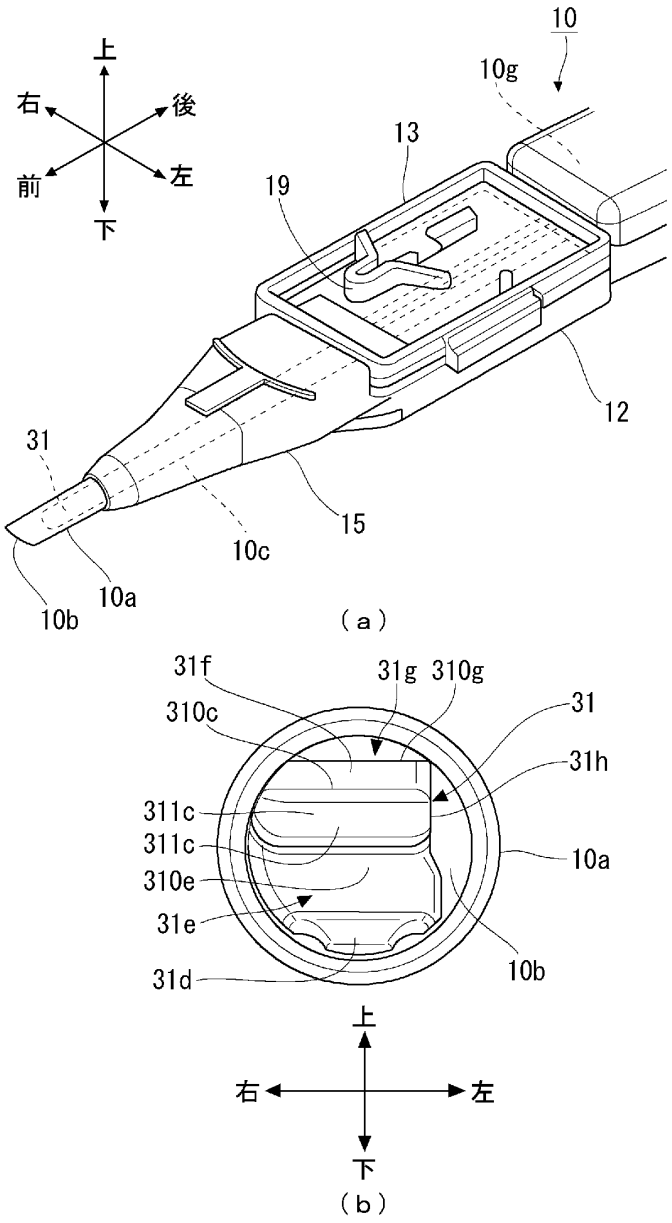
上
右
後
前
左
下
10
10g
13
19
12
31
15
10c
10a
10b
（ａ）
31f
31g
310g
31
310c
31h
311c
311c
10a
310e
31e
31d
10b
上
右
左
下
（ｂ）

[図14]

【底面図】

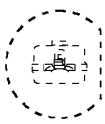

[図15]

【平面図】

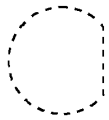

[図16]

【正面図】

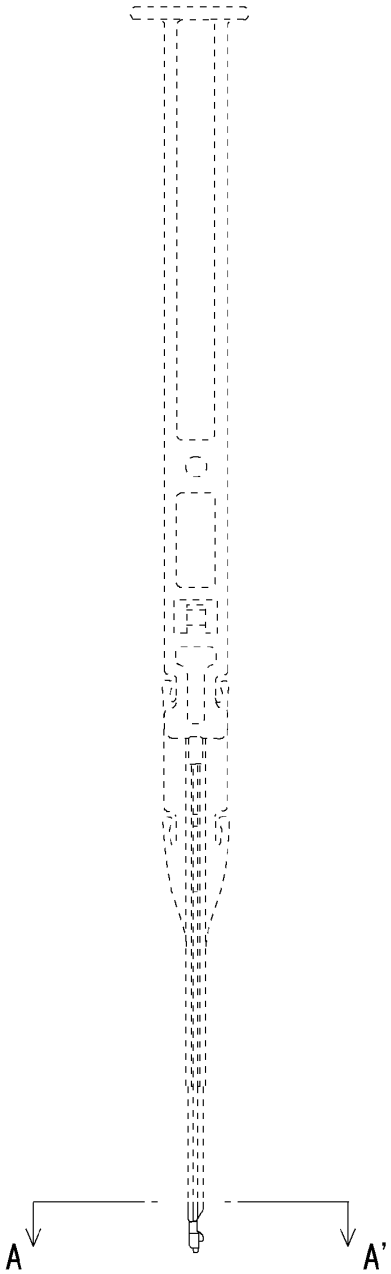

[図17]

【背面図】

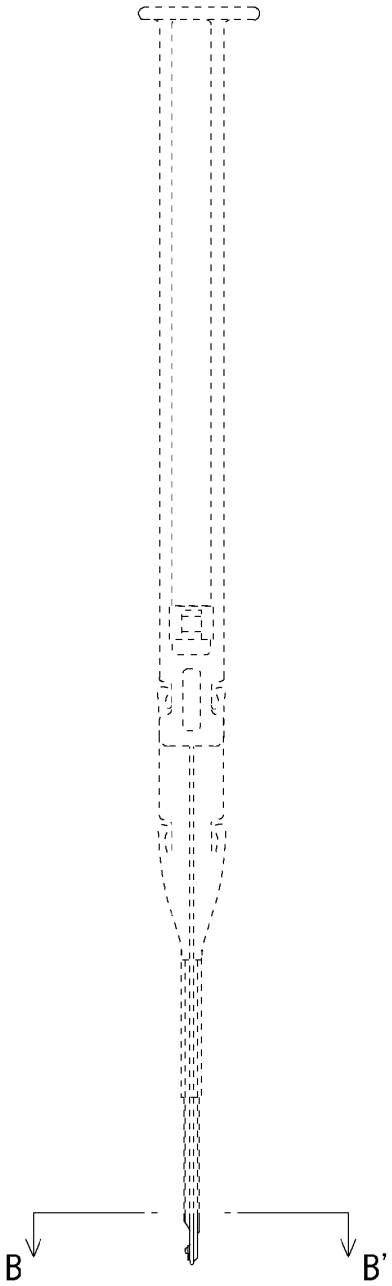

[図18]

【左側面図】

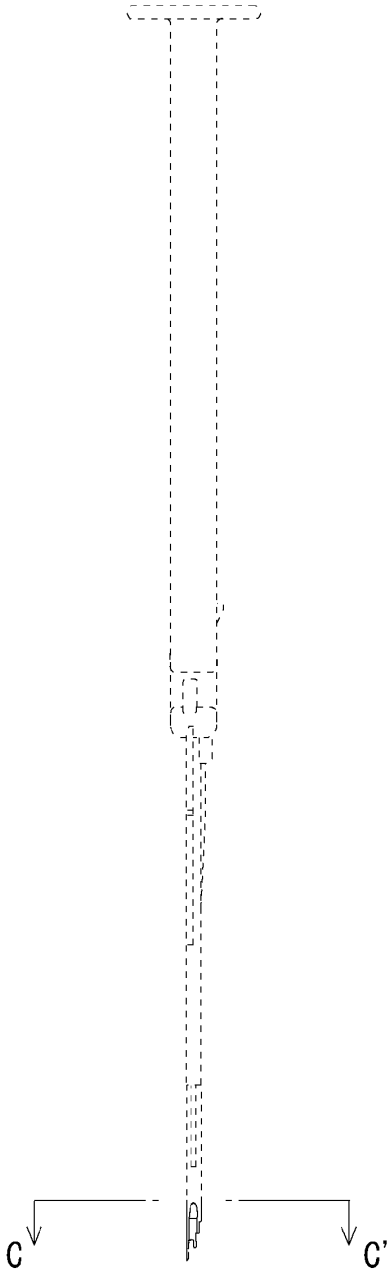

[図19]

【右側面図】

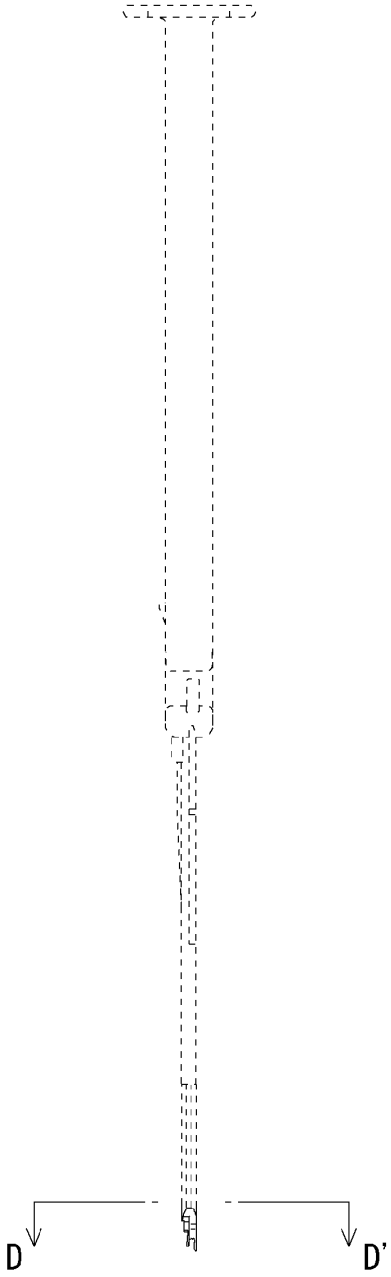

[図20]

【A-A'部分拡大図】

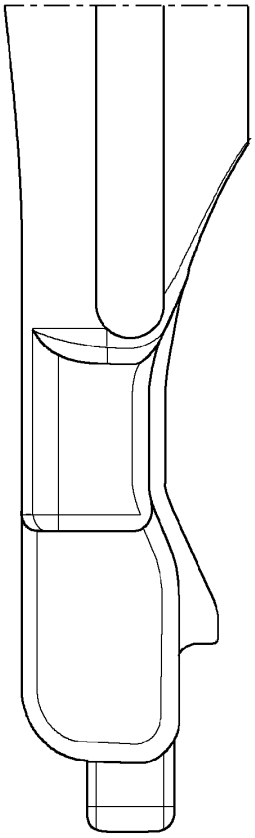

[図21]

【B-B' 部分拡大図】

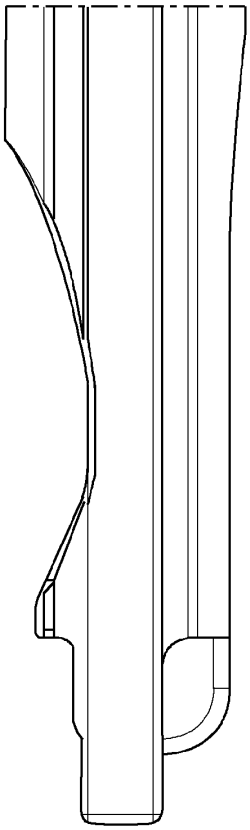

[図22]

【C-C'部分拡大図】

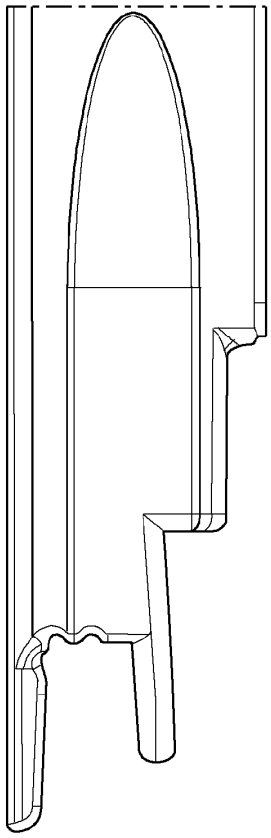

[図23]

【D-D'部分拡大図】

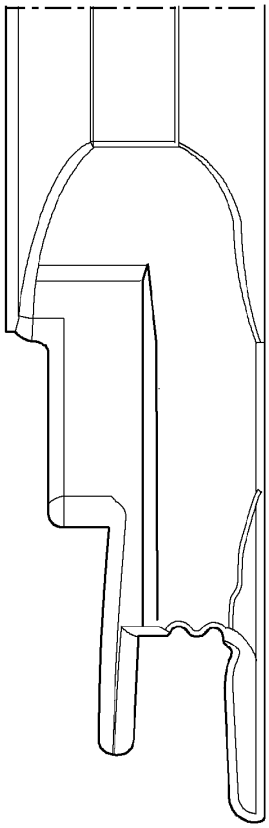

[図24]

【斜視図１】

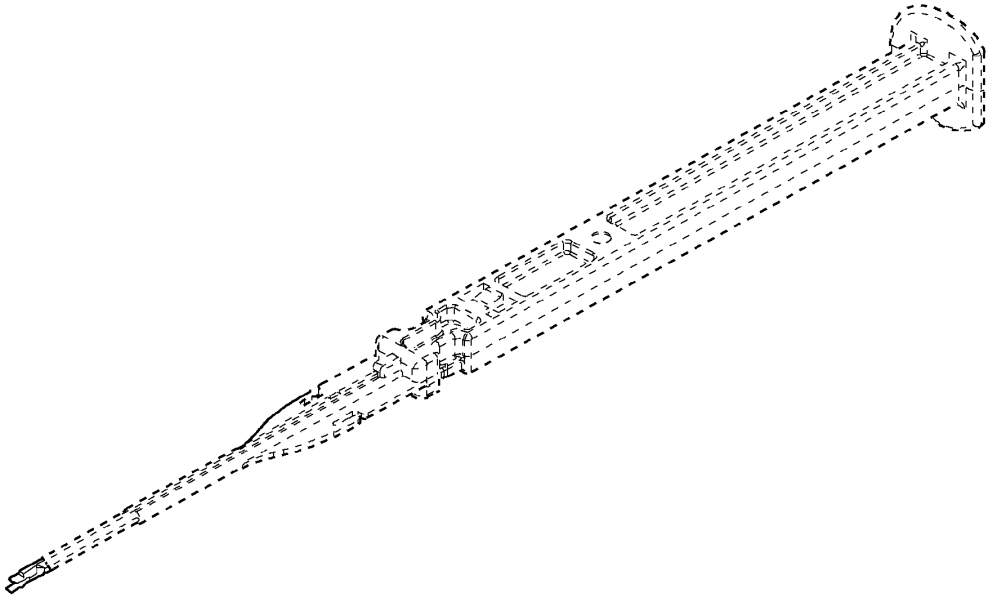

[図25]

【斜視図２】

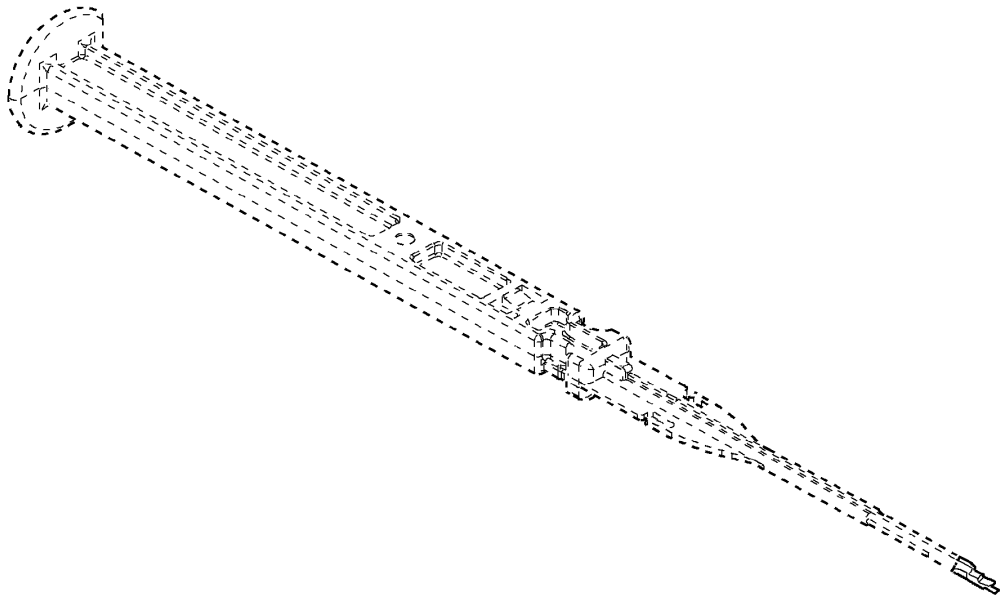

[図26]

【斜視図３】

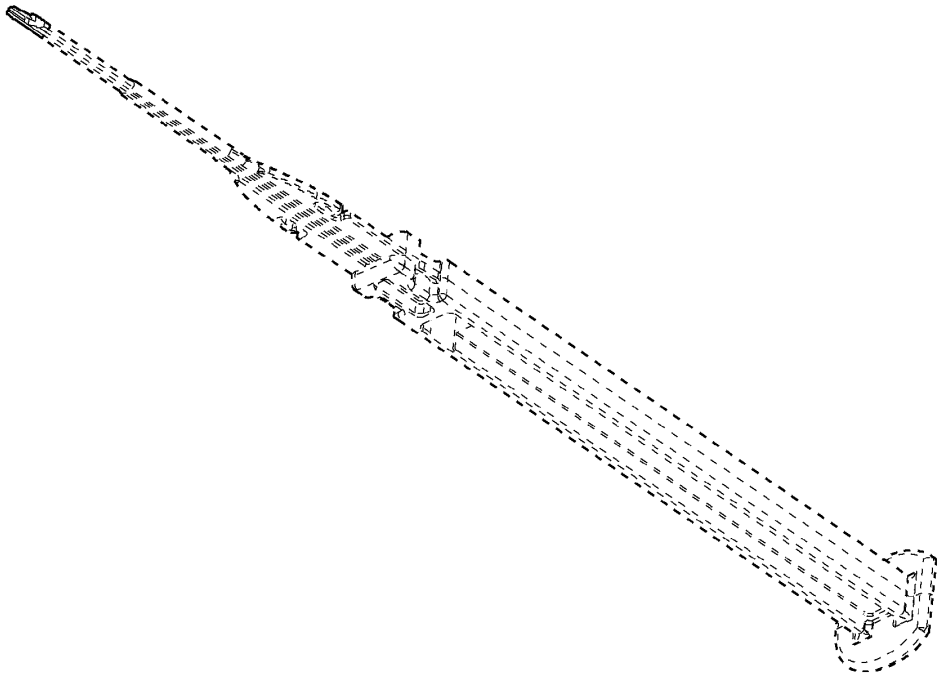

[図27]

【斜視図４】

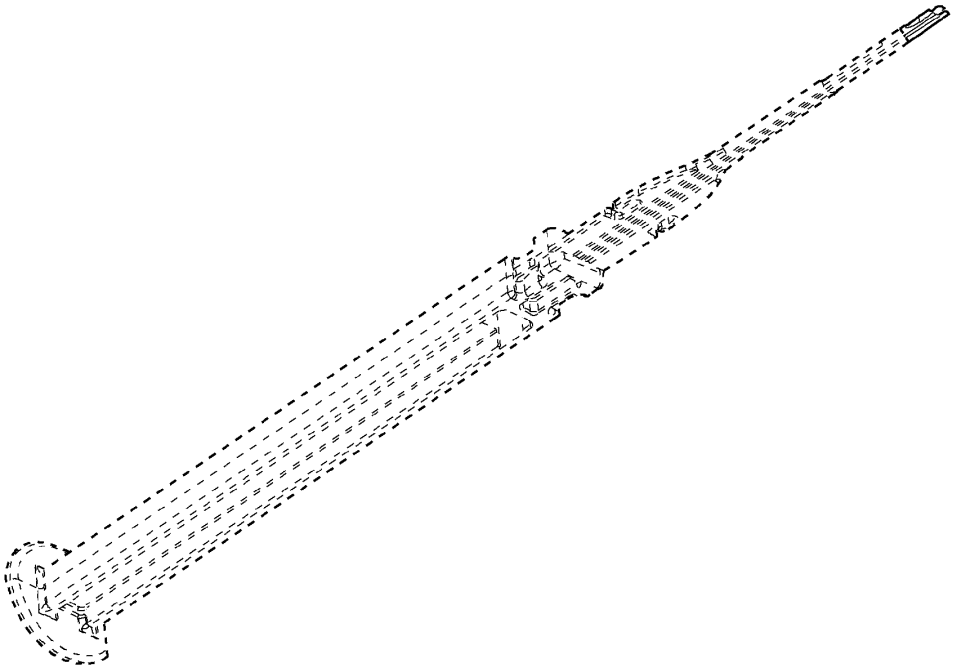

[図28]

【拡大斜視図１】

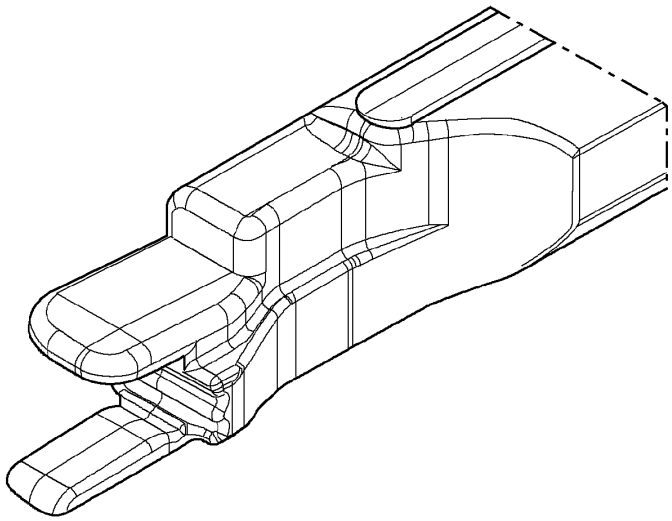

[図29]

【拡大斜視図２】

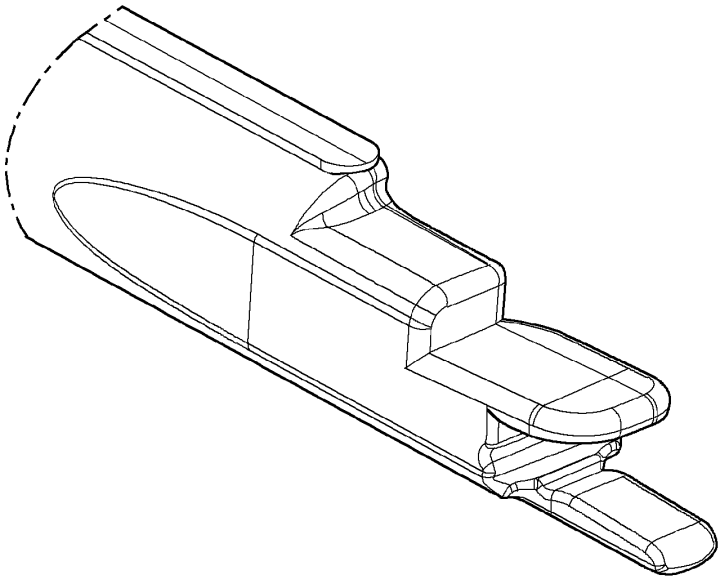

[図30]

【拡大斜視図３】

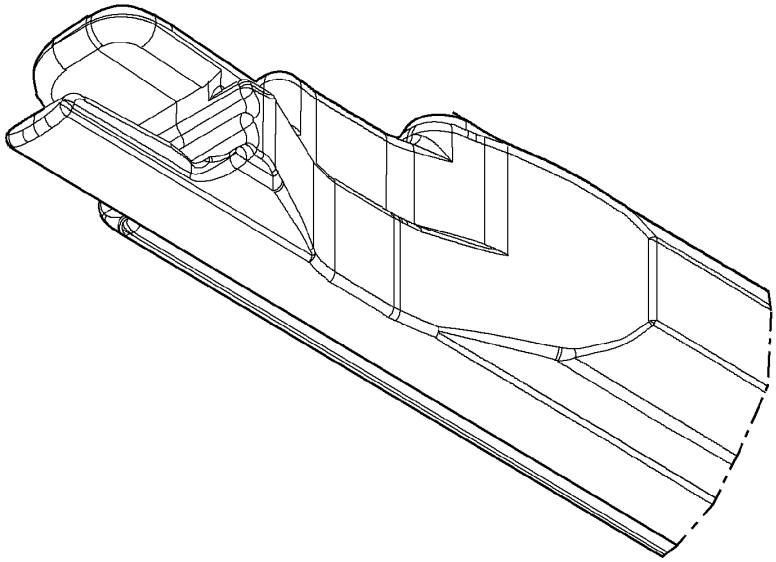

[図31]

【拡大斜視図４】

