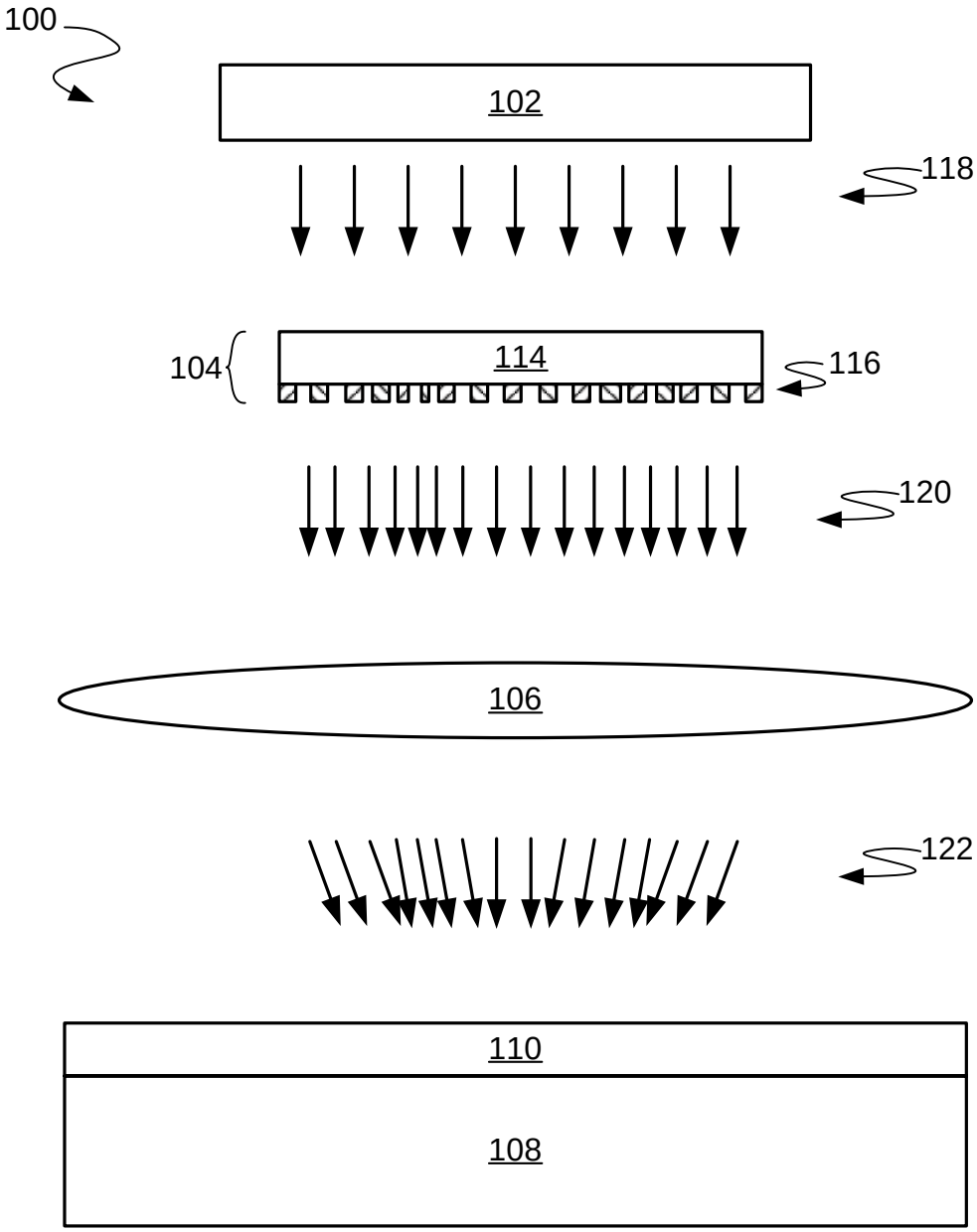

FIG. 1

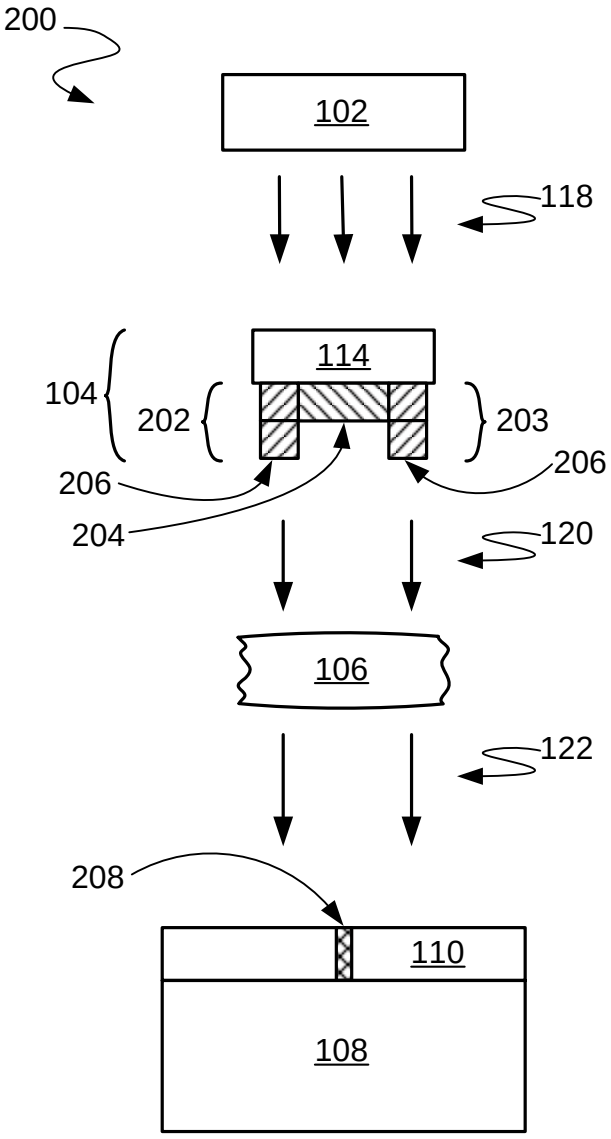

FIG. 2

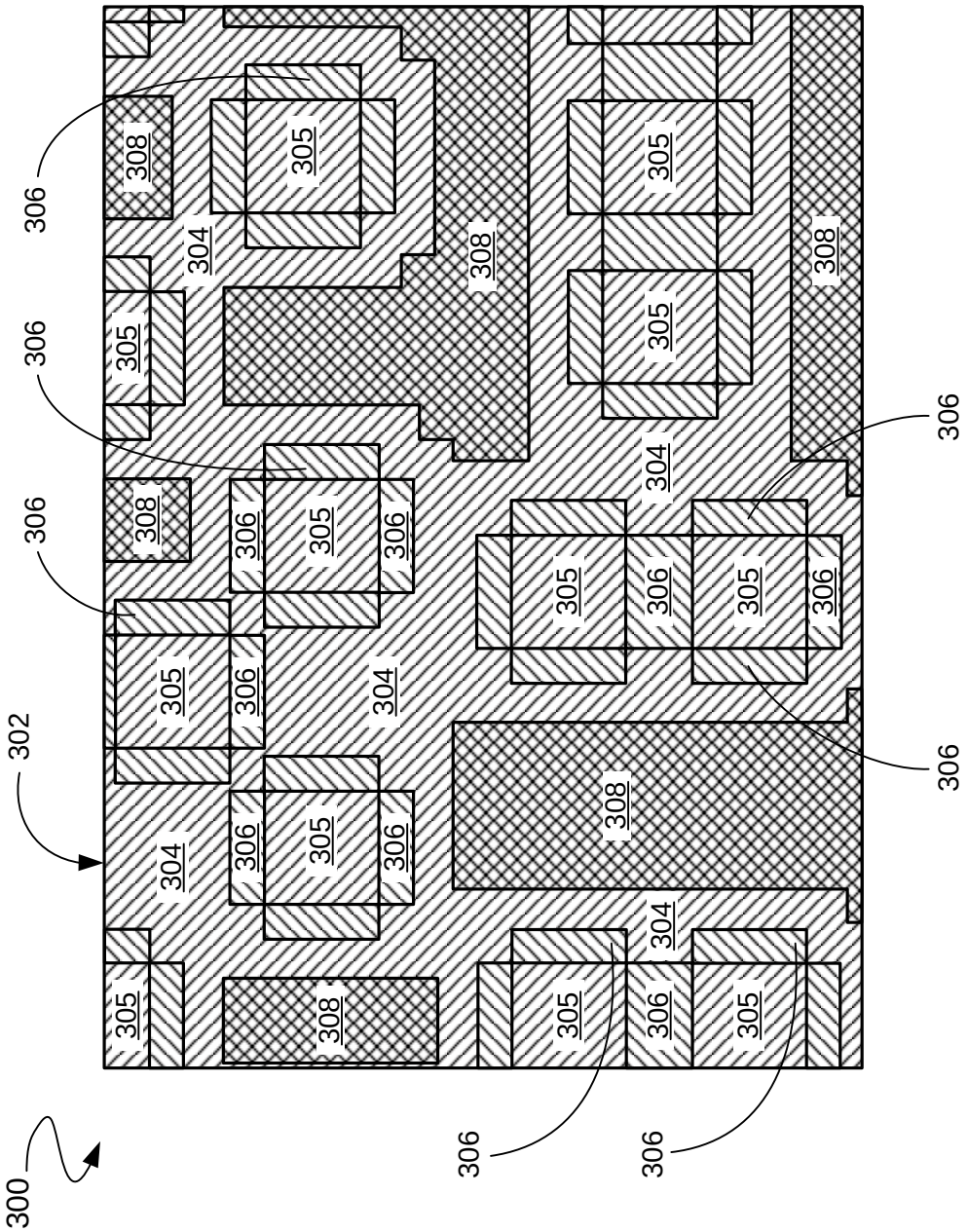

FIG. 3

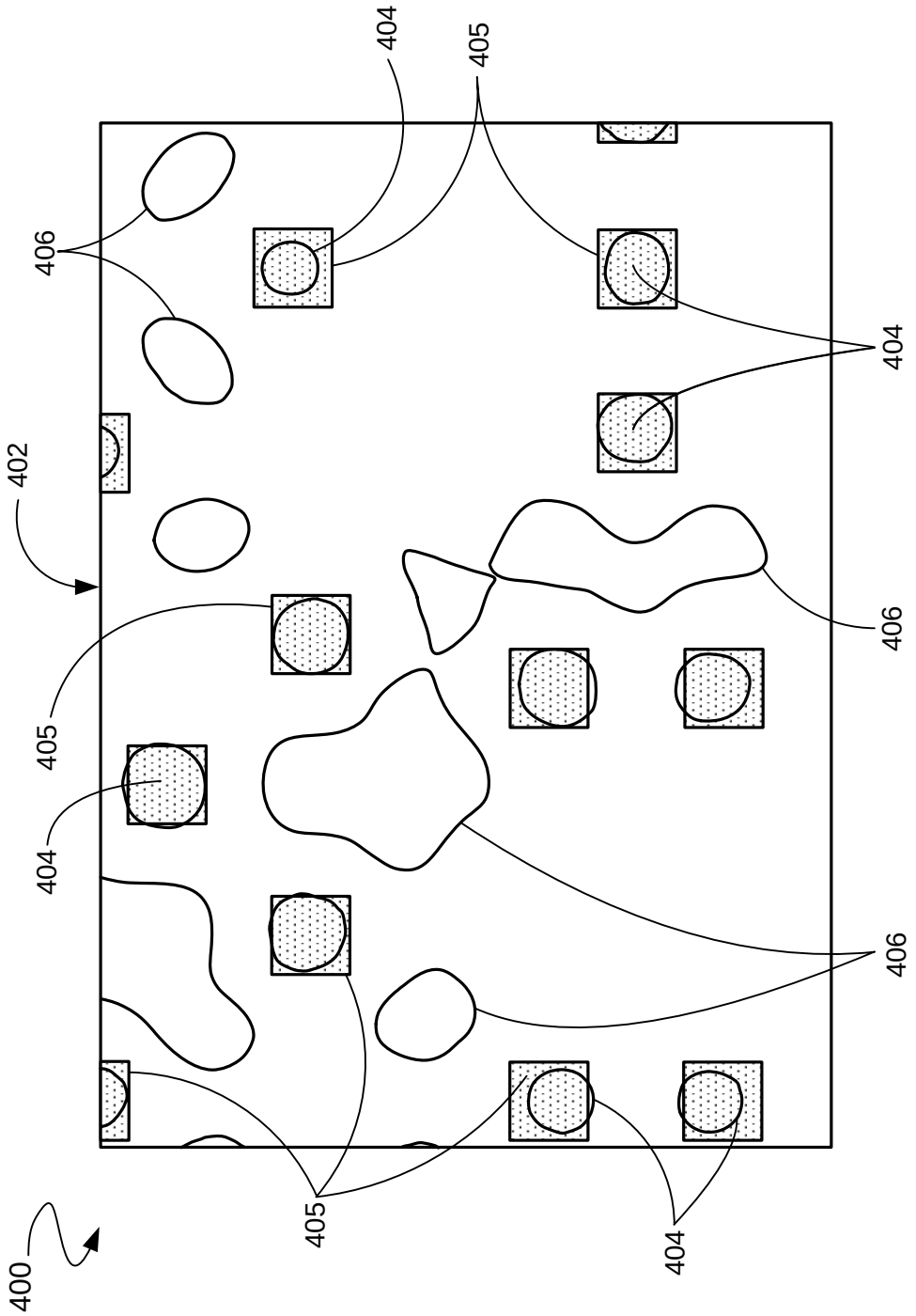

FIG. 4

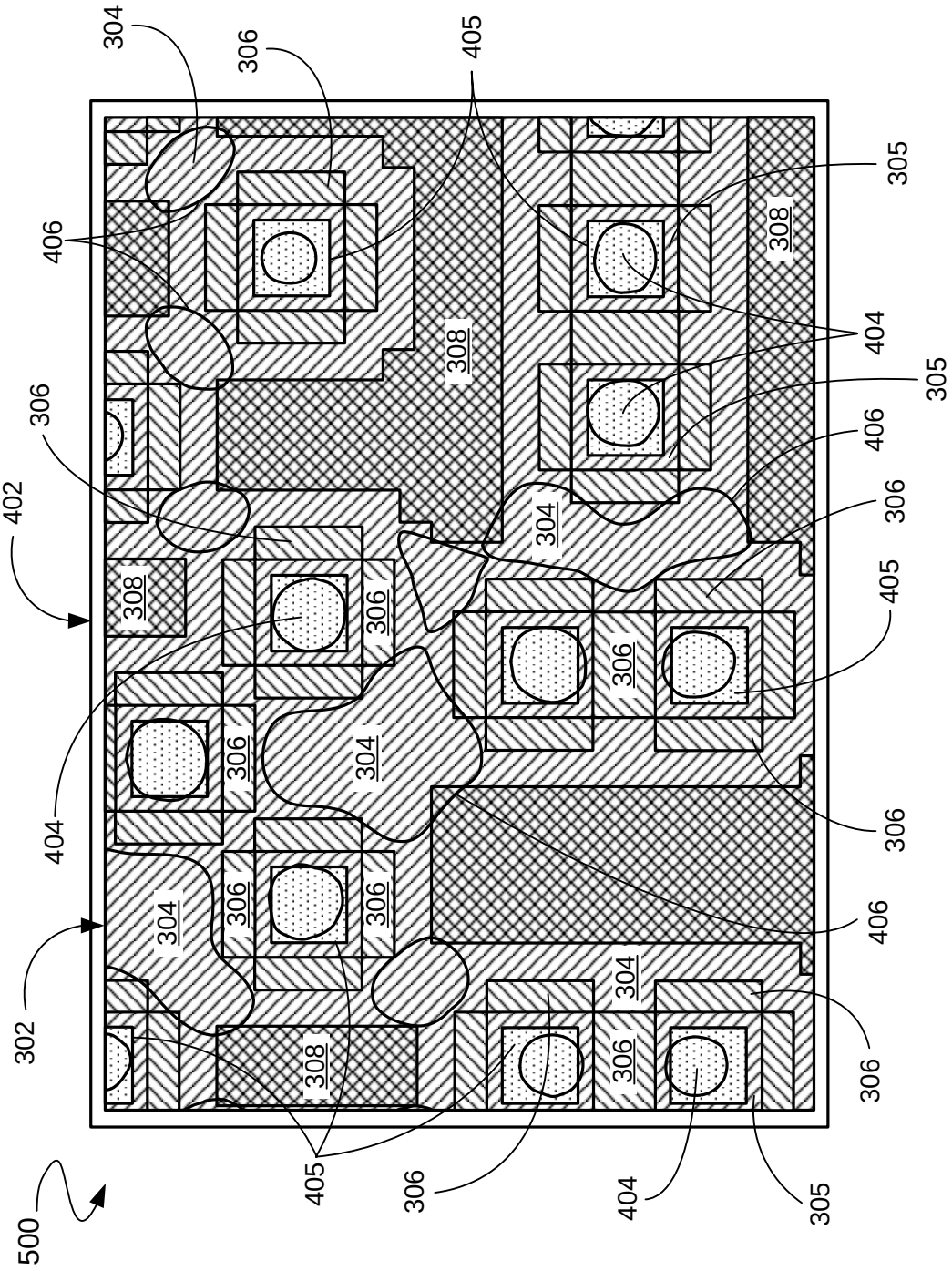
304
306
405
305
406
308
404
305
306
402
304
306
405
306
404
306
304
306
306
406
302
304
306
306
308
405
306
404
305
500

FIG. 5

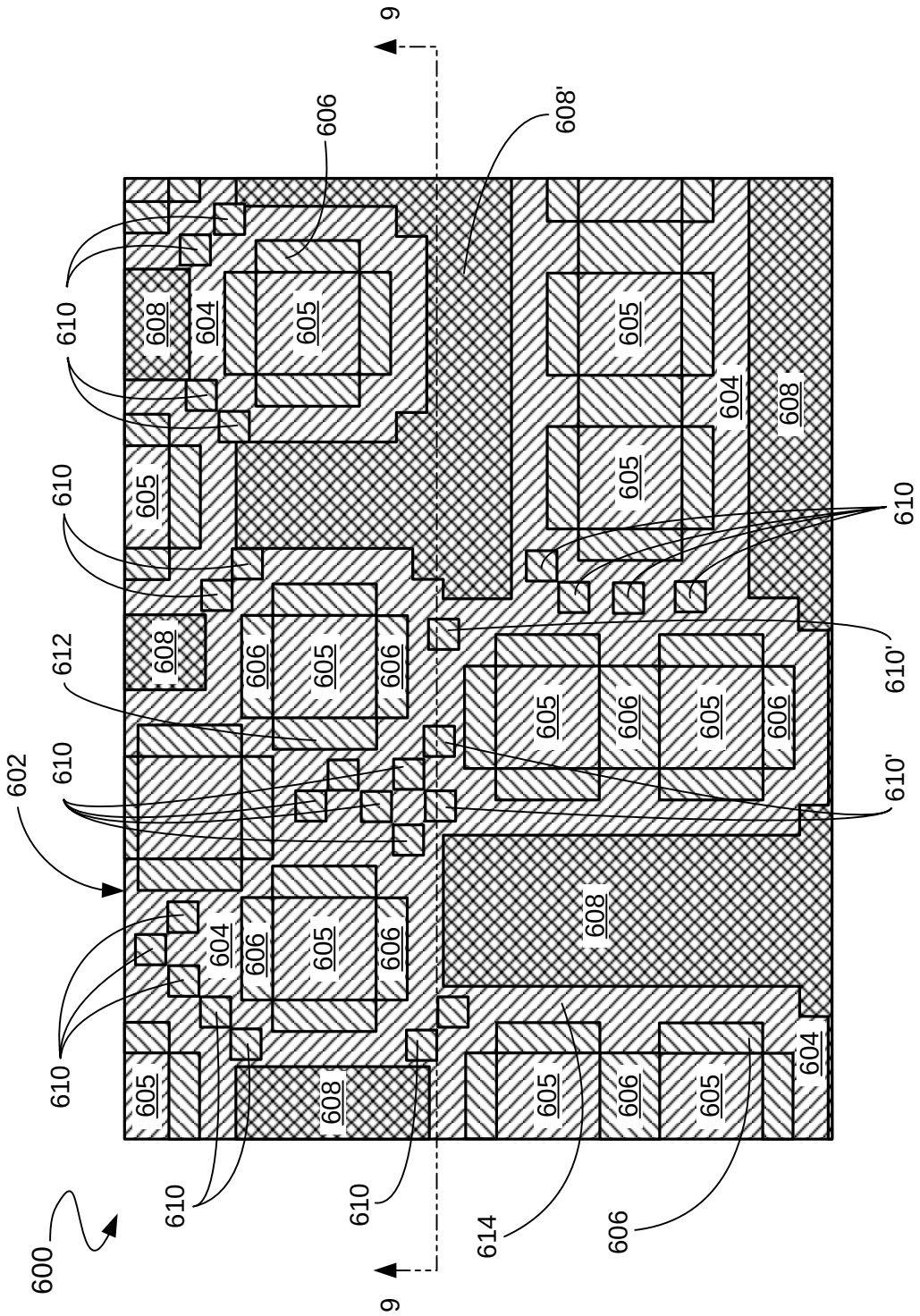
9
606
608'
610
608
604
605
605
604
608
610
605
605
610
608
606
605
606
610'
612
605
606
605
606
602
610
610'
608
604
606
605
606
605
606
605
604
610
608
610
610
614
606
600
9

FIG. 6

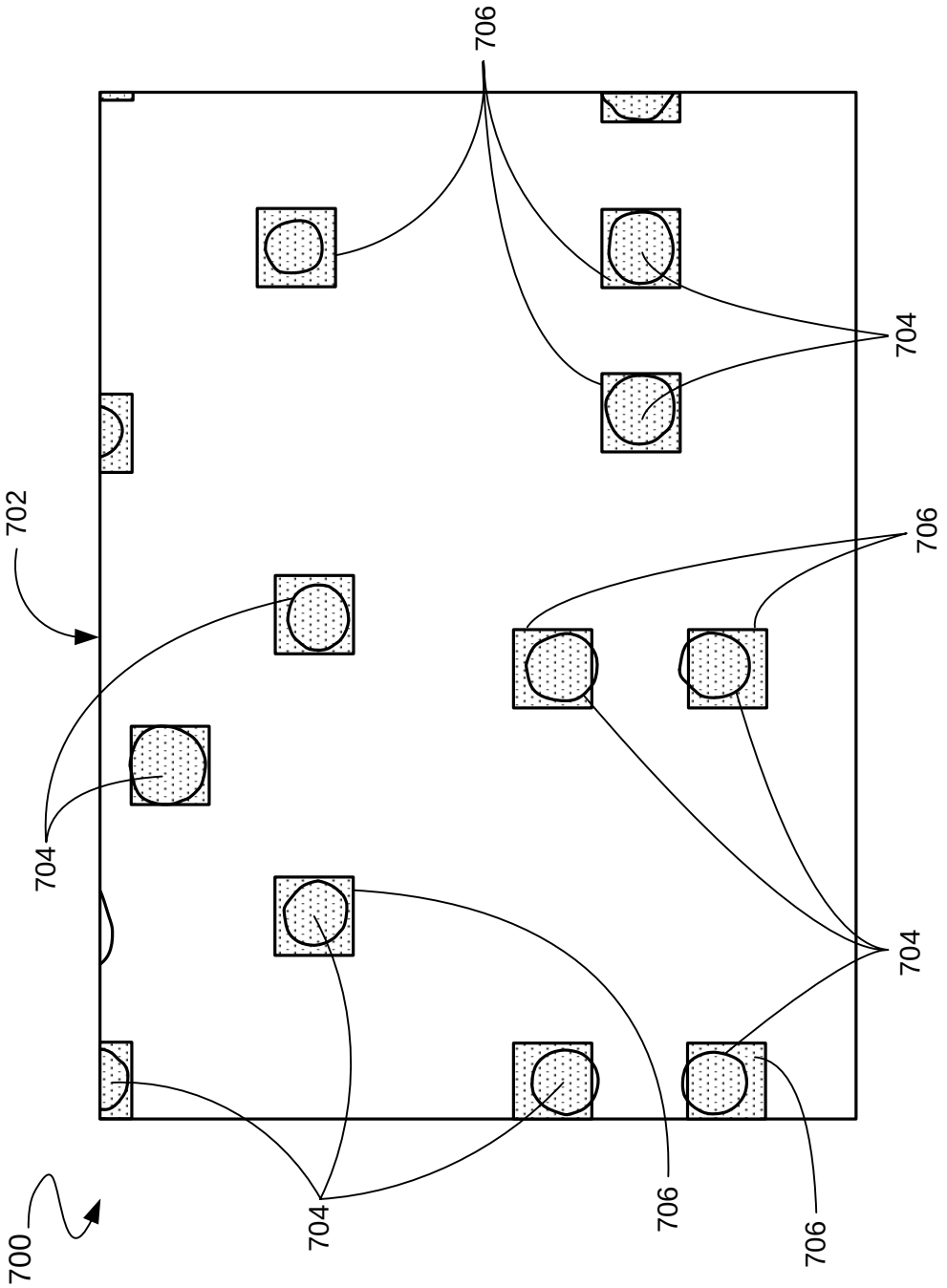

FIG. 7

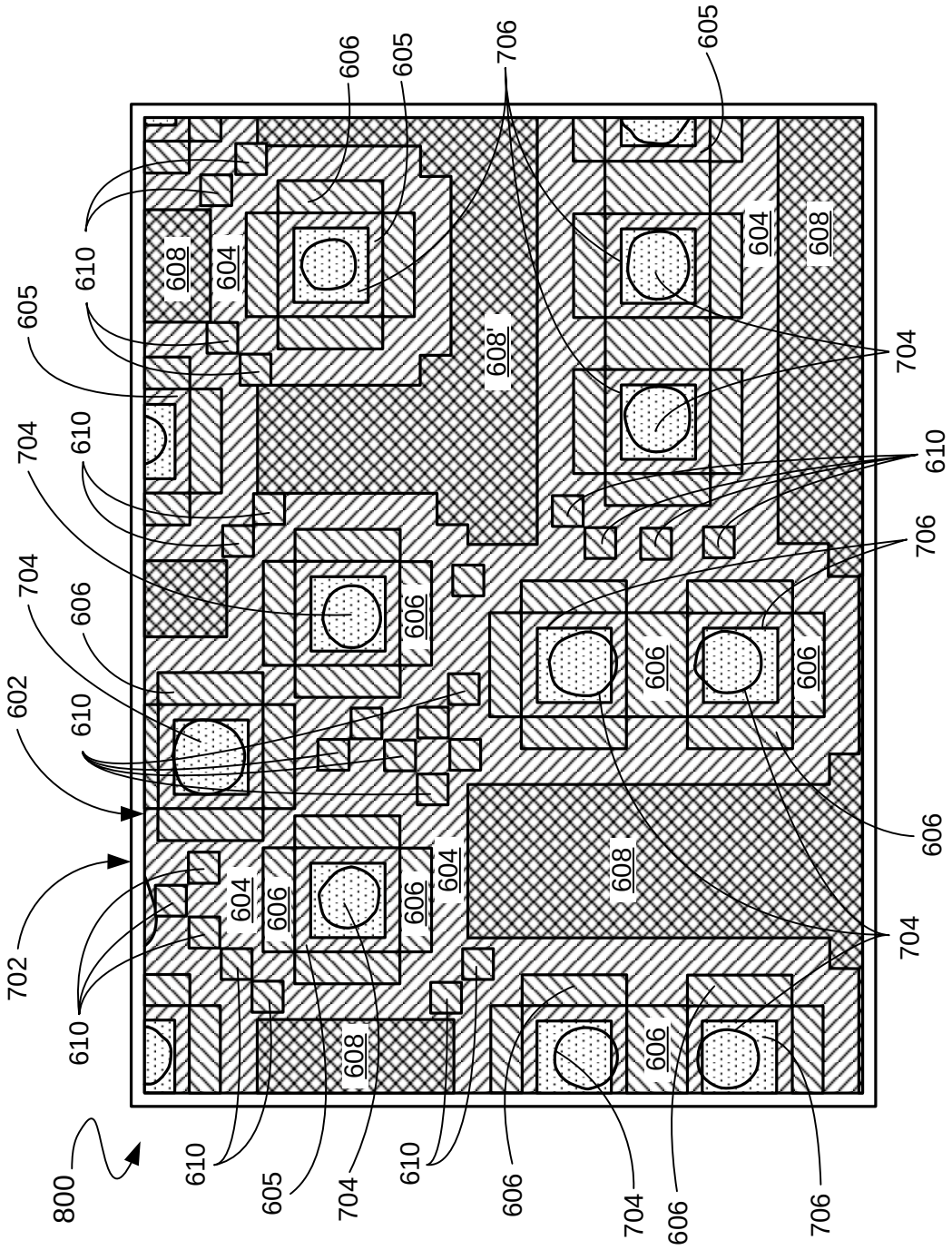

FIG. 8

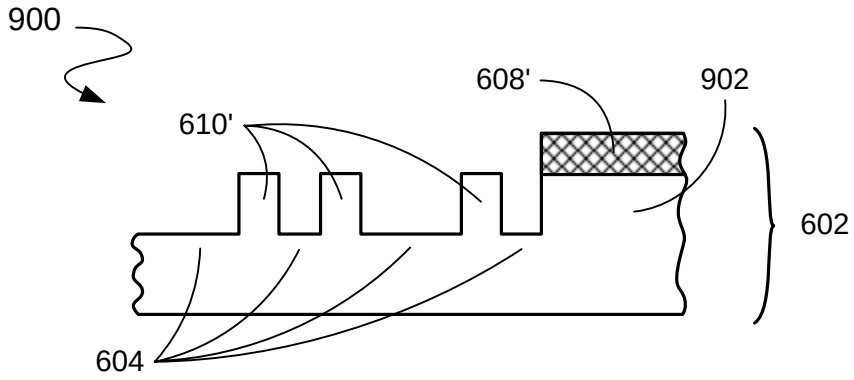

FIG. 9

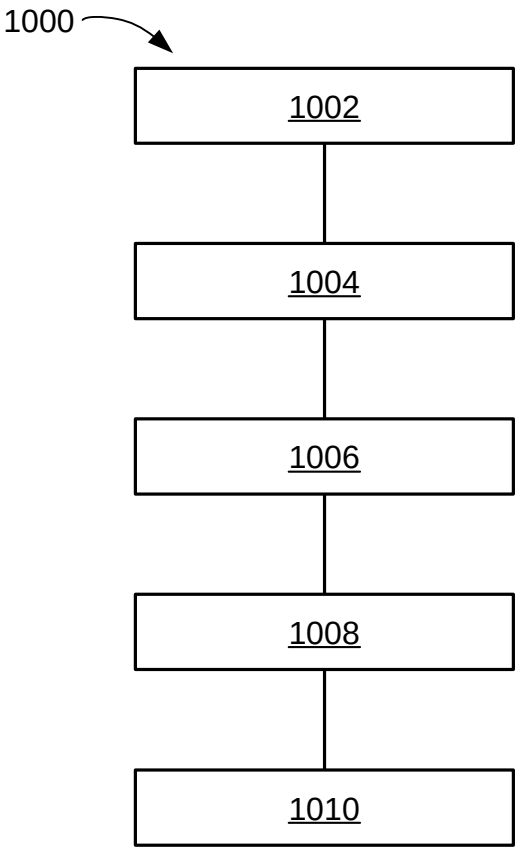

FIG. 10