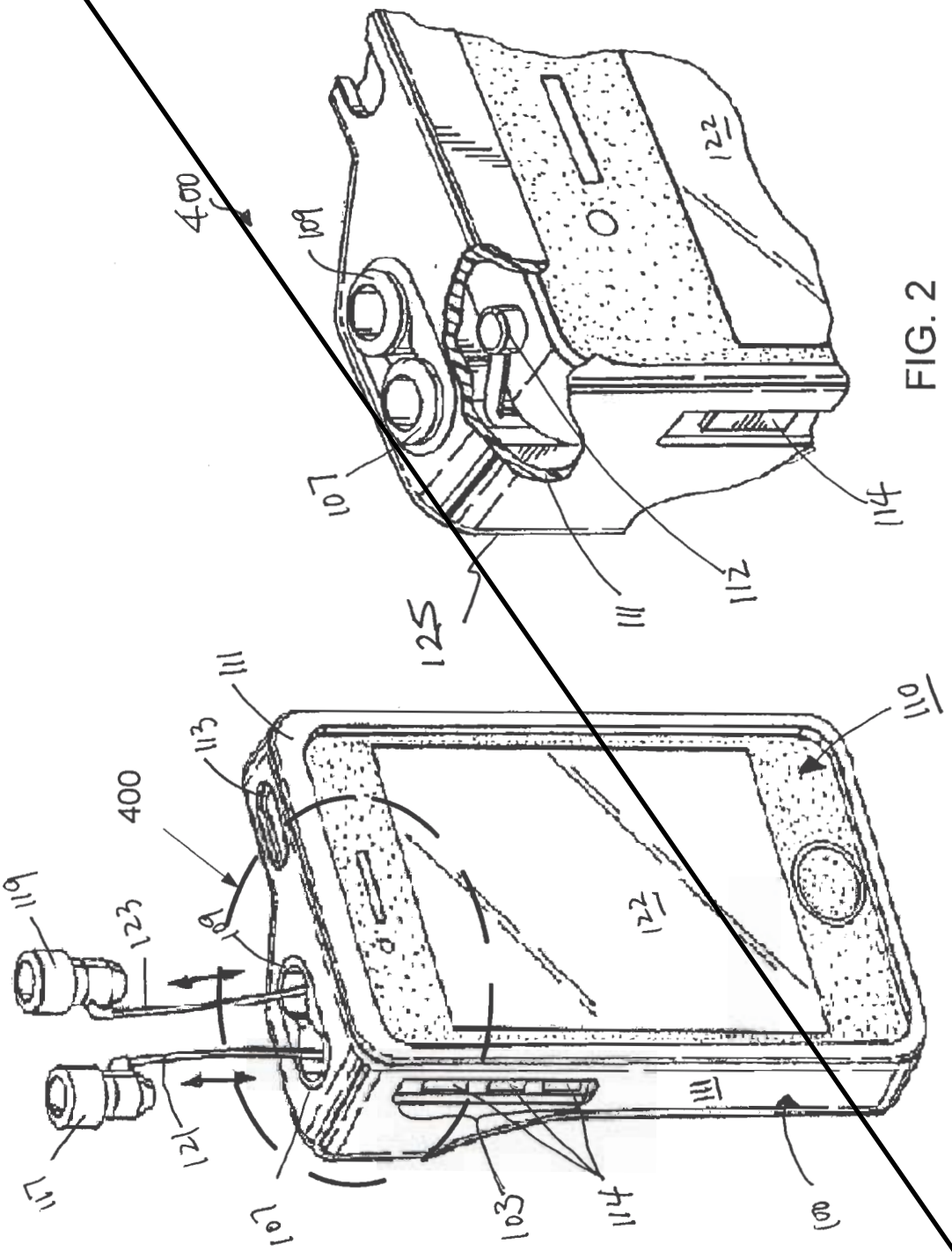

FIG. 2

FIG. 1

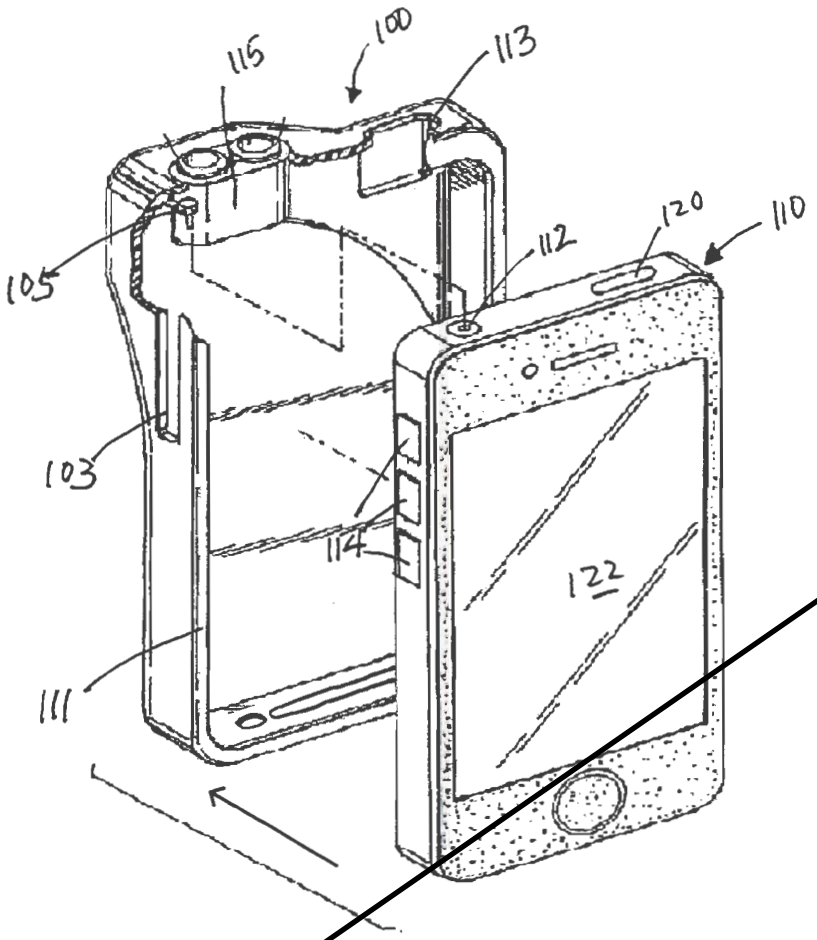
115
100
113
105
112
120
110
103
114
122
111

FIG. 3

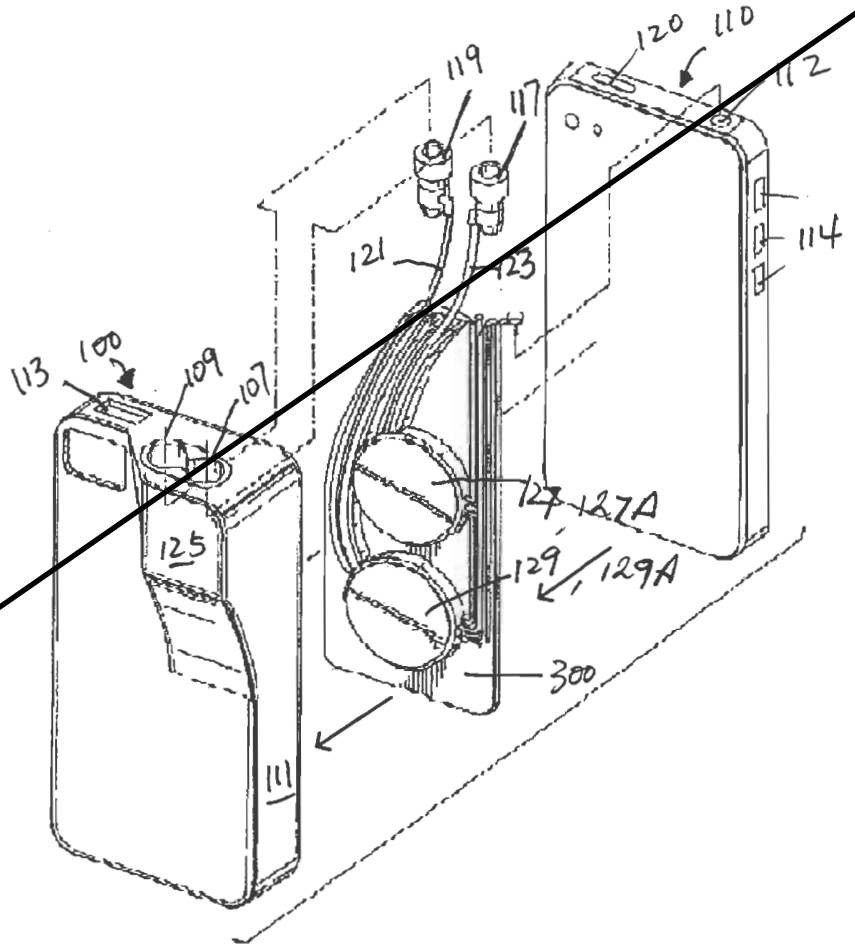
120
110
119
117
112
114
121
123
113
100
109
107
127
127A
125
129
129A
300
111

FIG. 4

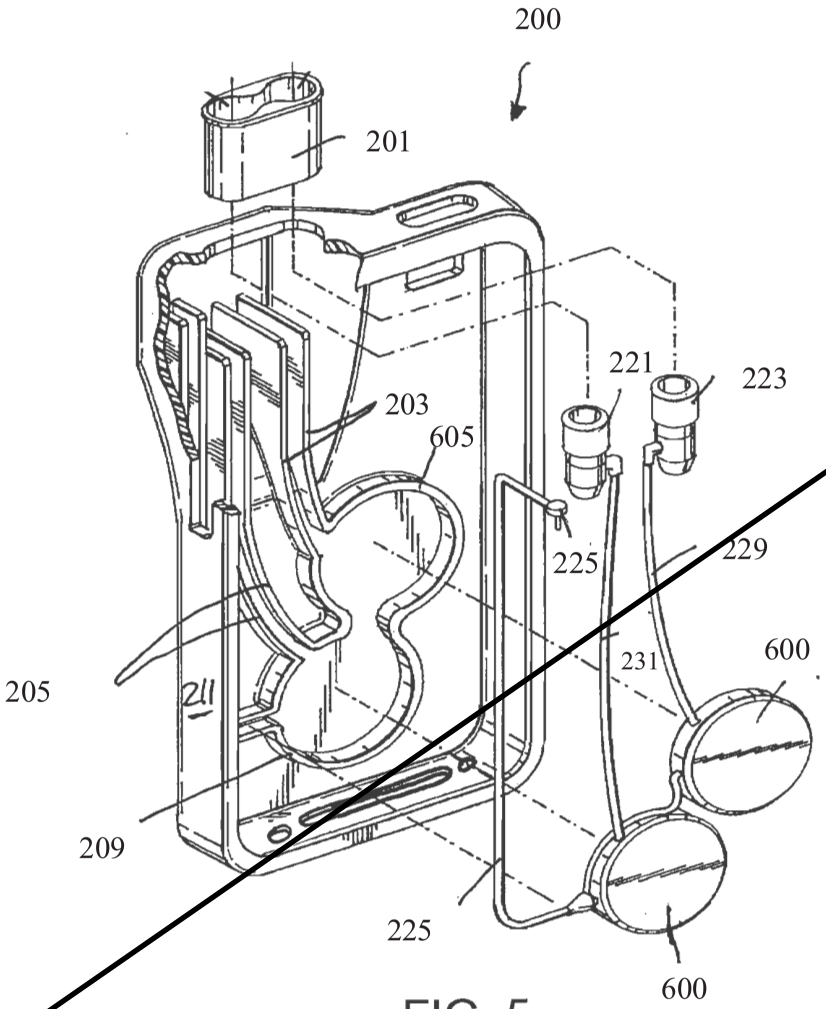
200
201
203
605
221
223
225
229
231
600
205
211
209
225
600

FIG. 5

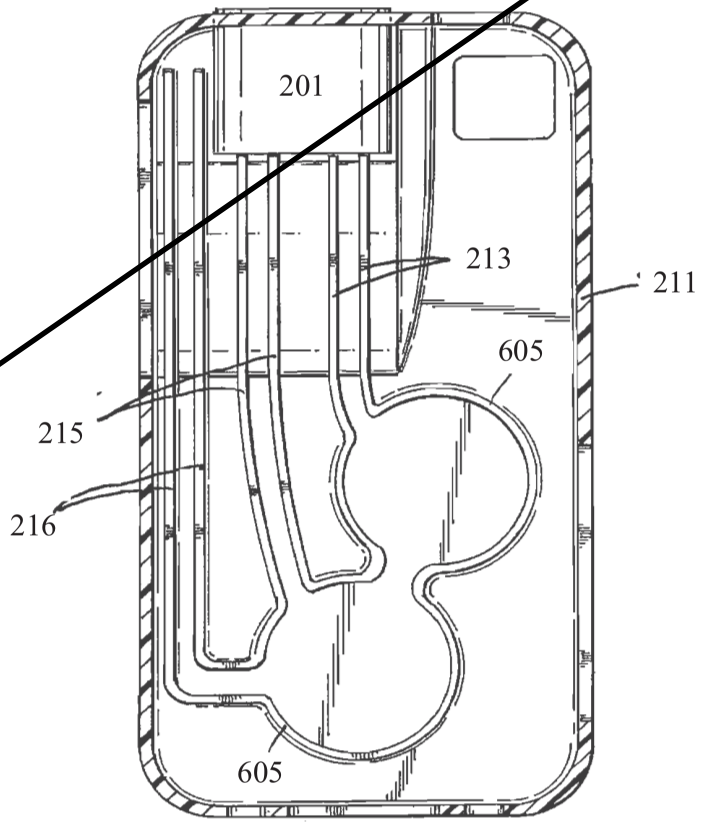
201
213
211
605
215
216
605

FIG. 6

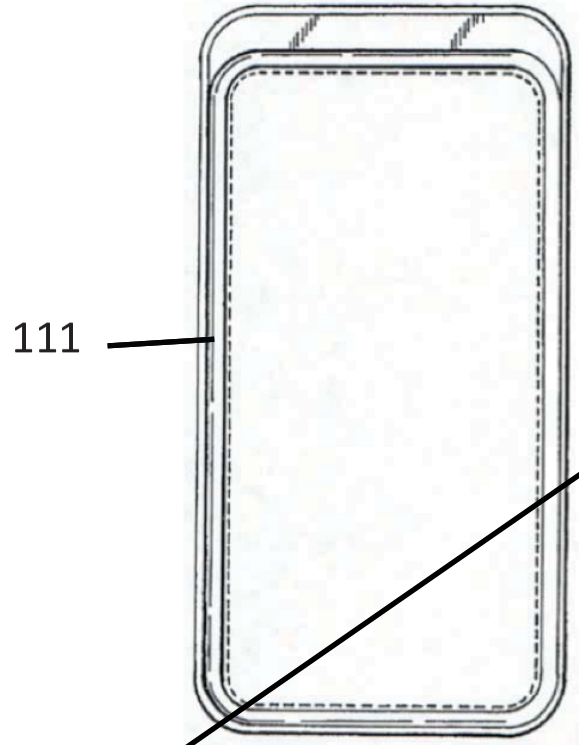

Fig. 7

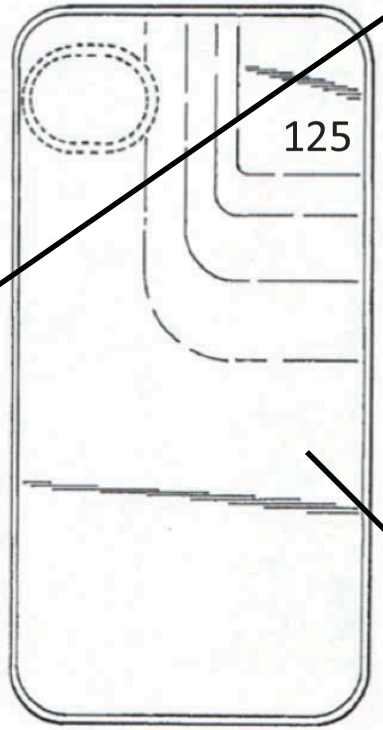

Fig. 8

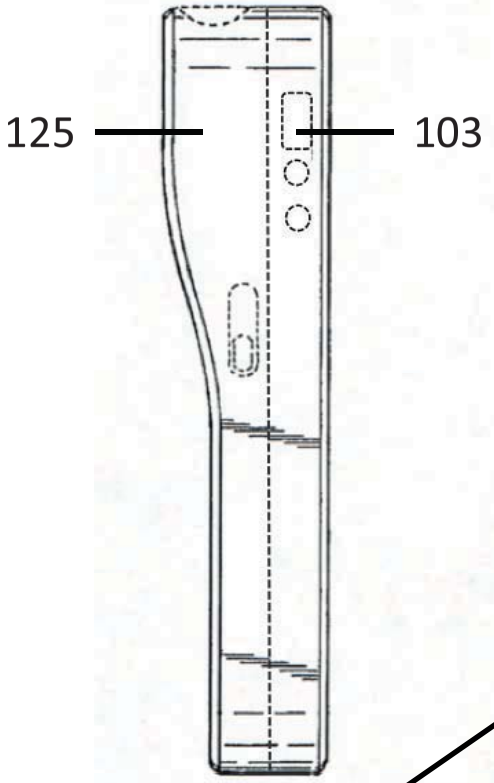

Fig. 9

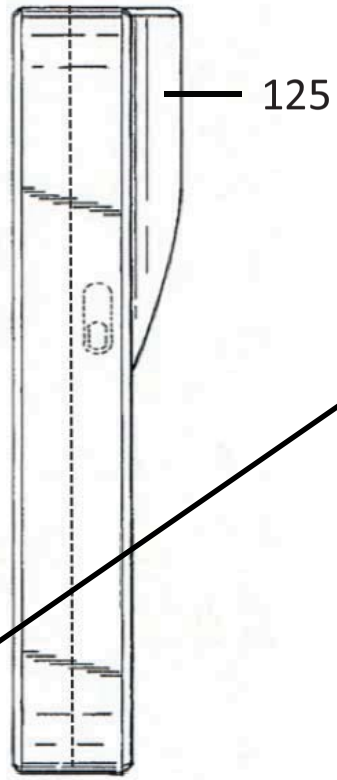

Fig. 10

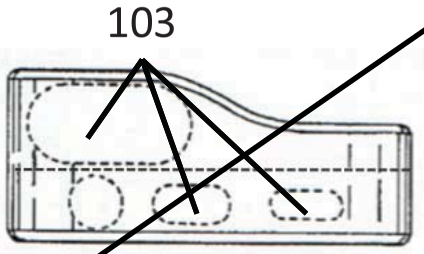

Fig. 11

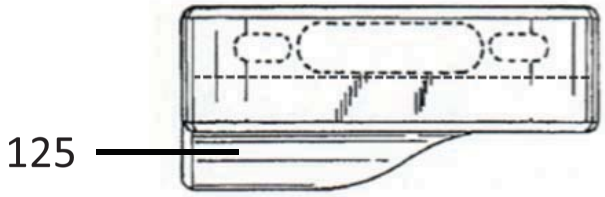

Fig. 12

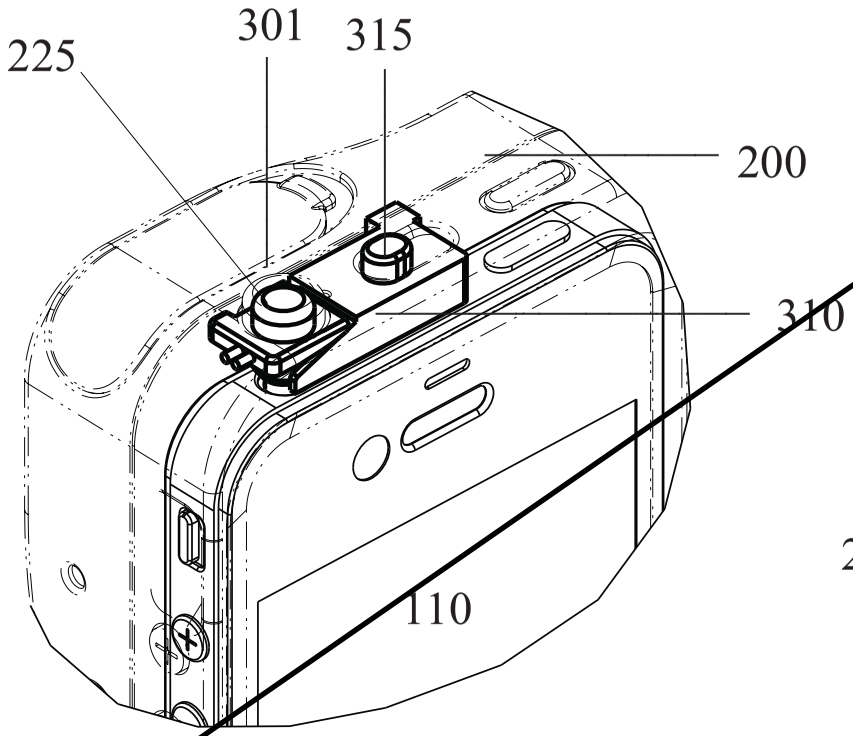

FIG. 13A

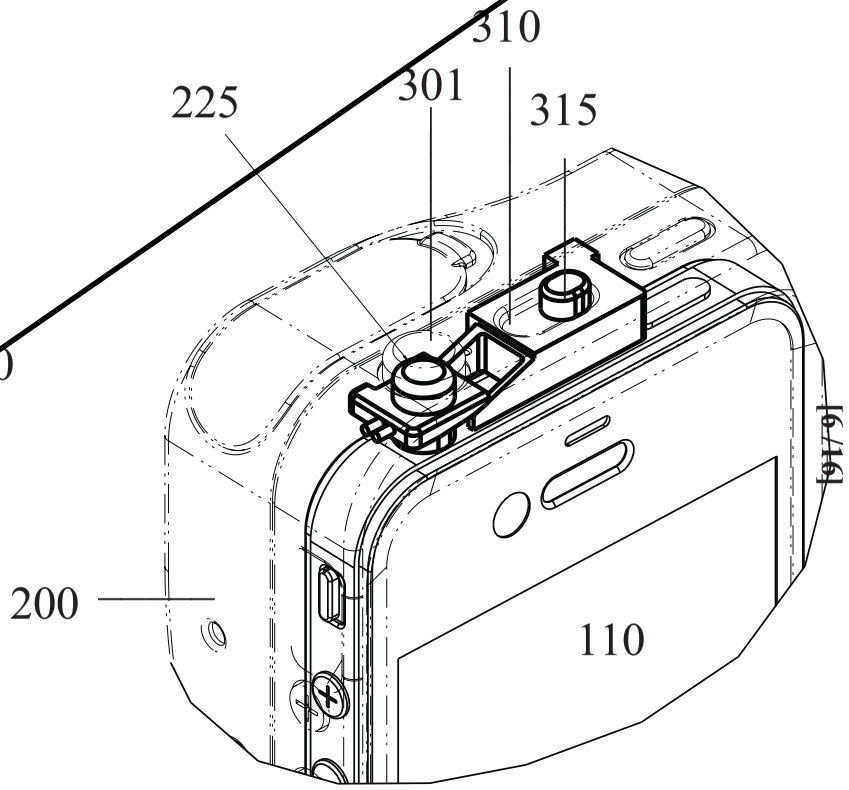

FIG. 13B

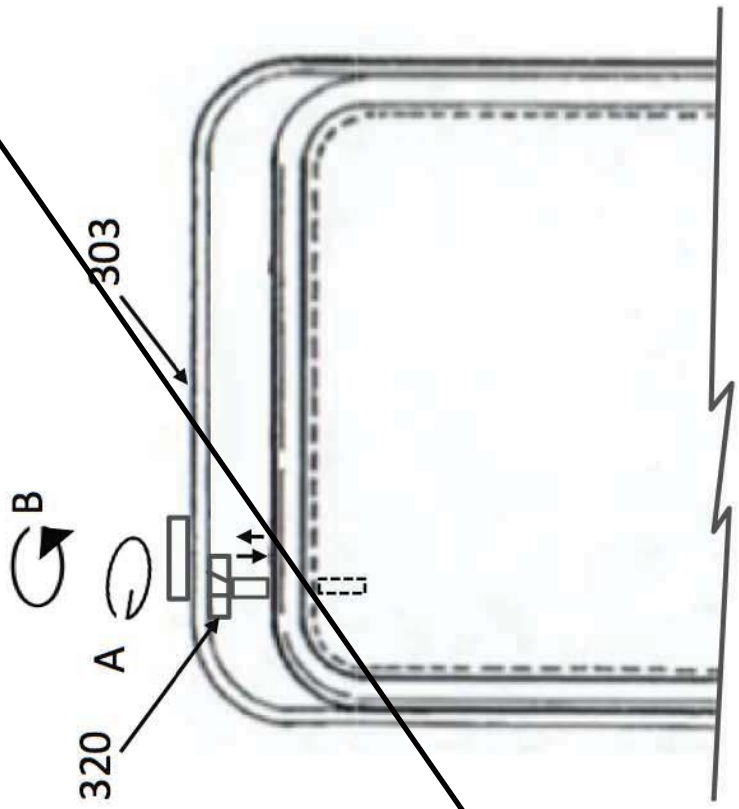

FIG. 15

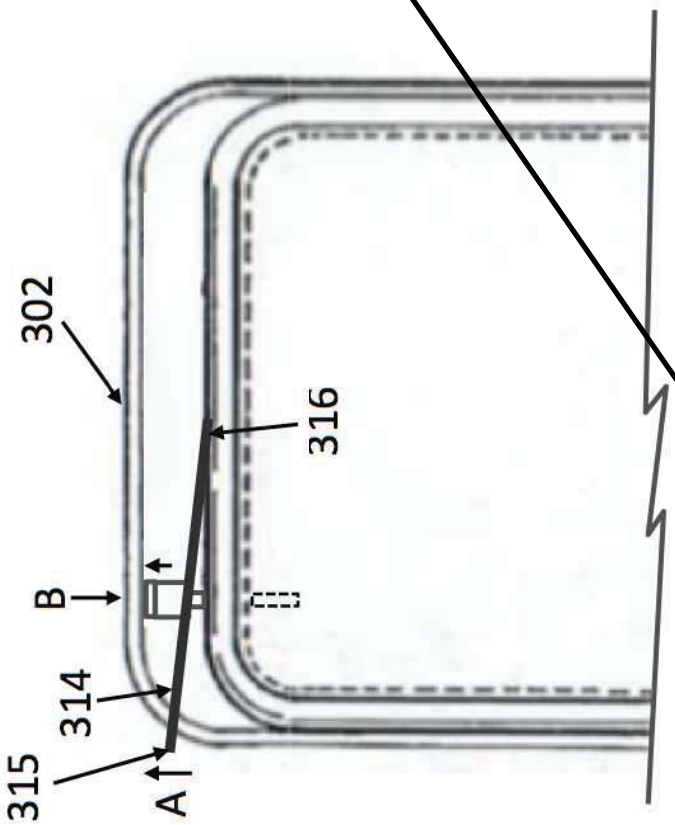

FIG. 14

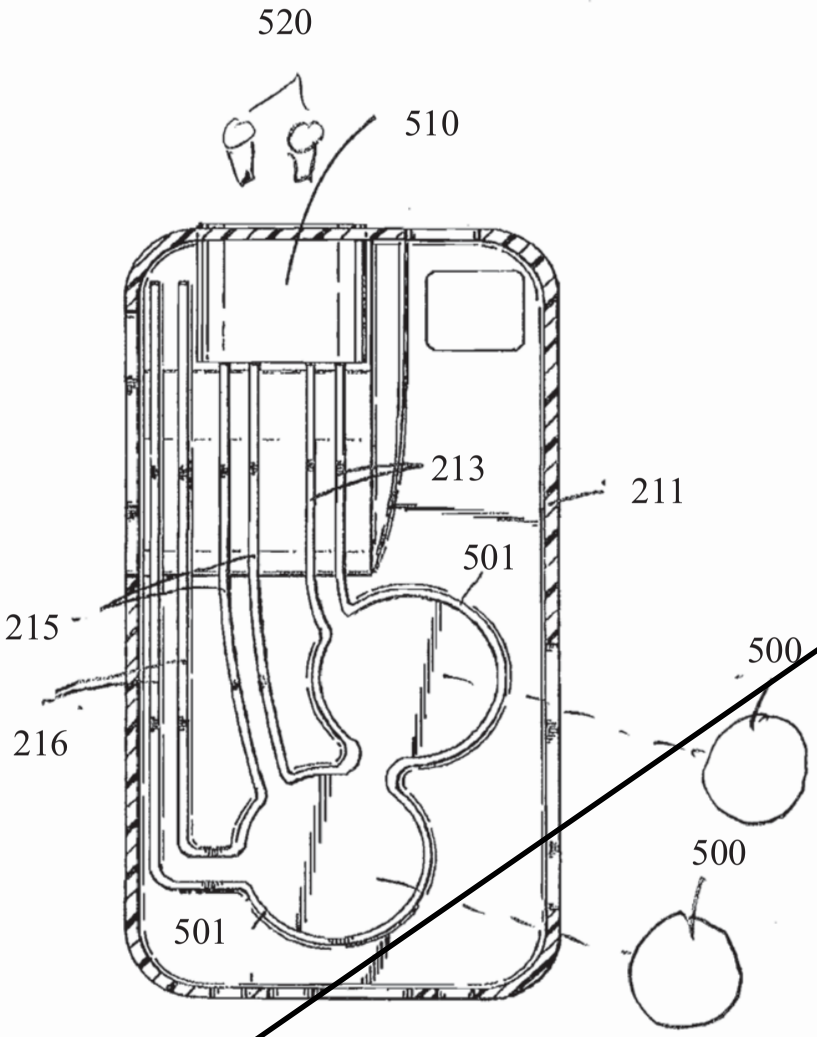

FIG. 16

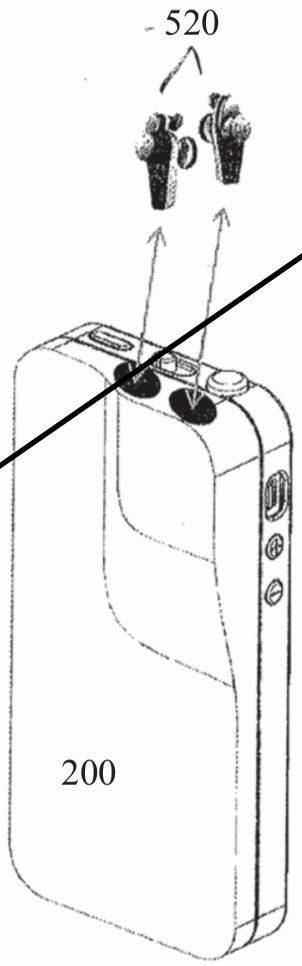

FIG. 17

FIG. 18

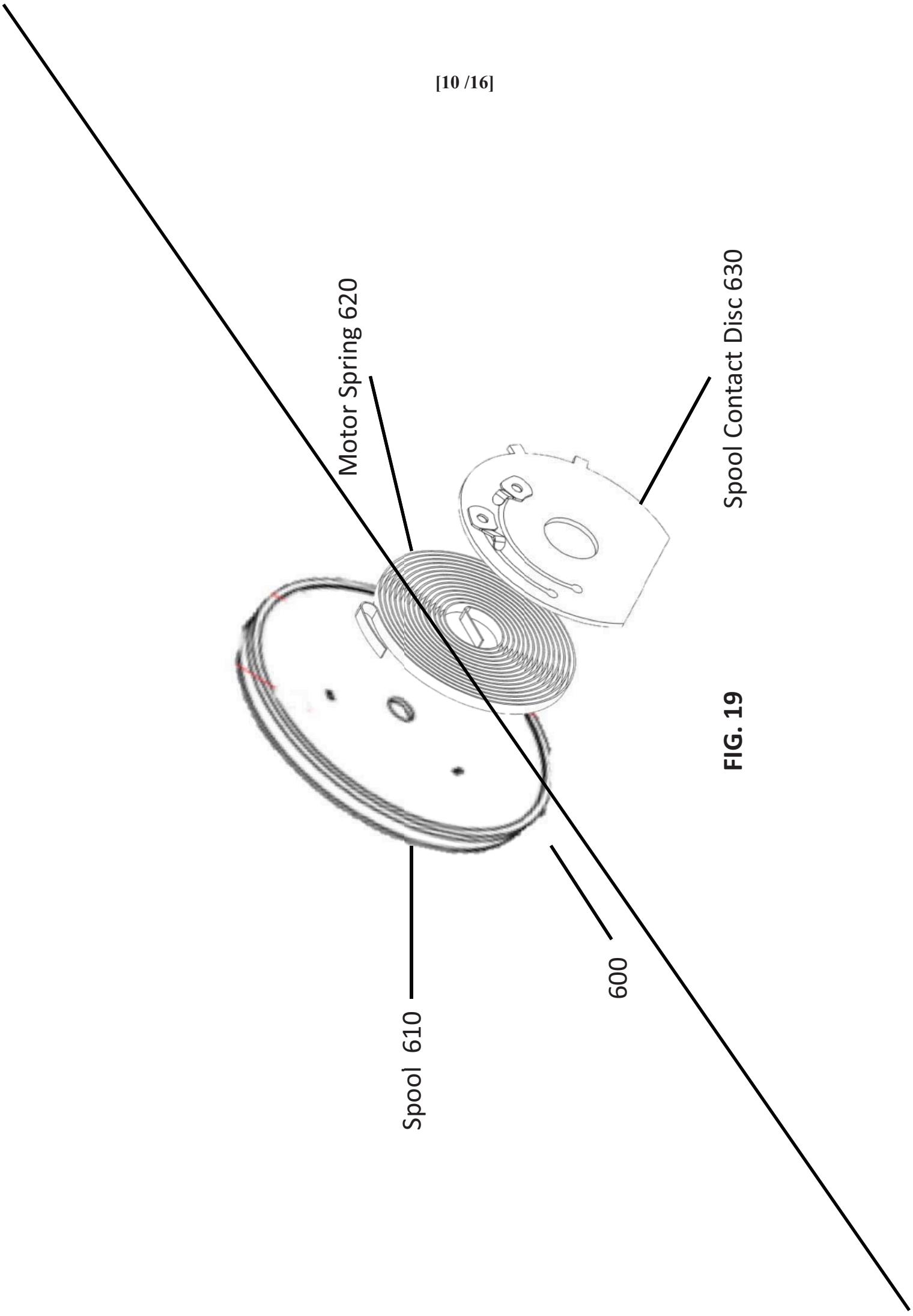

FIG. 19

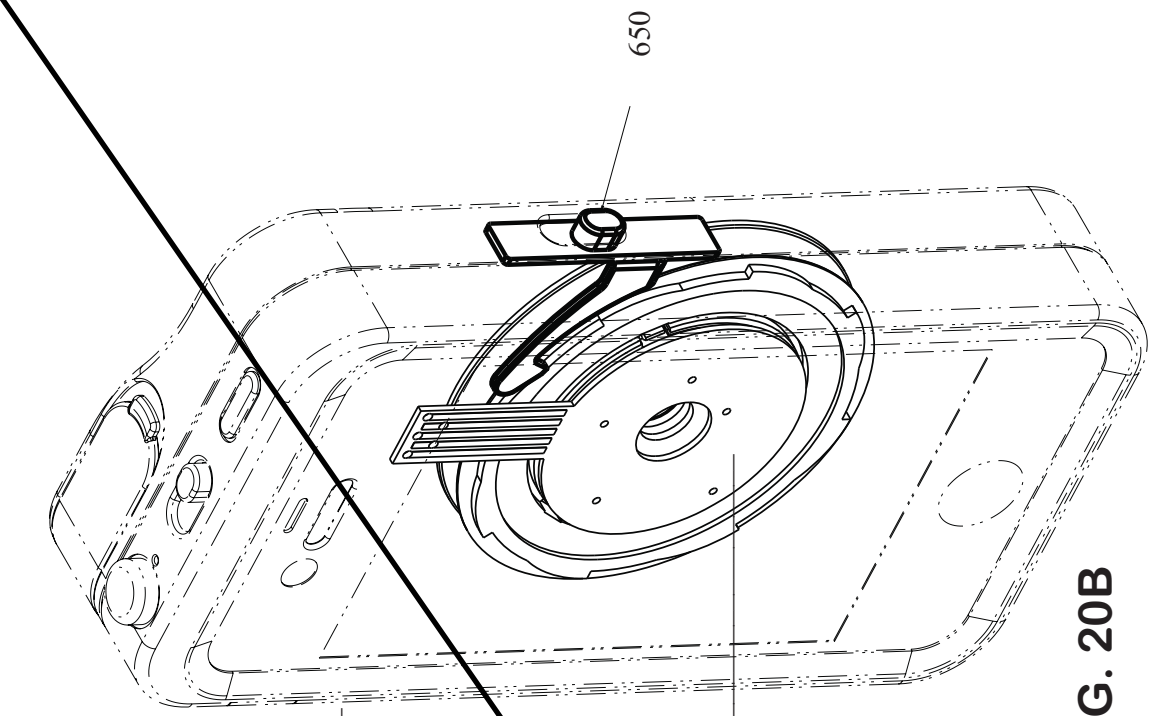

FIG. 20B

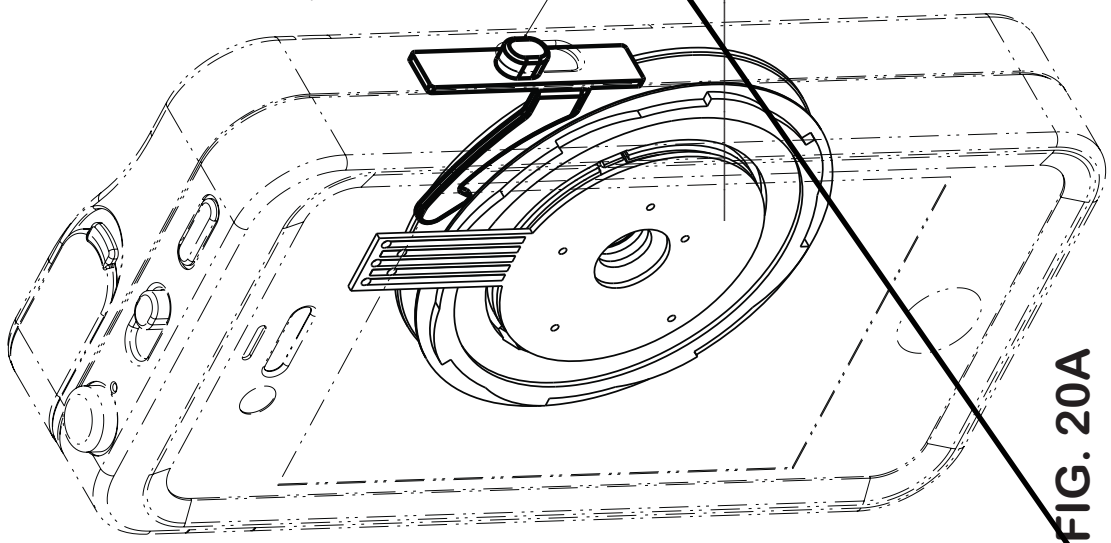

FIG. 20A

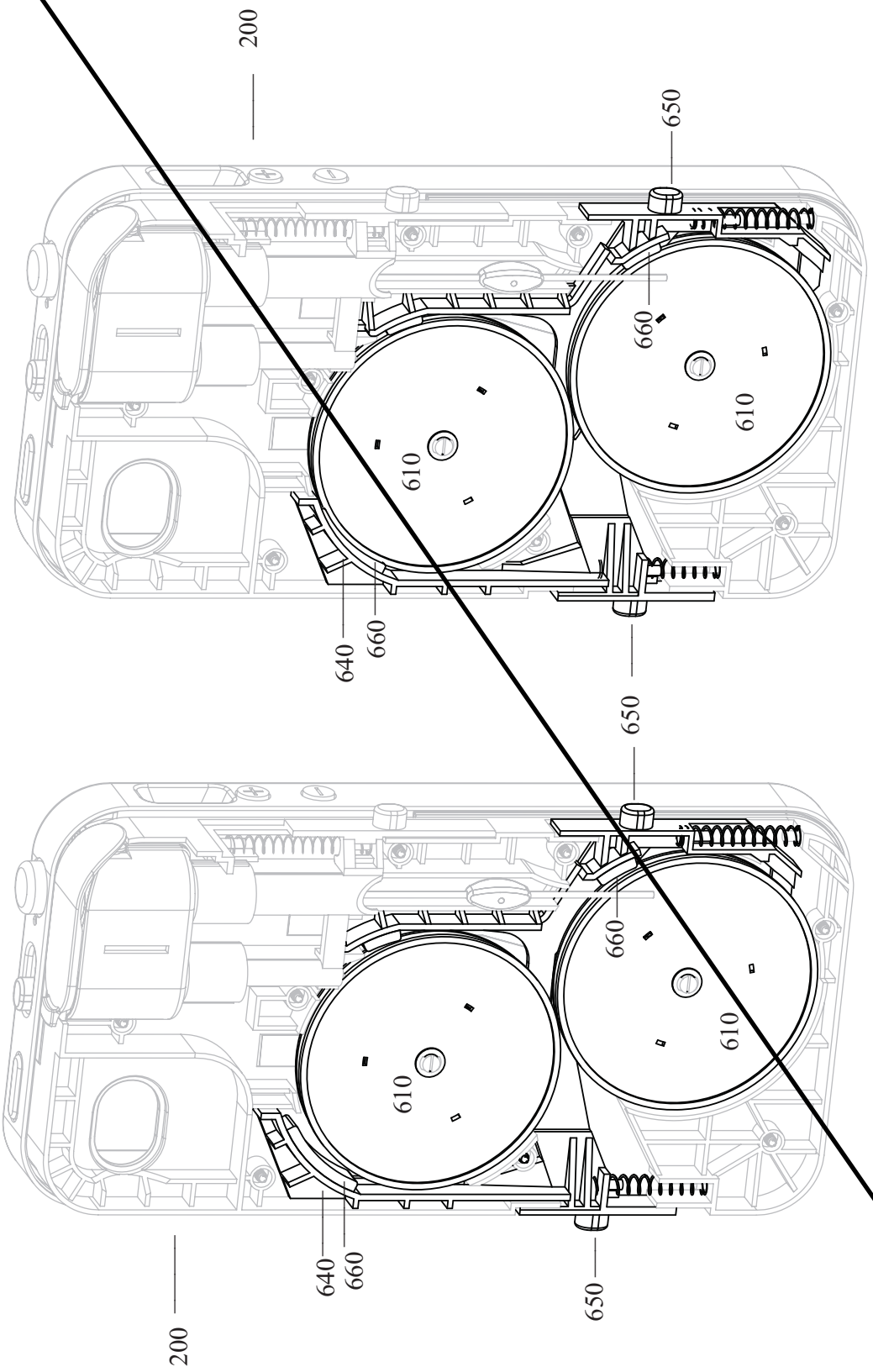

FIG. 21B

FIG. 21A

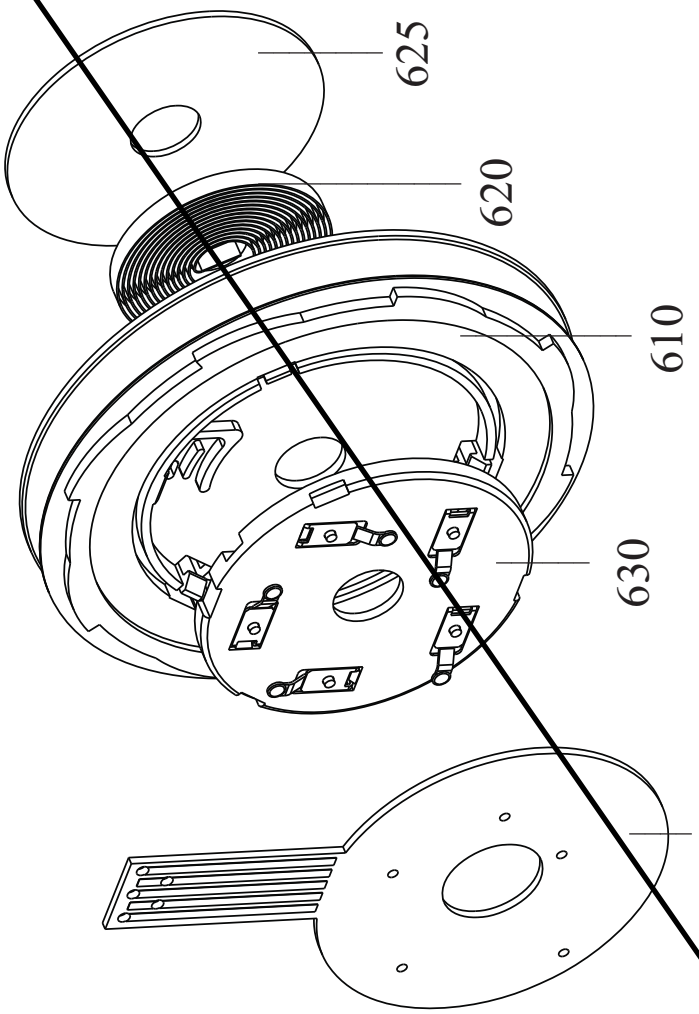

FIG. 22

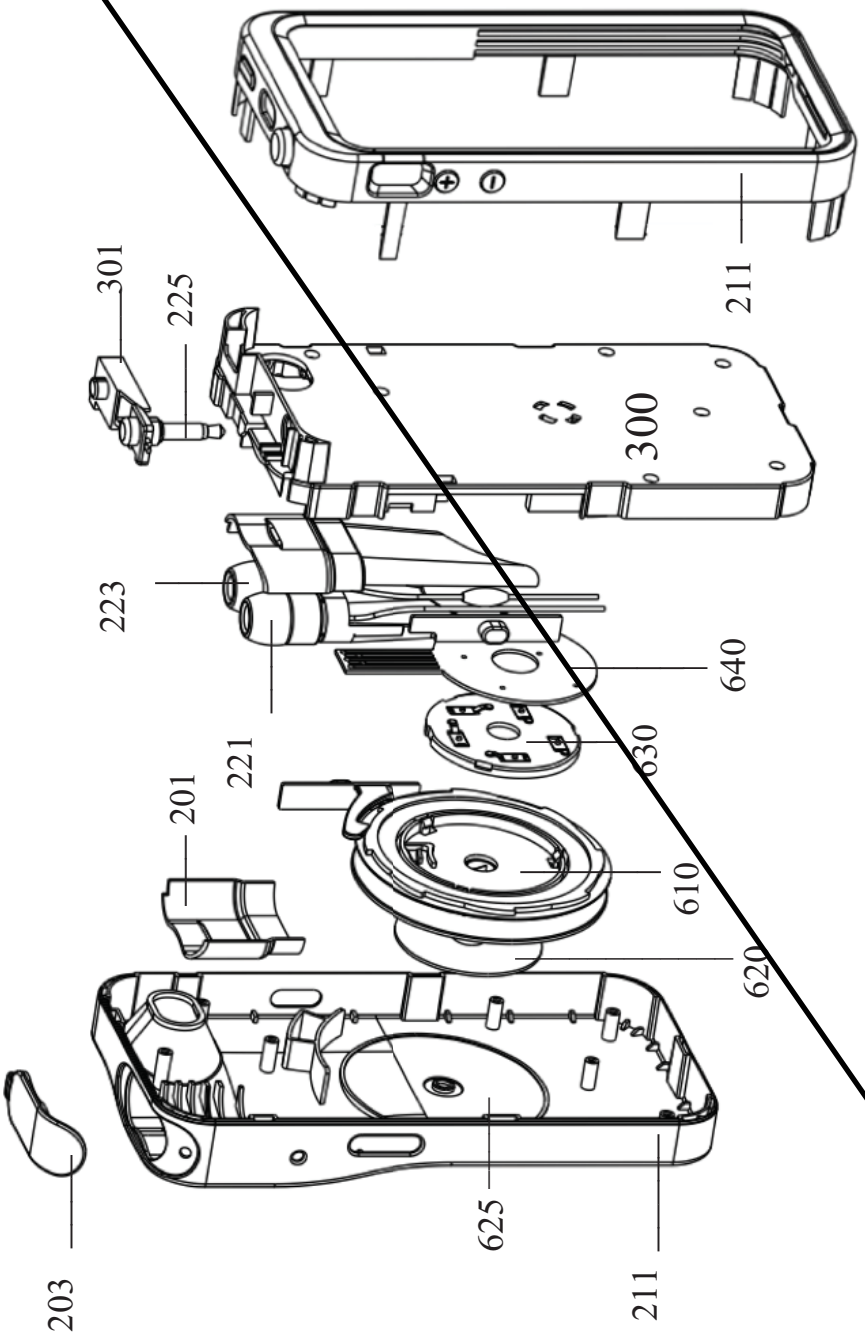

FIG. 23

FIG. 24A

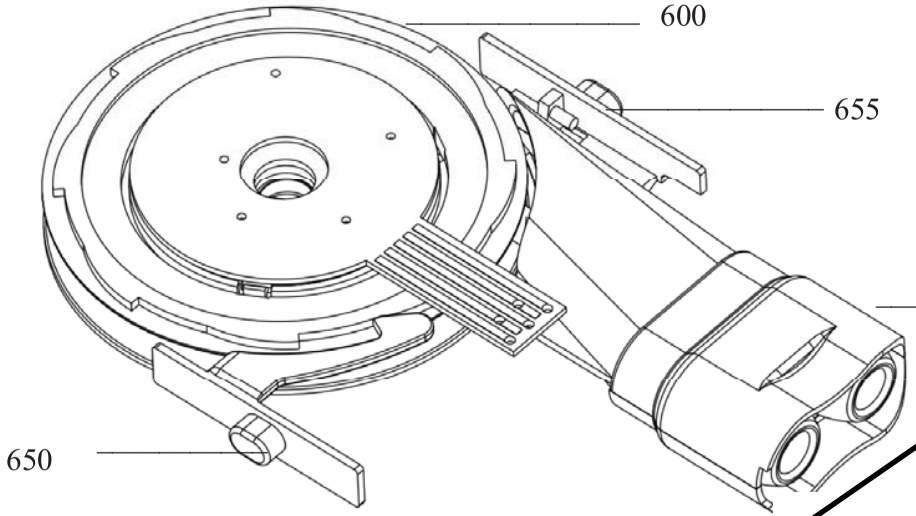

FIG. 24B

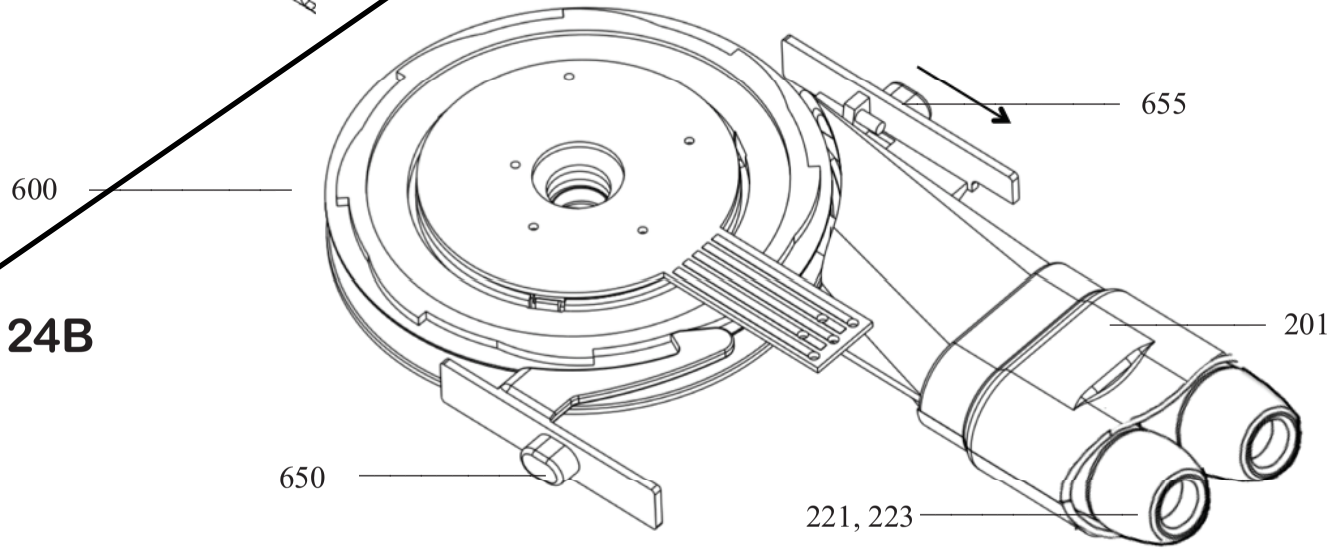

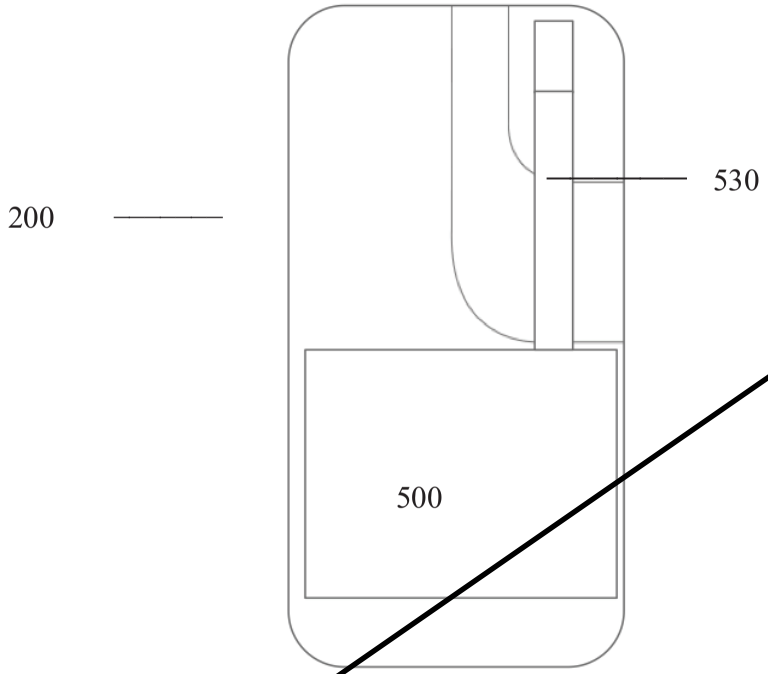

FIG. 25A

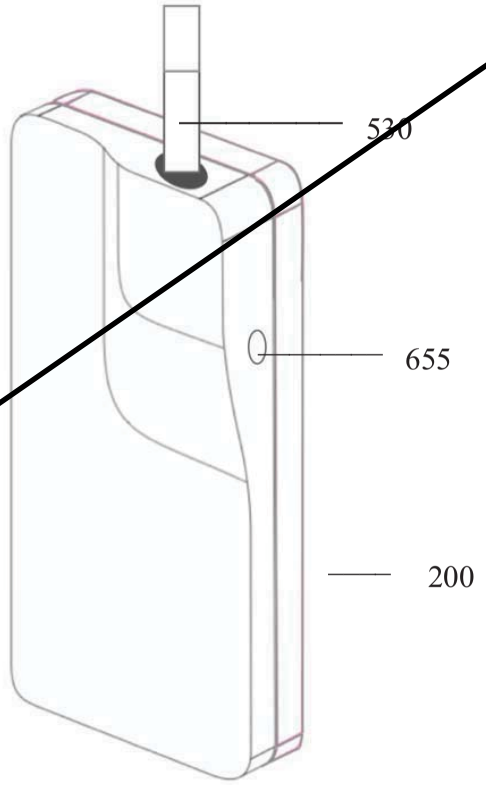

FIG. 25B

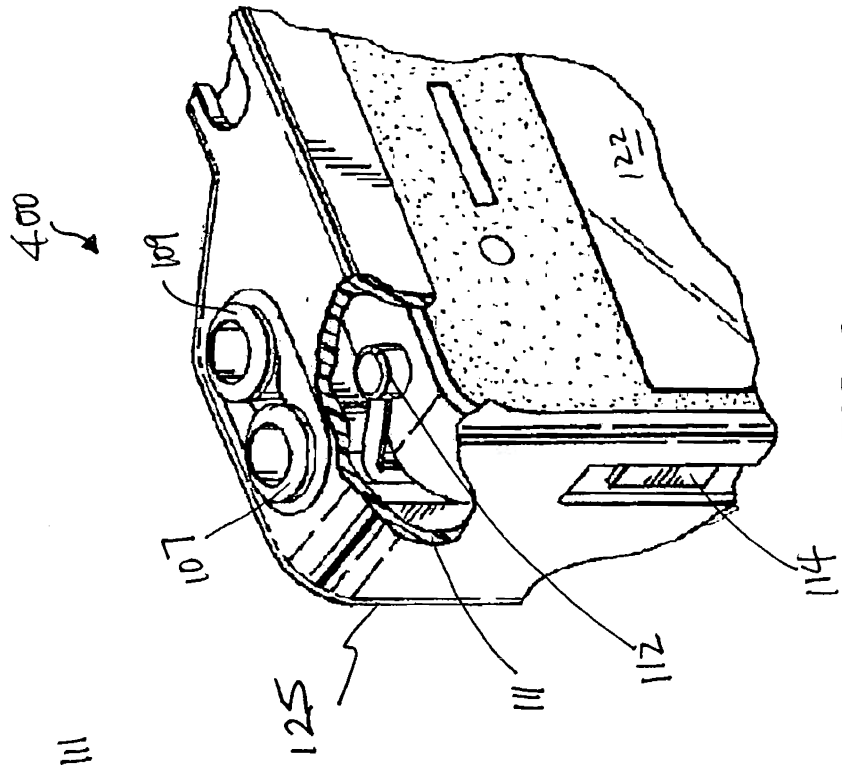
400
109
107
125
111
112
114
122

FIG. 2

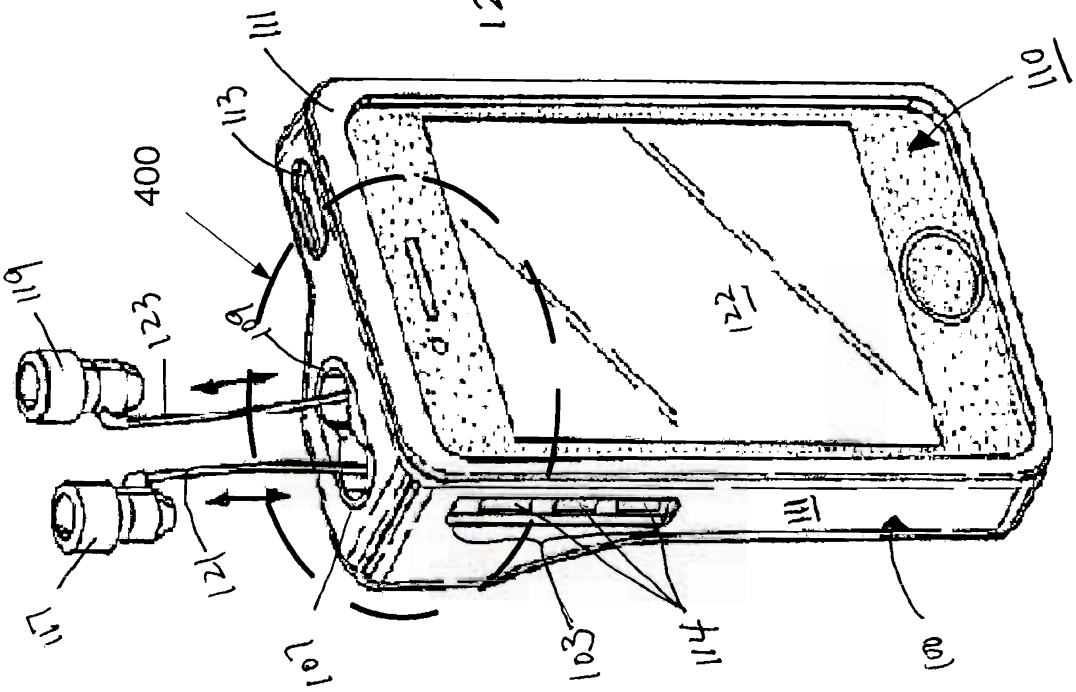
400
119
123
109
113
111
117
121
107
103
114
100
122
110

FIG. 1

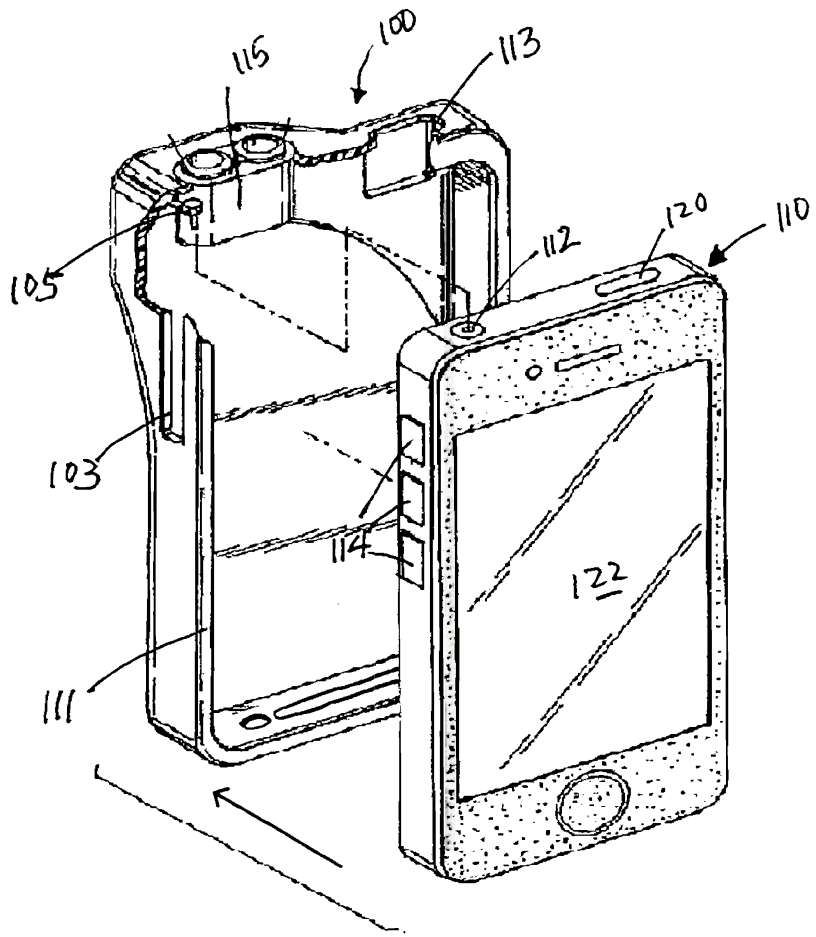
100
115
113
105
112
120
110
103
114
122
111

FIG. 3

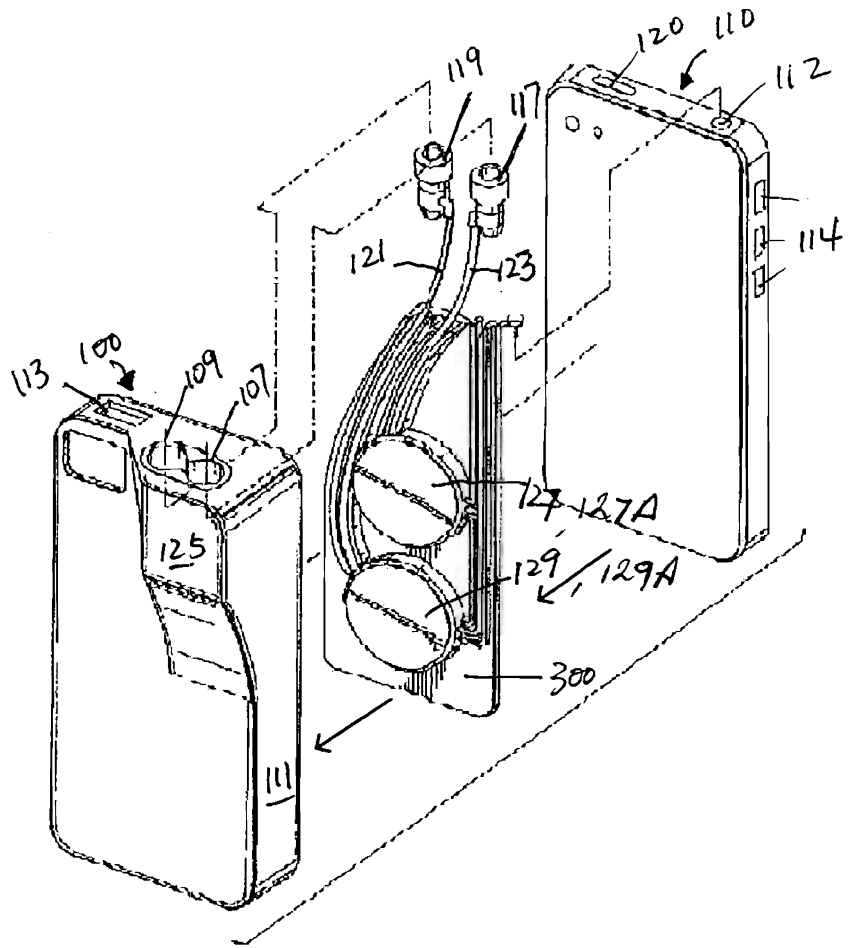
120
110
112
119
117
114
121
123
113
100
109
107
127
127A
125
129
129A
300
111

FIG. 4

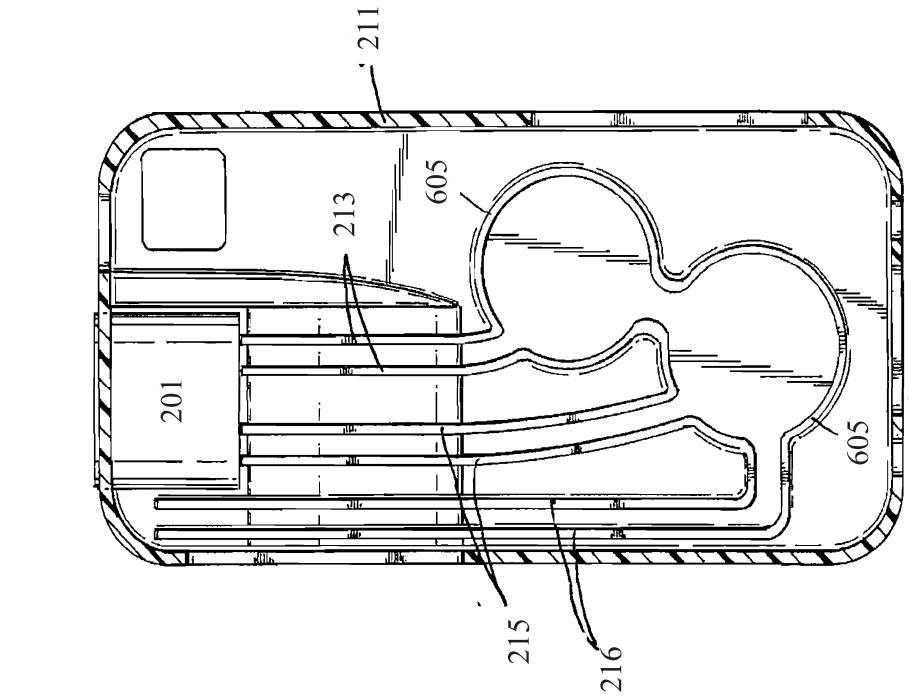
211
213
605
201
605
215
216

FIG. 6

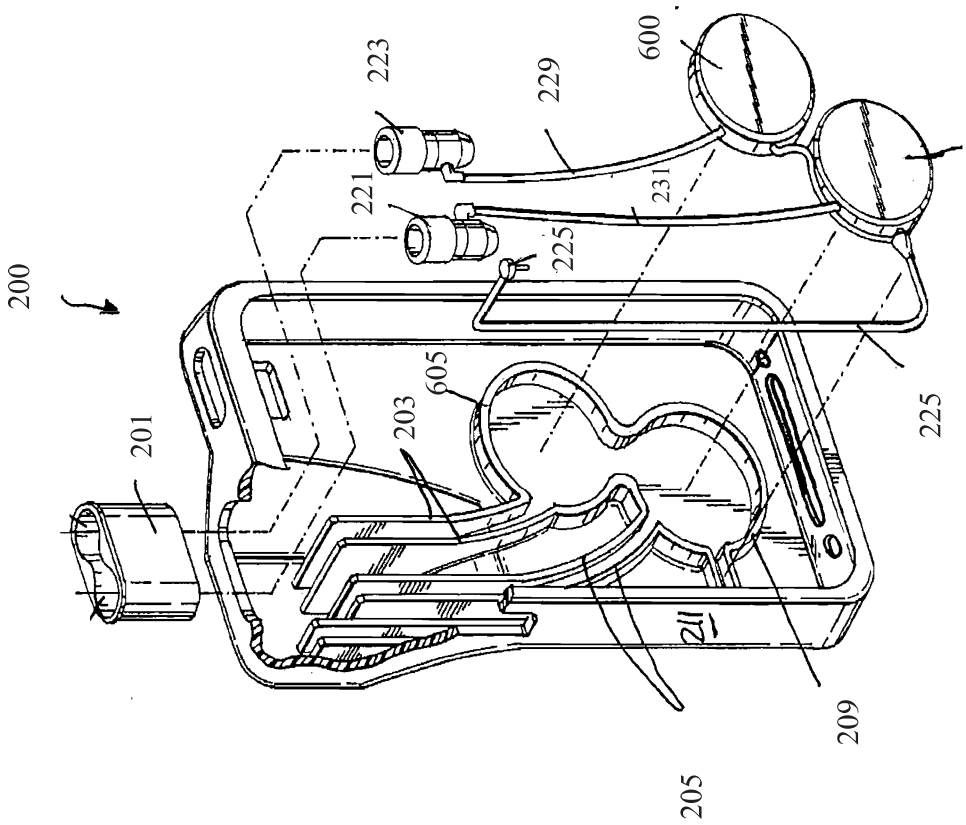
200
201
203
605
223
221
229
600
231
225
600
225
211
209
205

FIG. 5

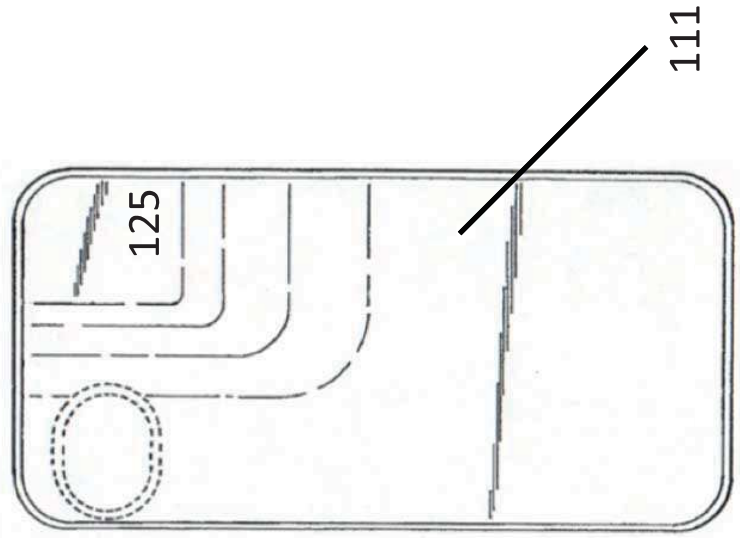

Fig. 8

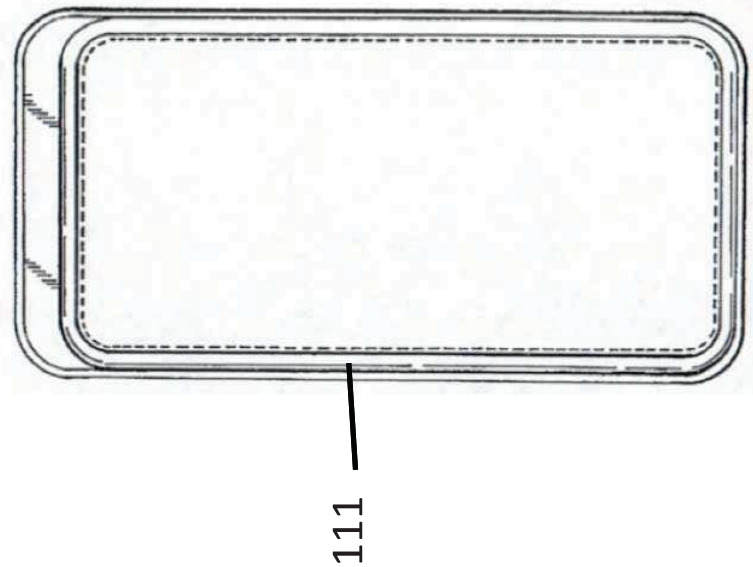

Fig. 7

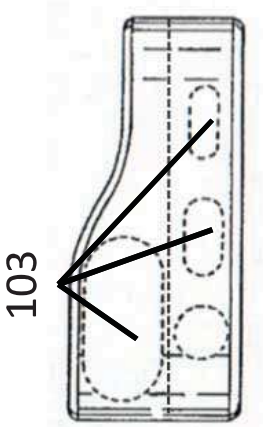

Fig. 11

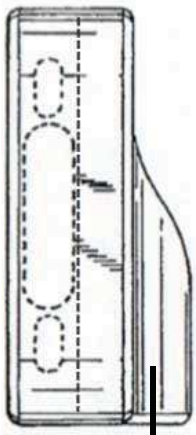

Fig. 12

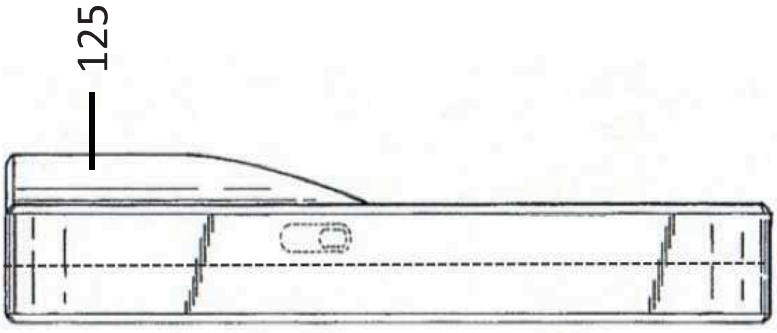

Fig. 10

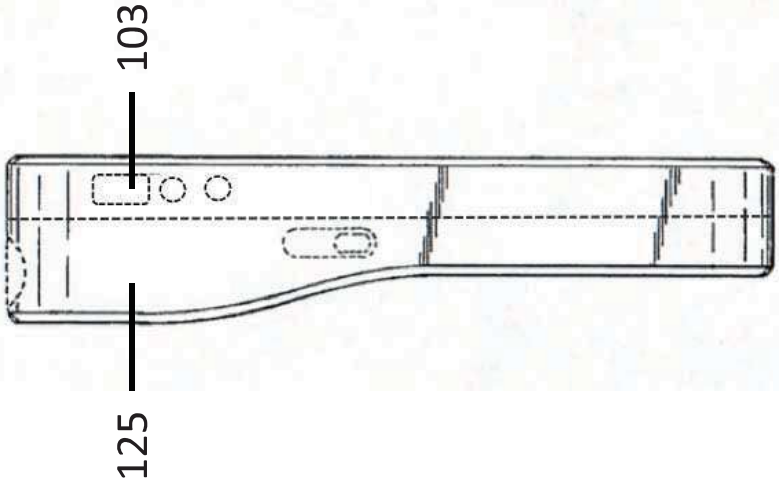

Fig. 9

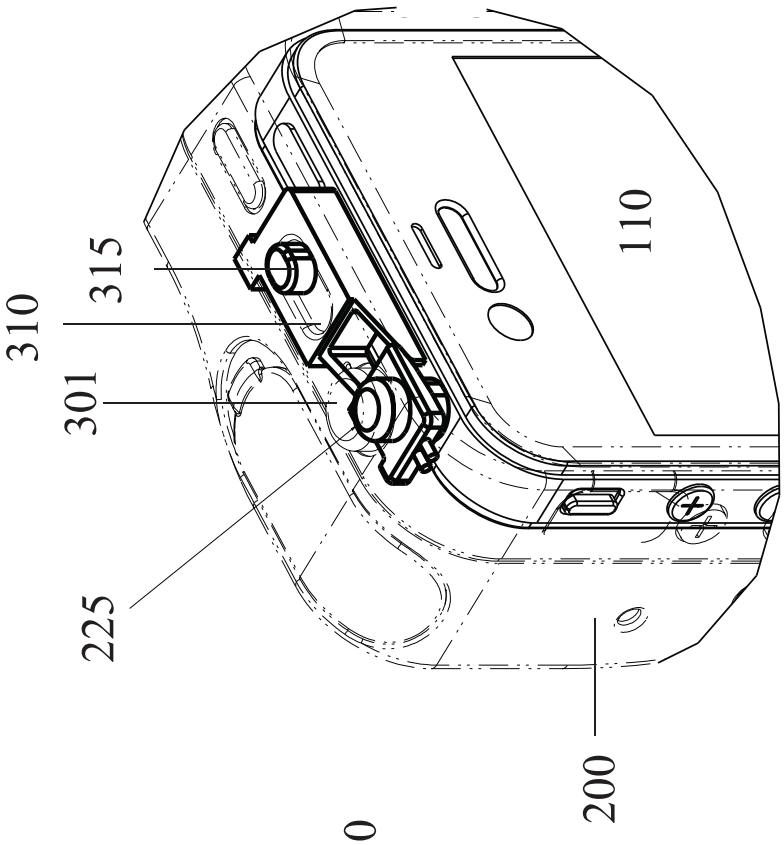

FIG. 13B

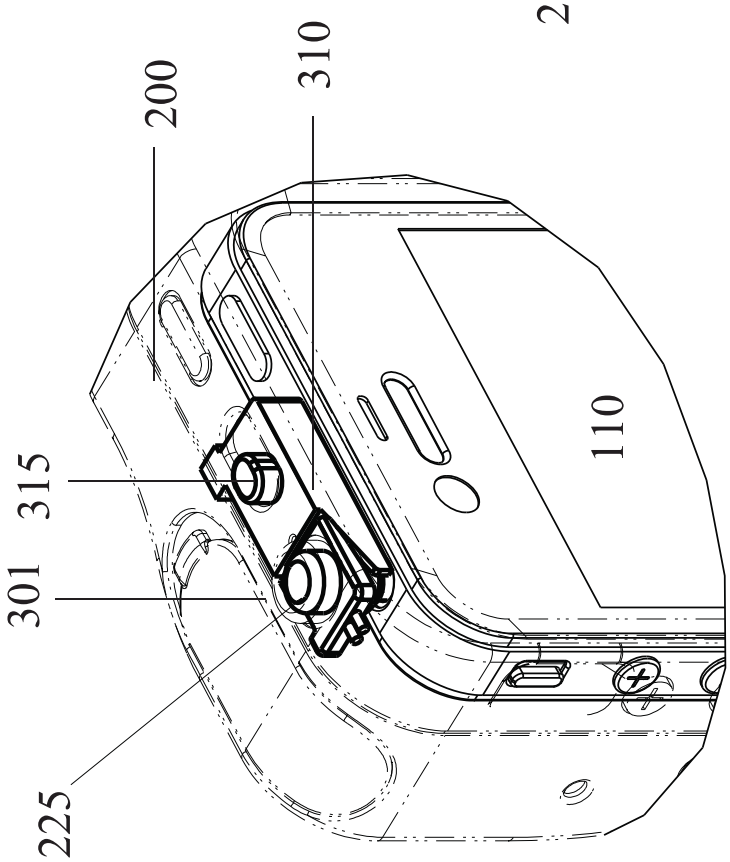

FIG. 13A

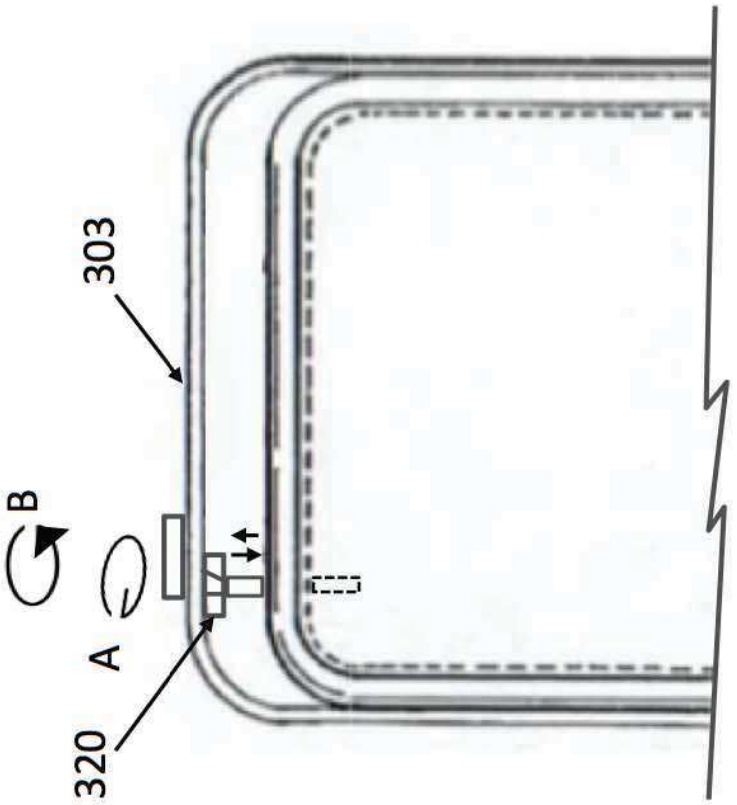

FIG. 15

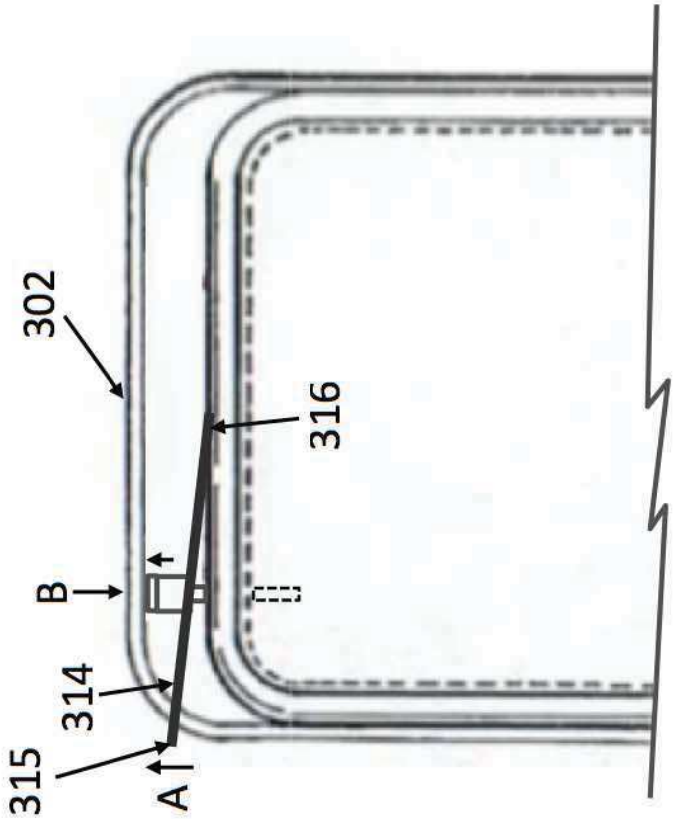

FIG. 14

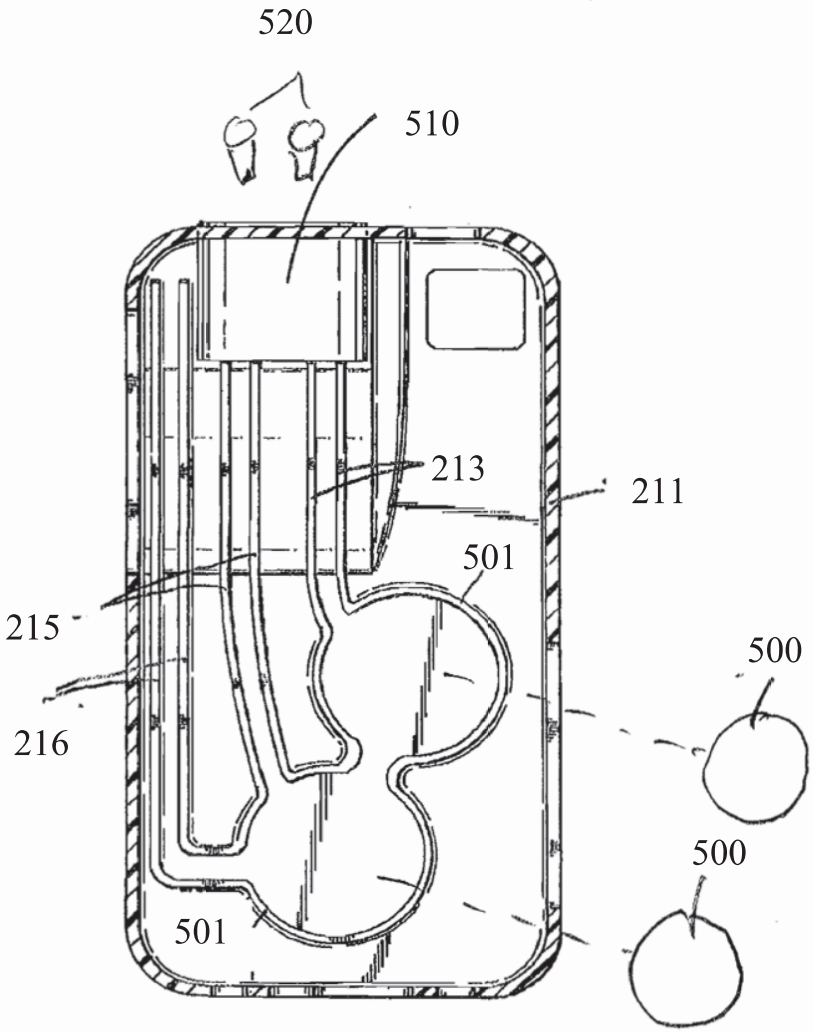

FIG. 16

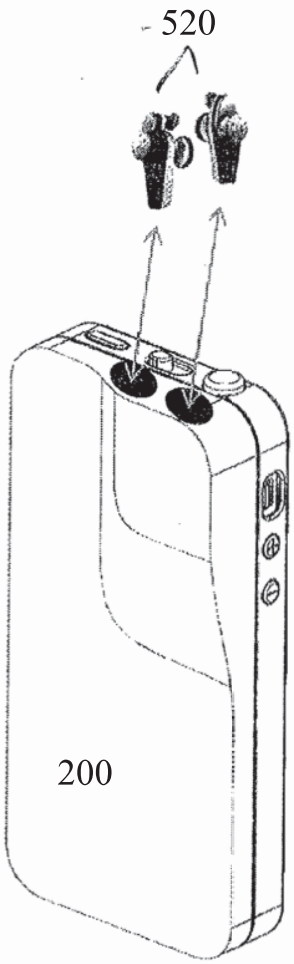

FIG. 17

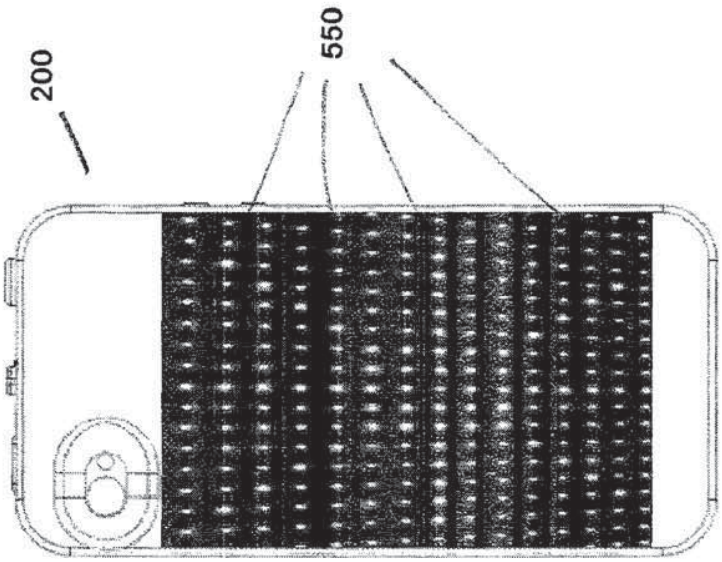

FIG. 18

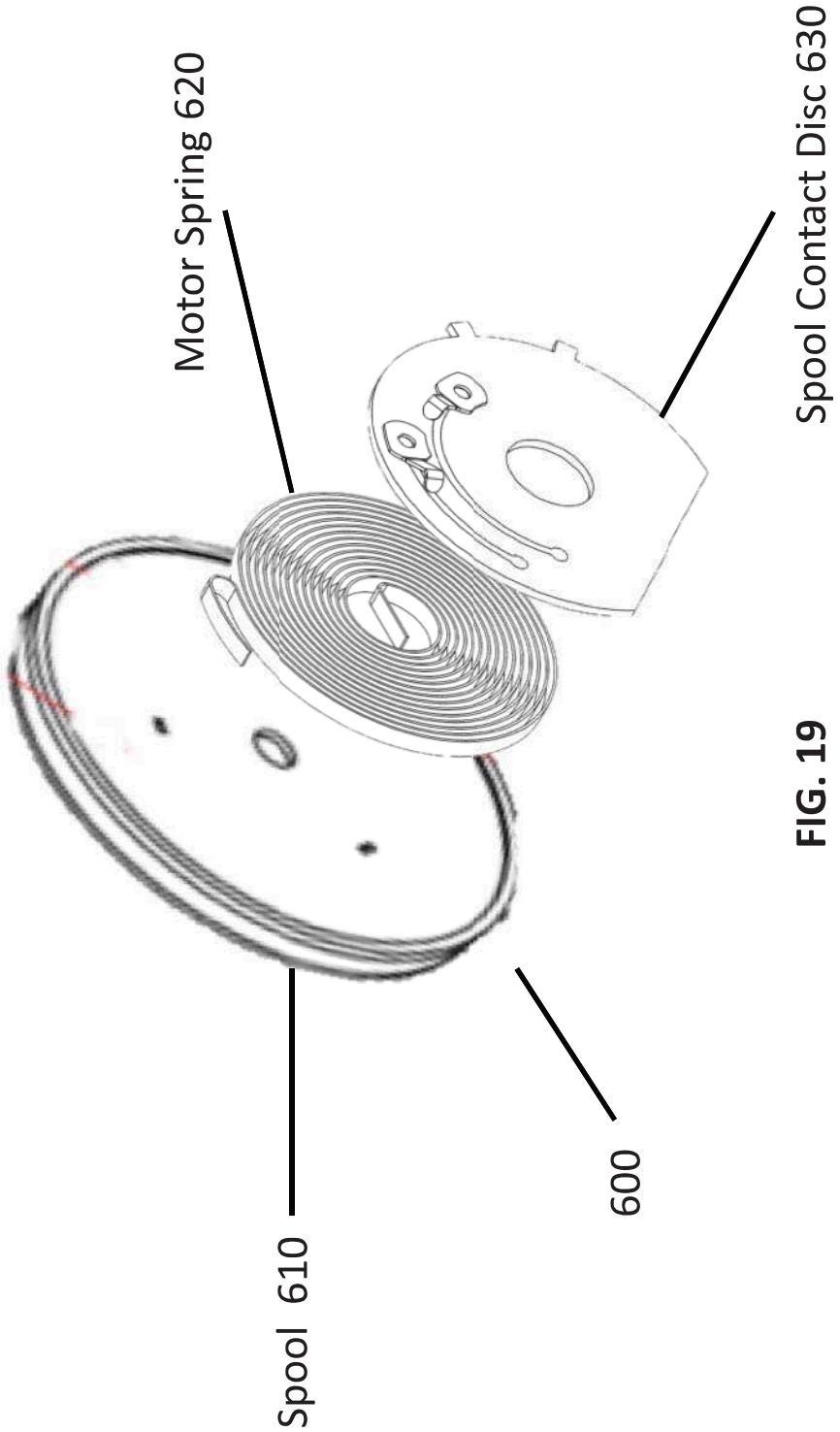

FIG. 19

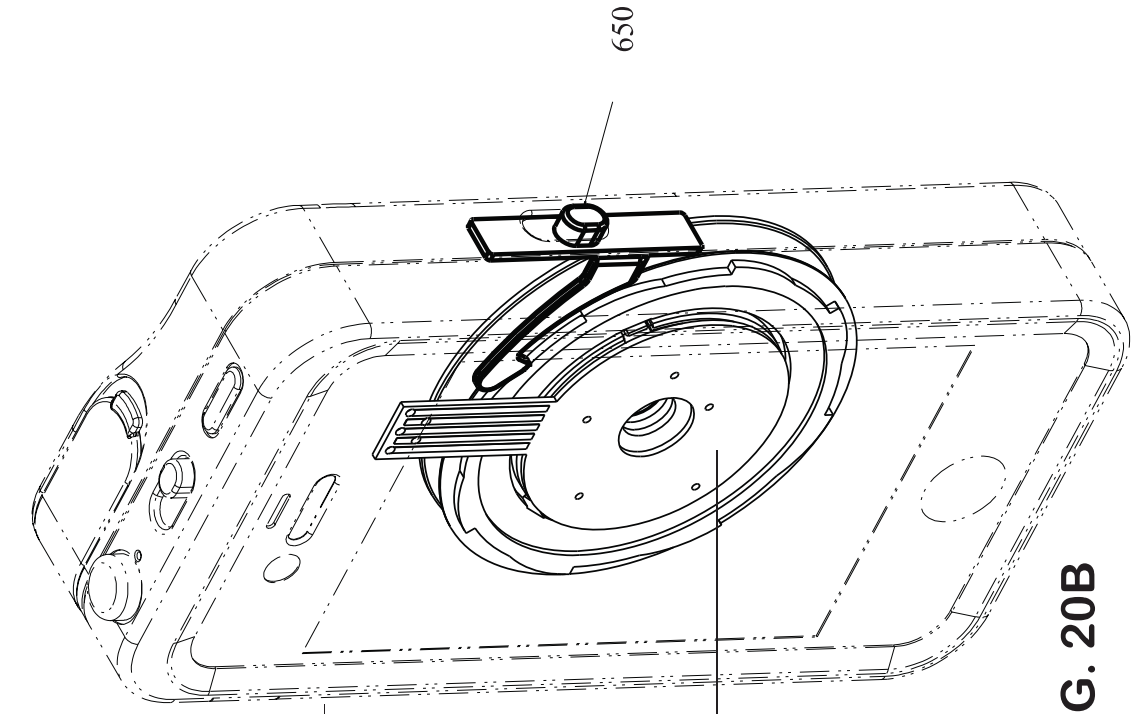

FIG. 20B

FIG. 20A

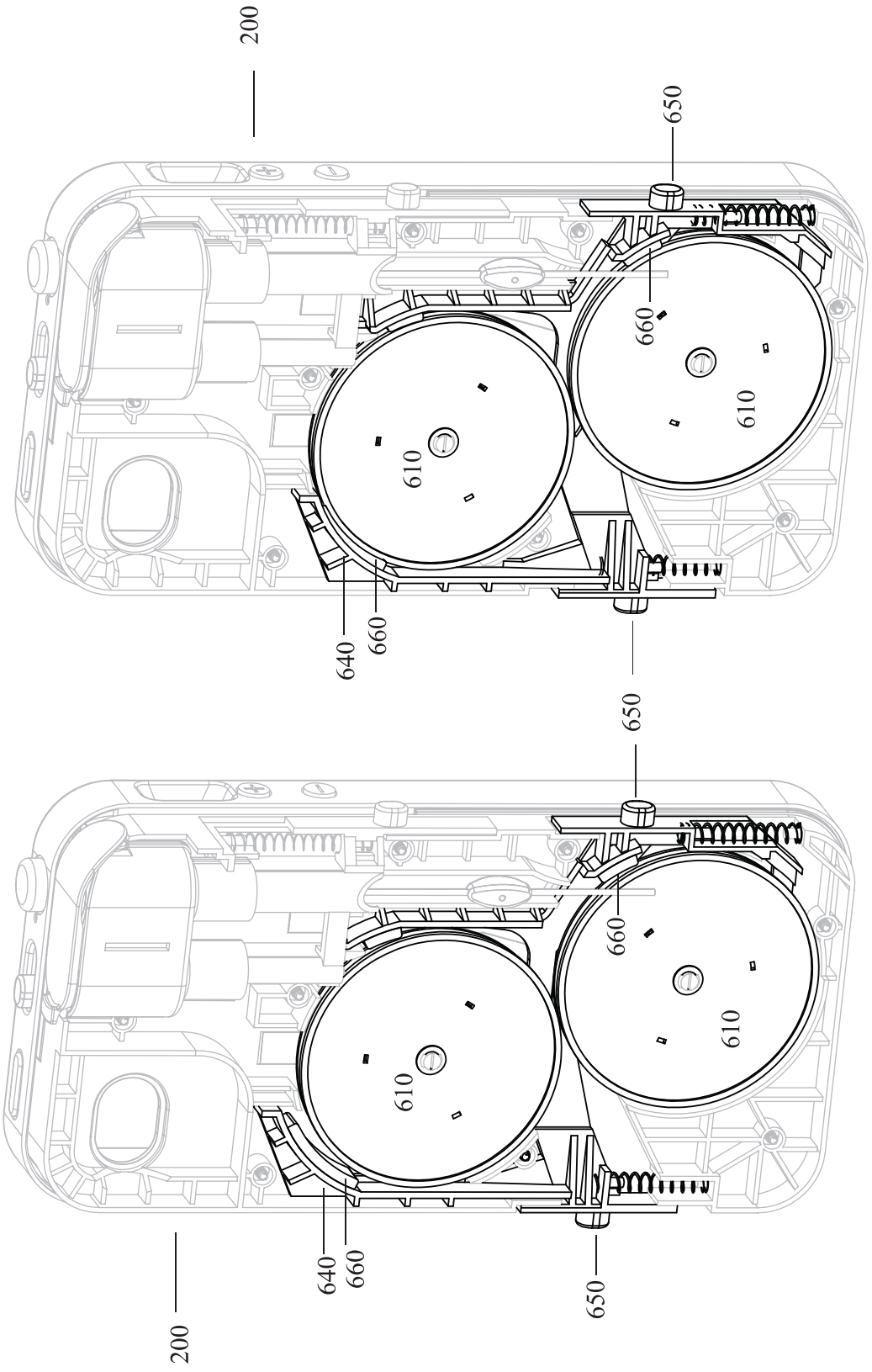

FIG. 21B

FIG. 21A

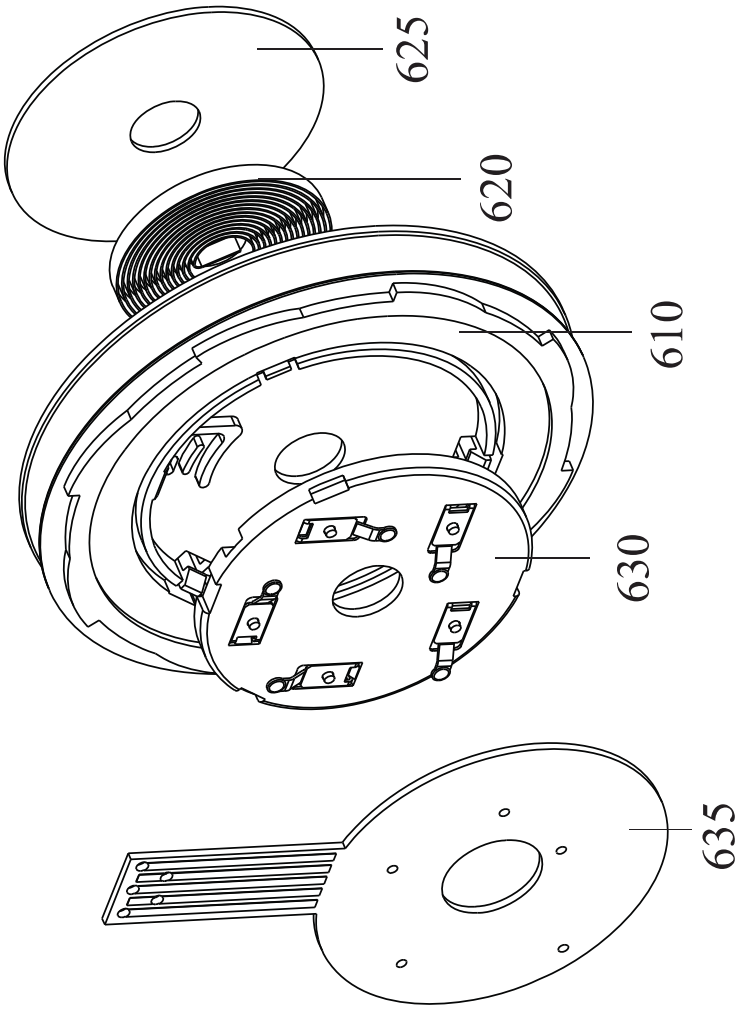

FIG. 22

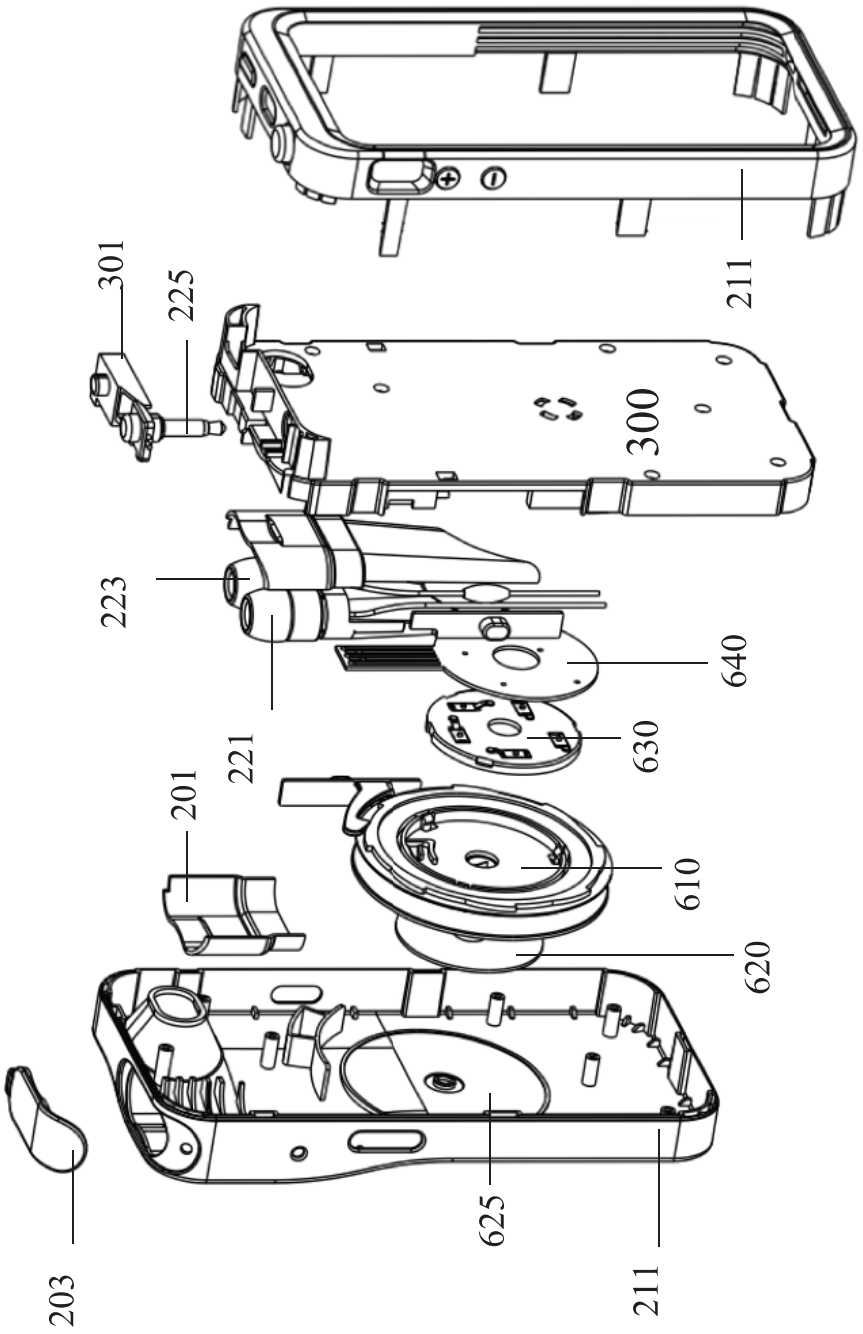

FIG. 23

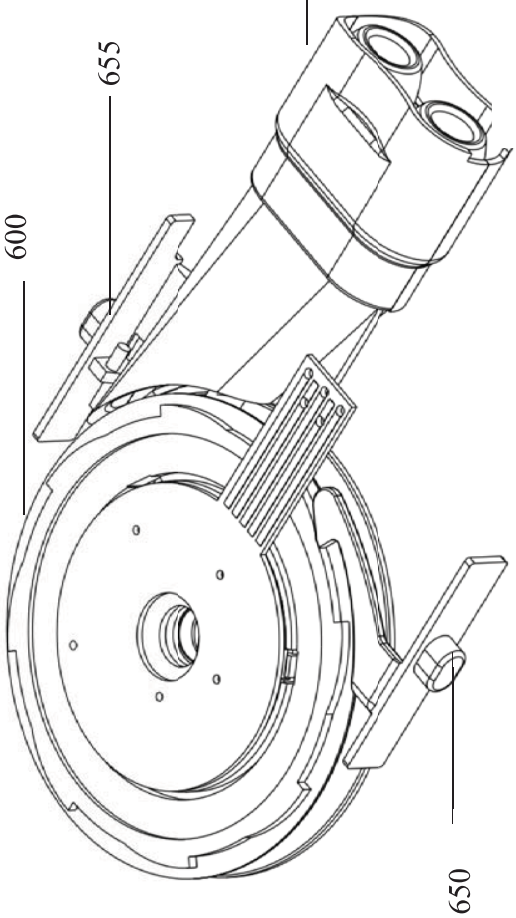

FIG. 24A

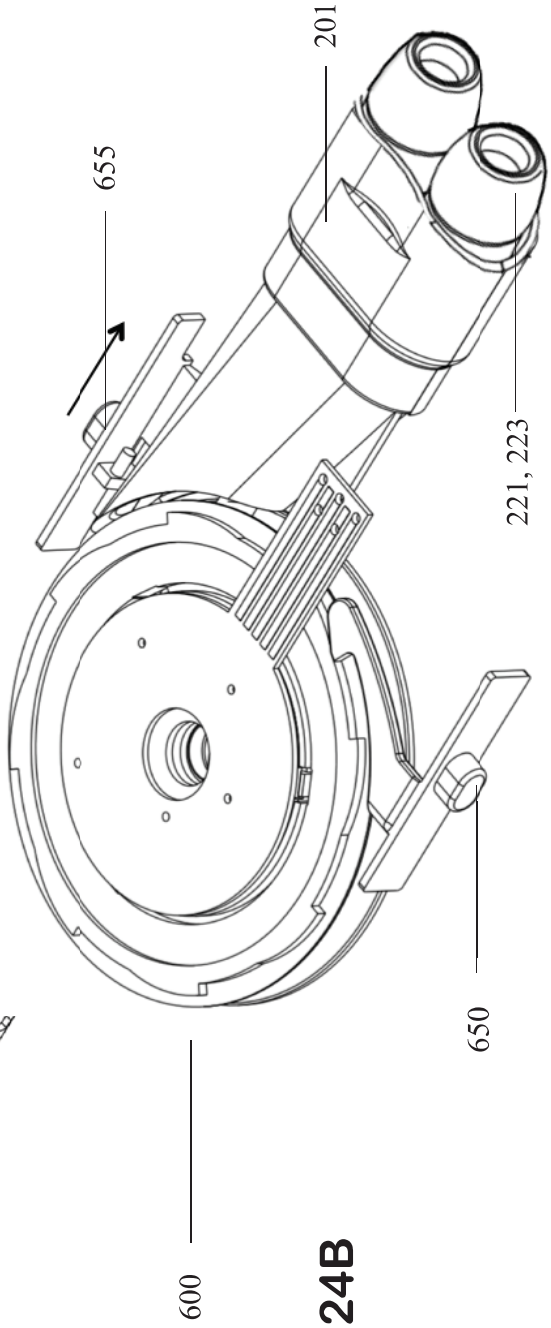

FIG. 24B

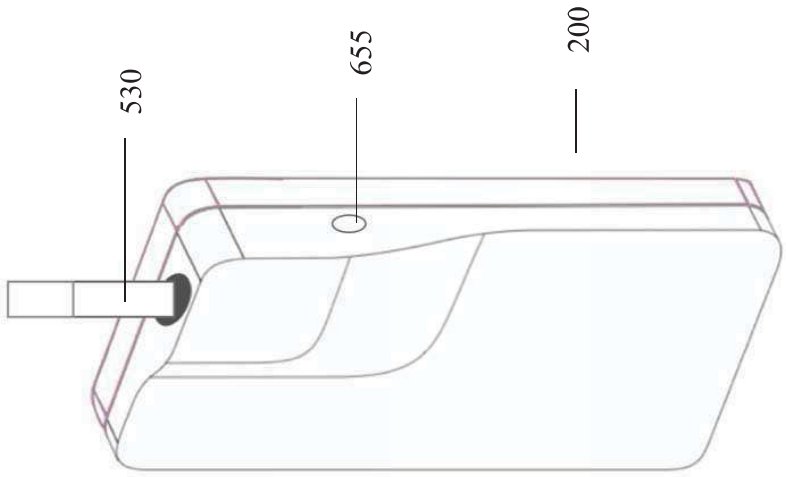

FIG. 25B

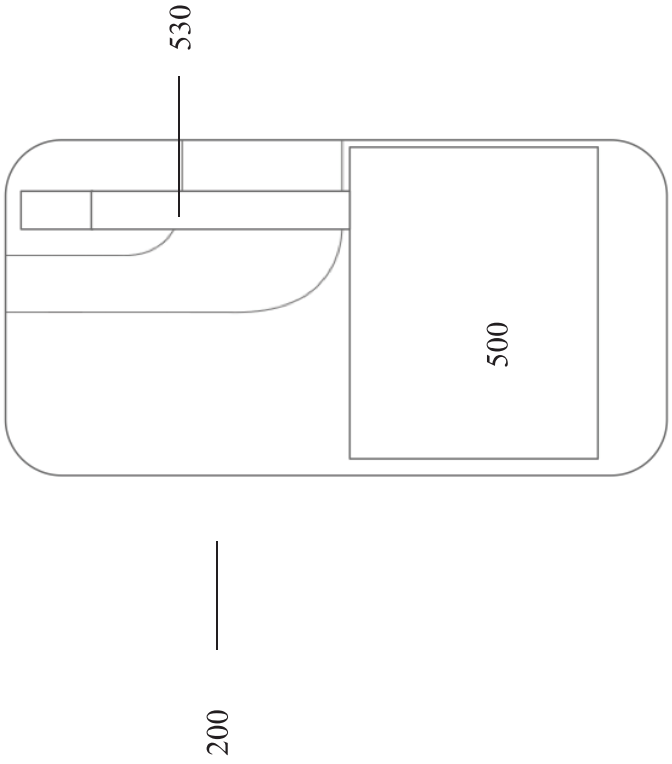

FIG. 25A

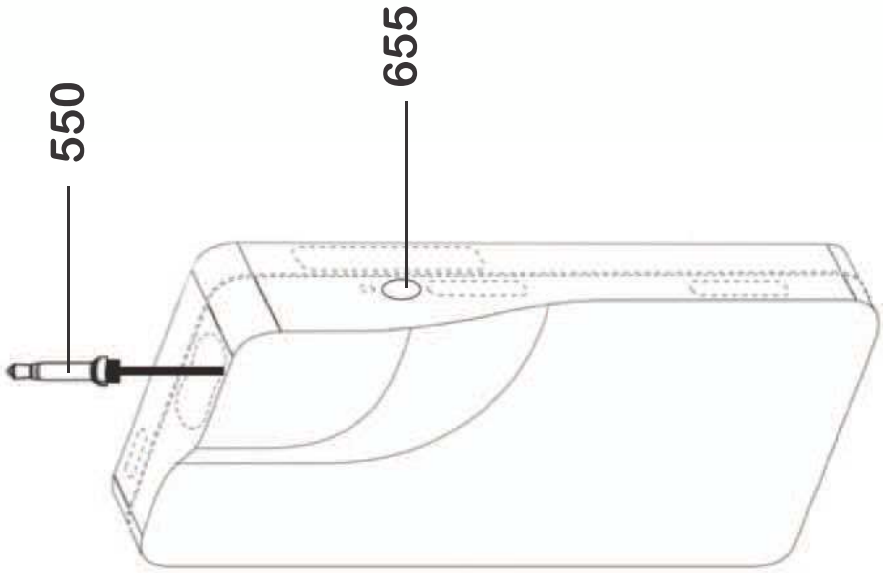

FIG. 26B

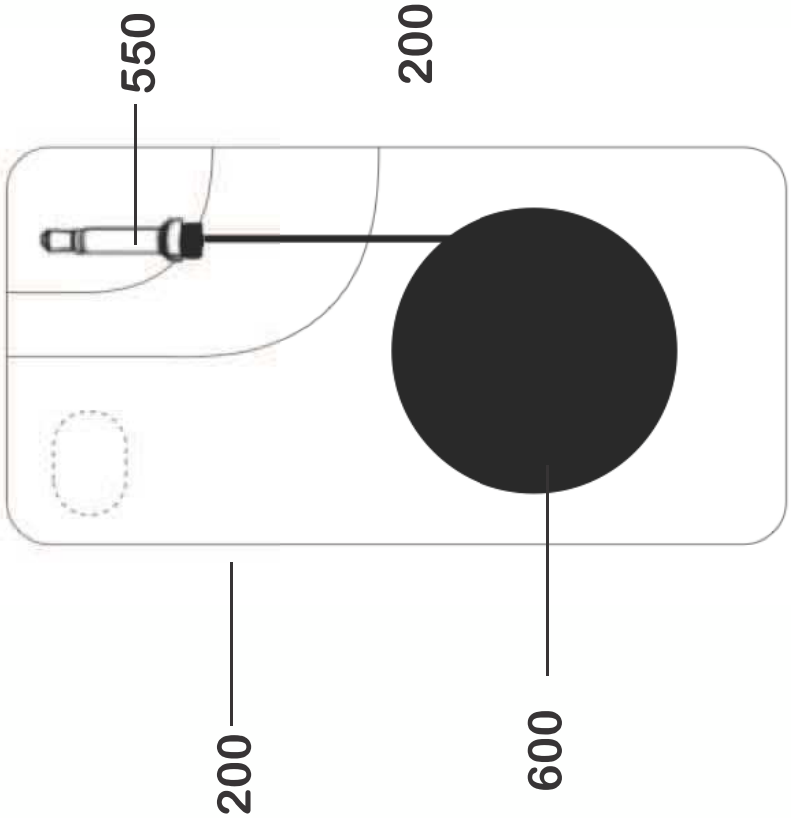

FIG. 26A