Fig. 1

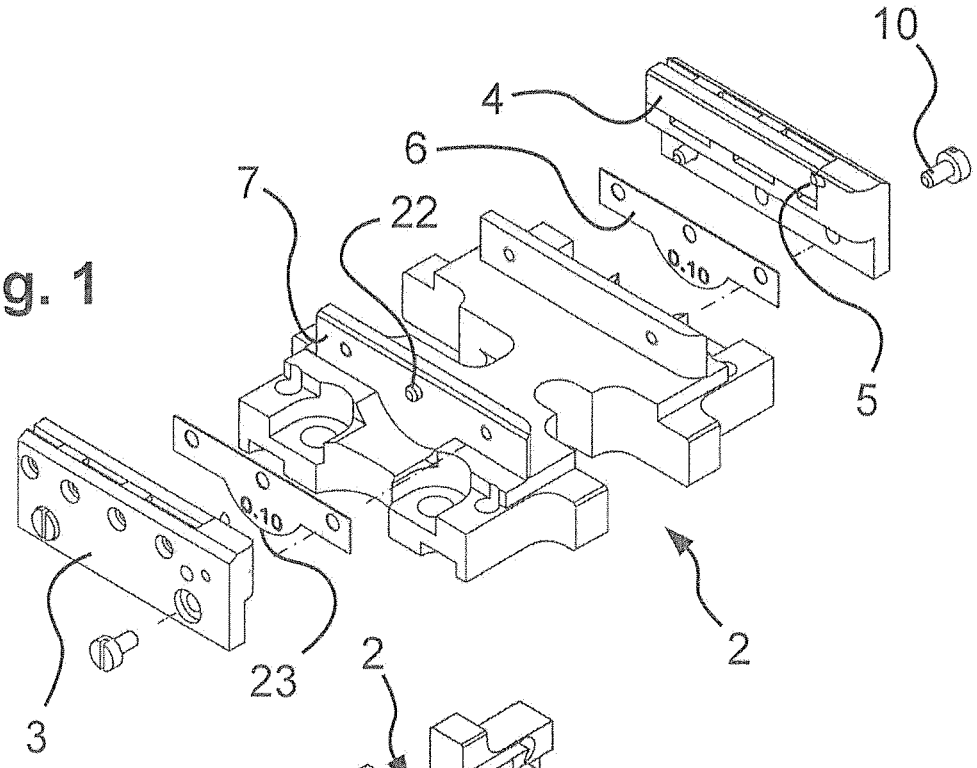

Fig. 2

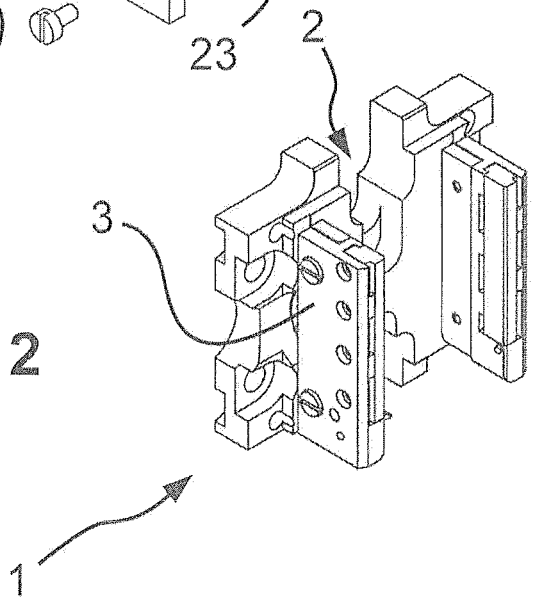

Fig. 3

Fig. 4

Fig. 5

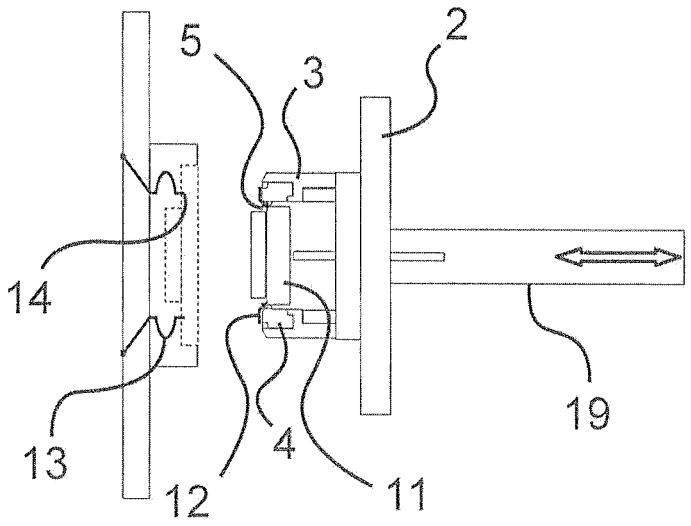

Fig. 6

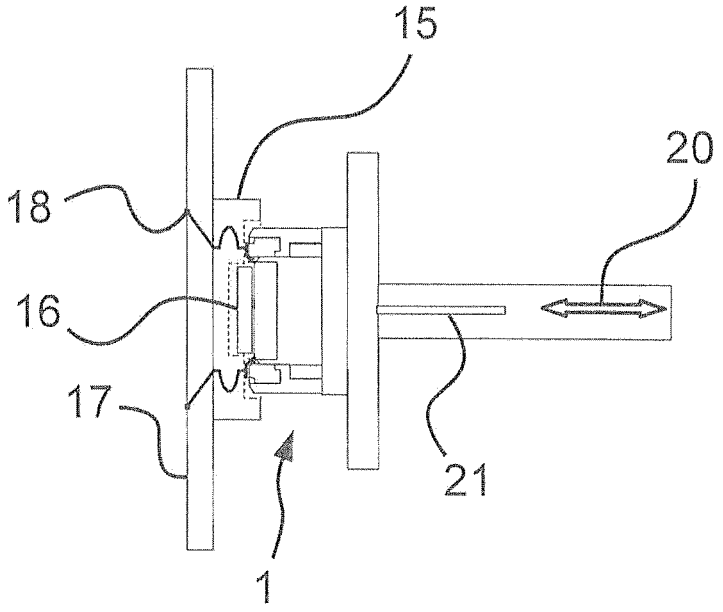

Fig. 7

