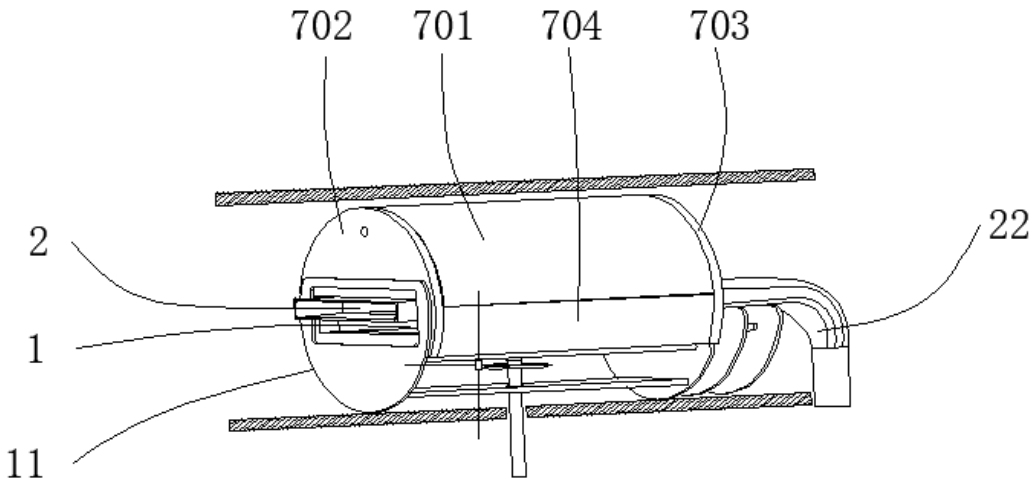
702
701
704
703
2
22
1
11

FIG. 1

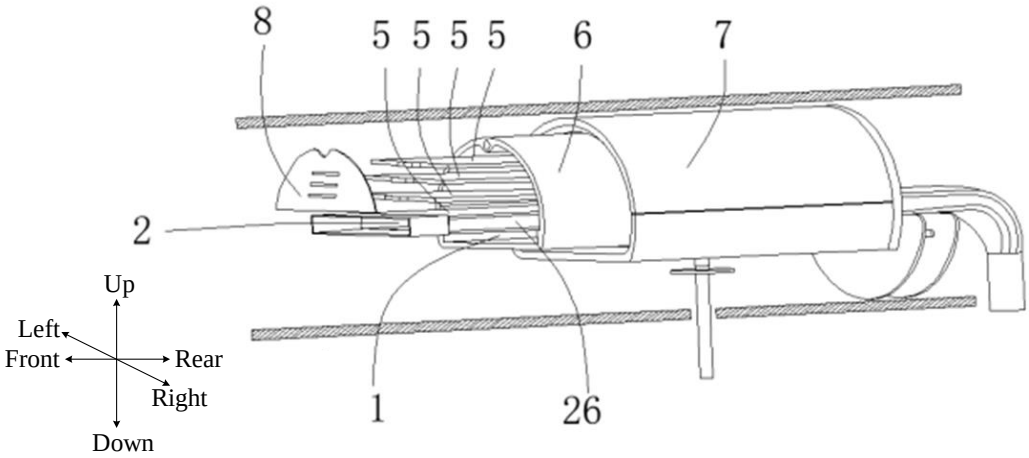
8
5 5 5 5
6
7
2
Up
Left
Front
Rear
Right
Down
1
26

FIG. 2

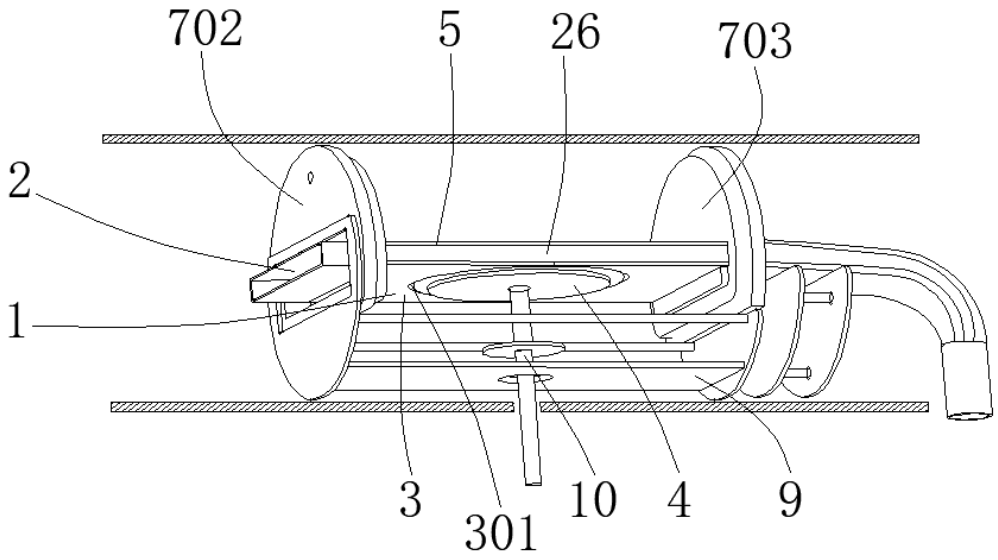

FIG. 3

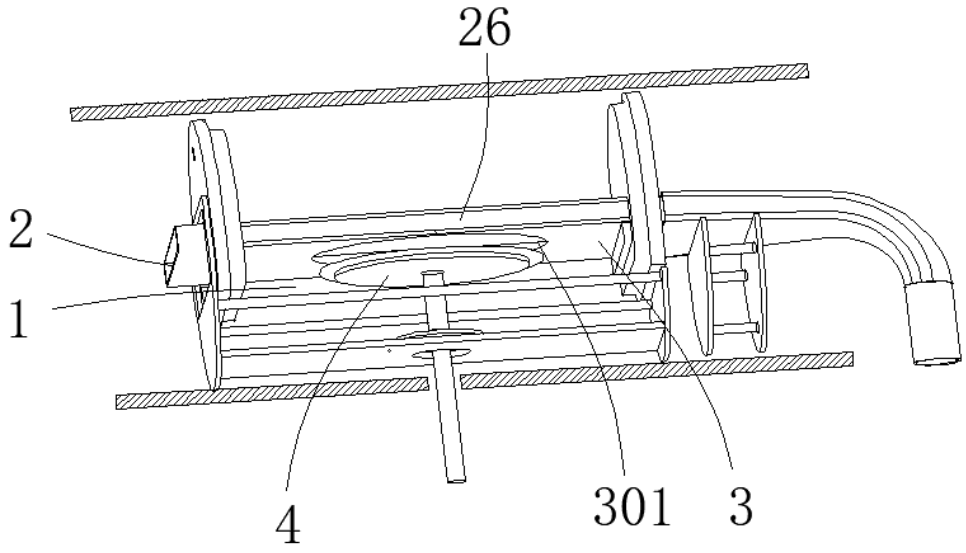

FIG. 4

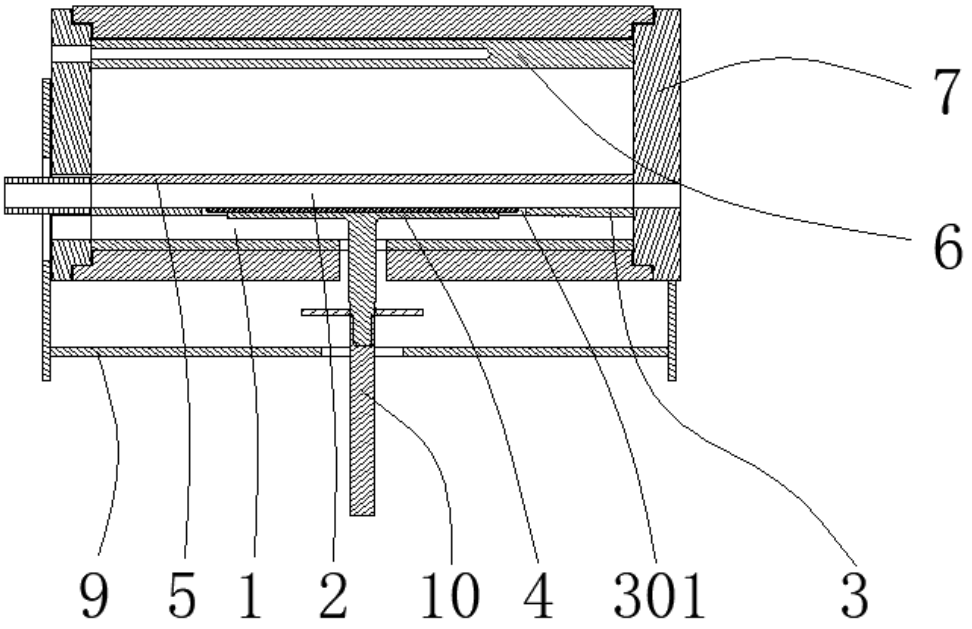

FIG. 5

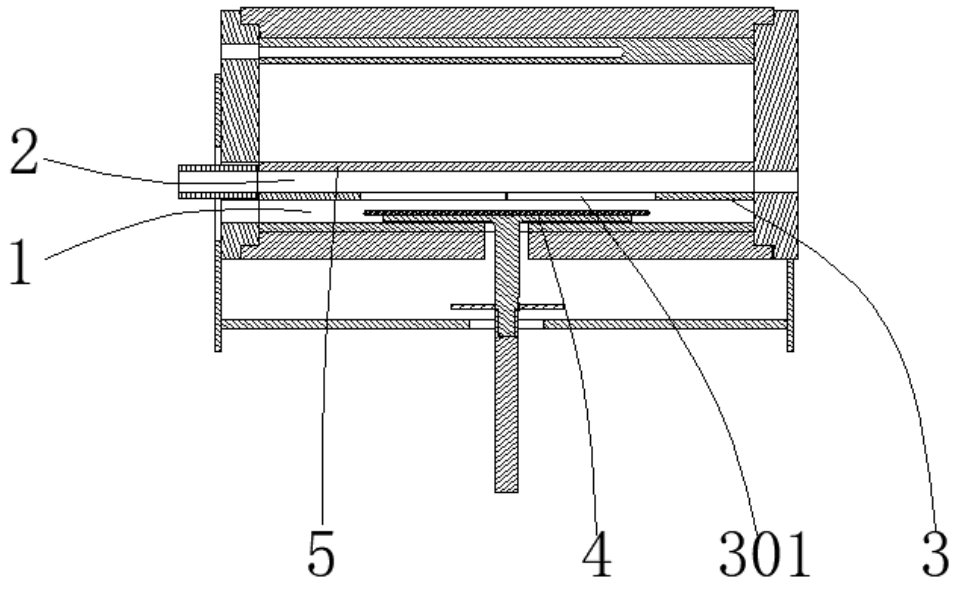

FIG. 6

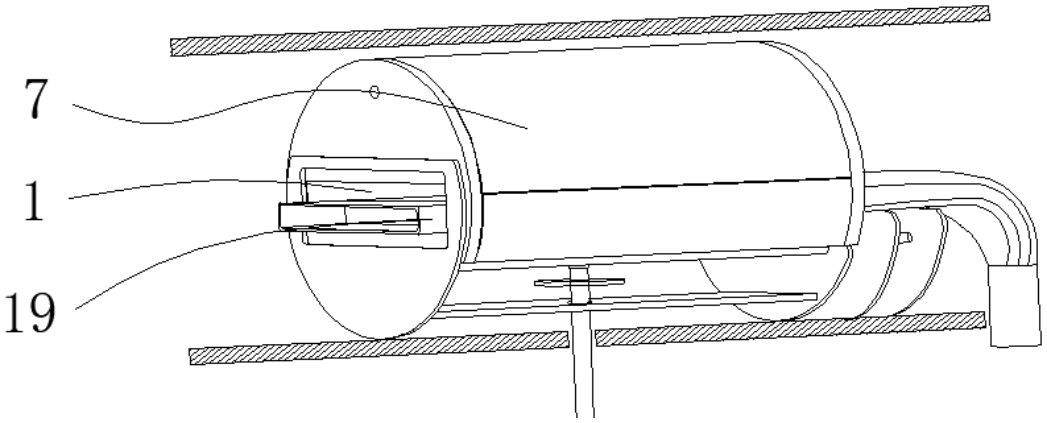

FIG. 7

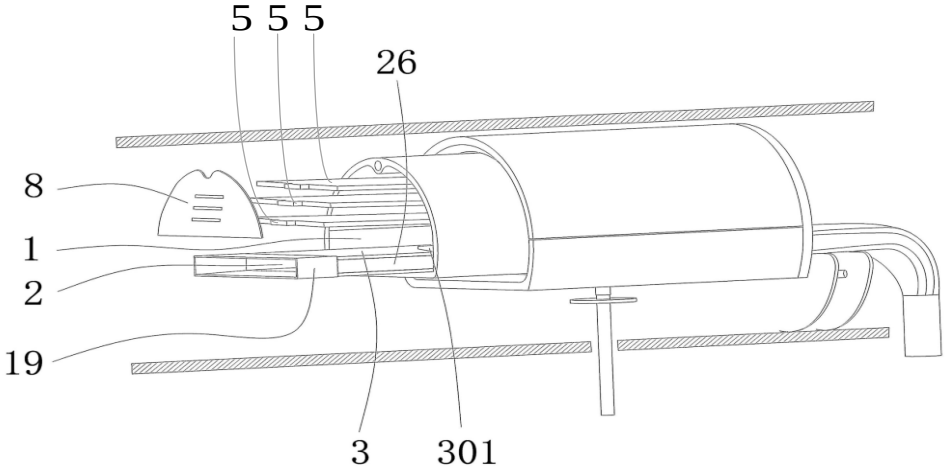

FIG. 8

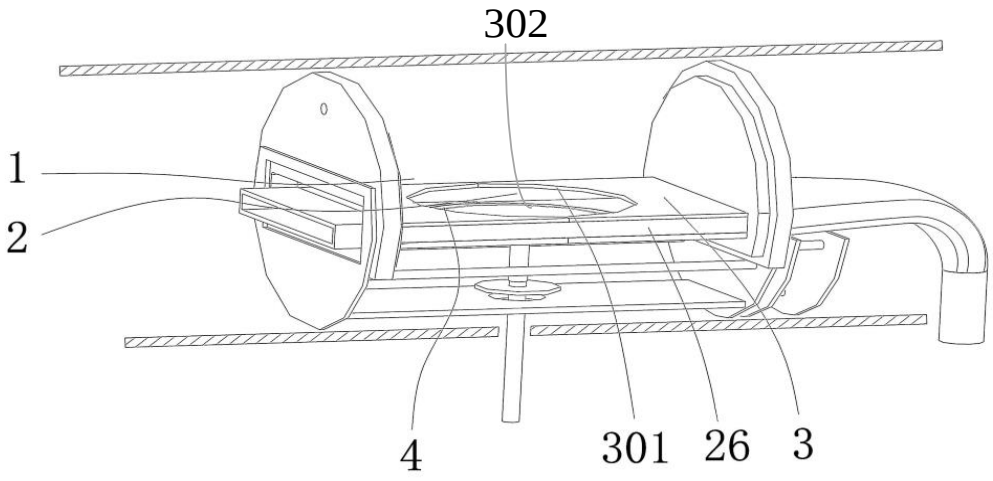

FIG. 9

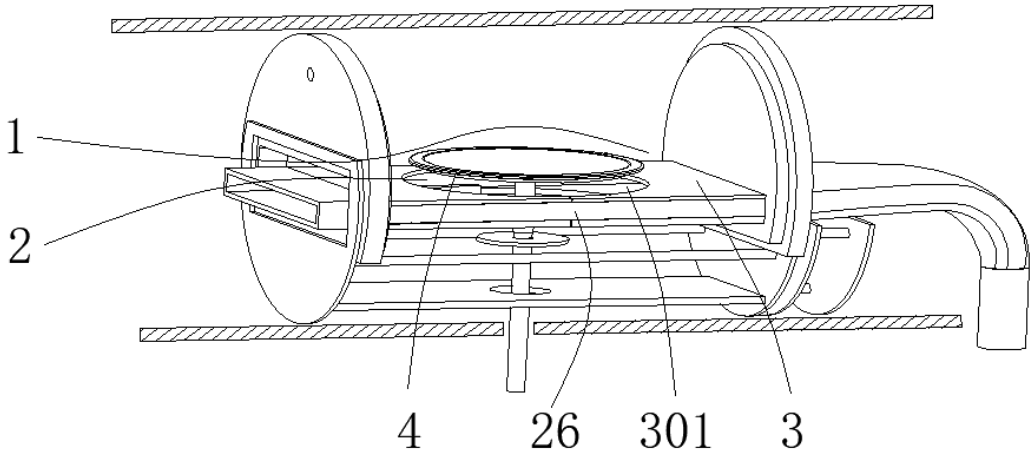

FIG. 10

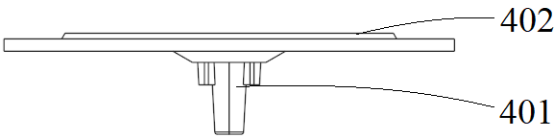

FIG. 11

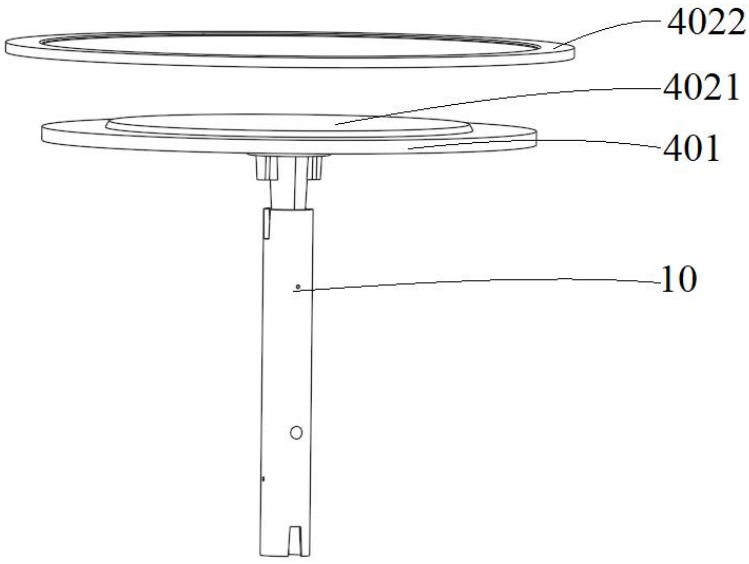

FIG. 12

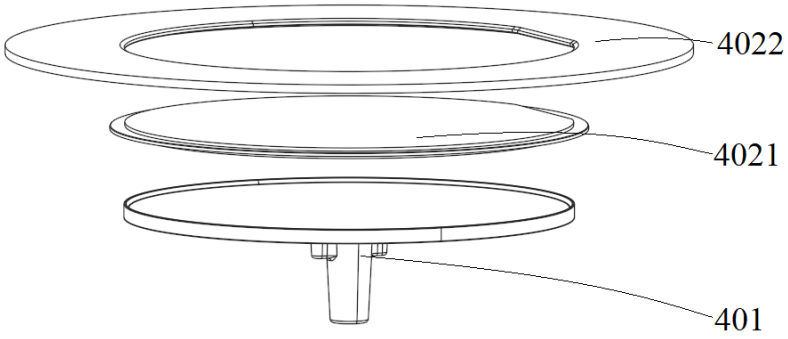
4022
4021
401

FIG. 13

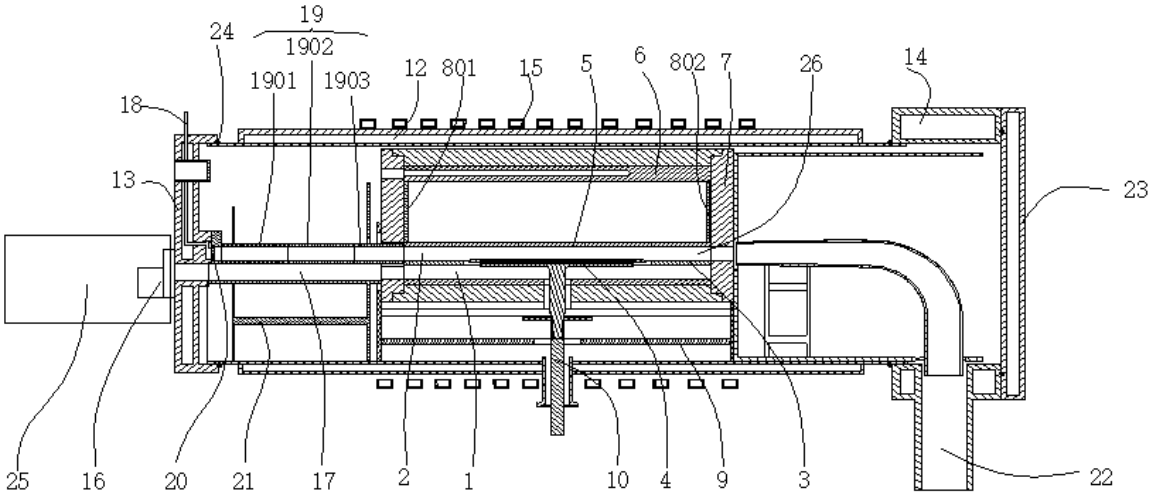
19
24
1902
1901
1903
12
801
15
5
6
802
7
26
14
18
13
23
25
16
20
21
17
2
1
10
4
9
3
22

FIG. 14