FIG. 1

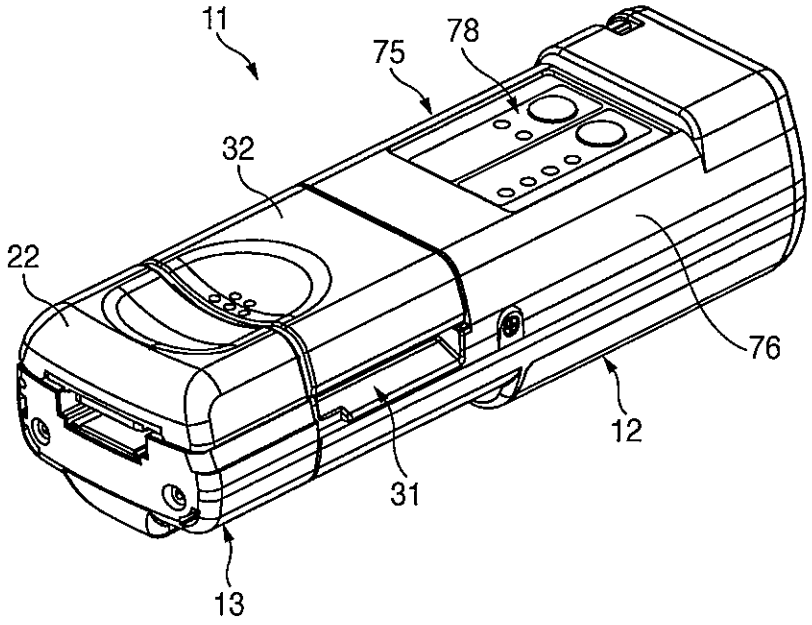
11
75
78
32
22
76
12
31
13

FIG. 2

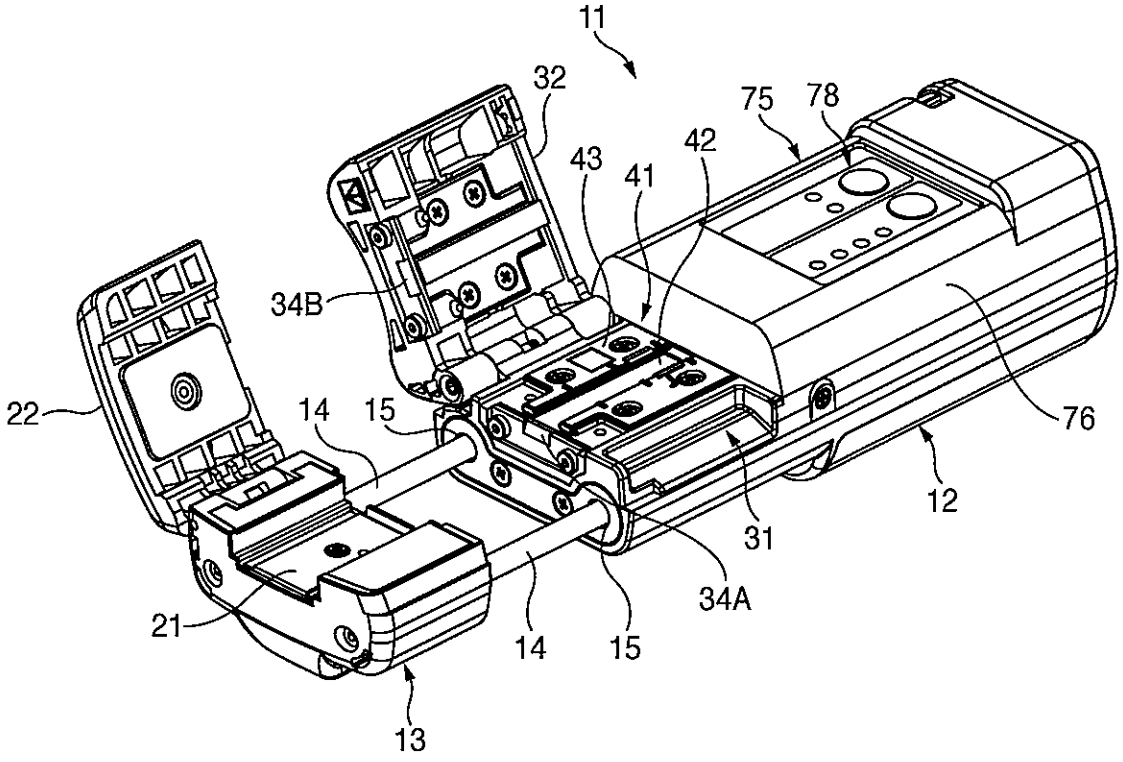
11
32
75
78
43
42
41
34B
22
14
15
76
12
31
34A
21
14
15
13

FIG. 3

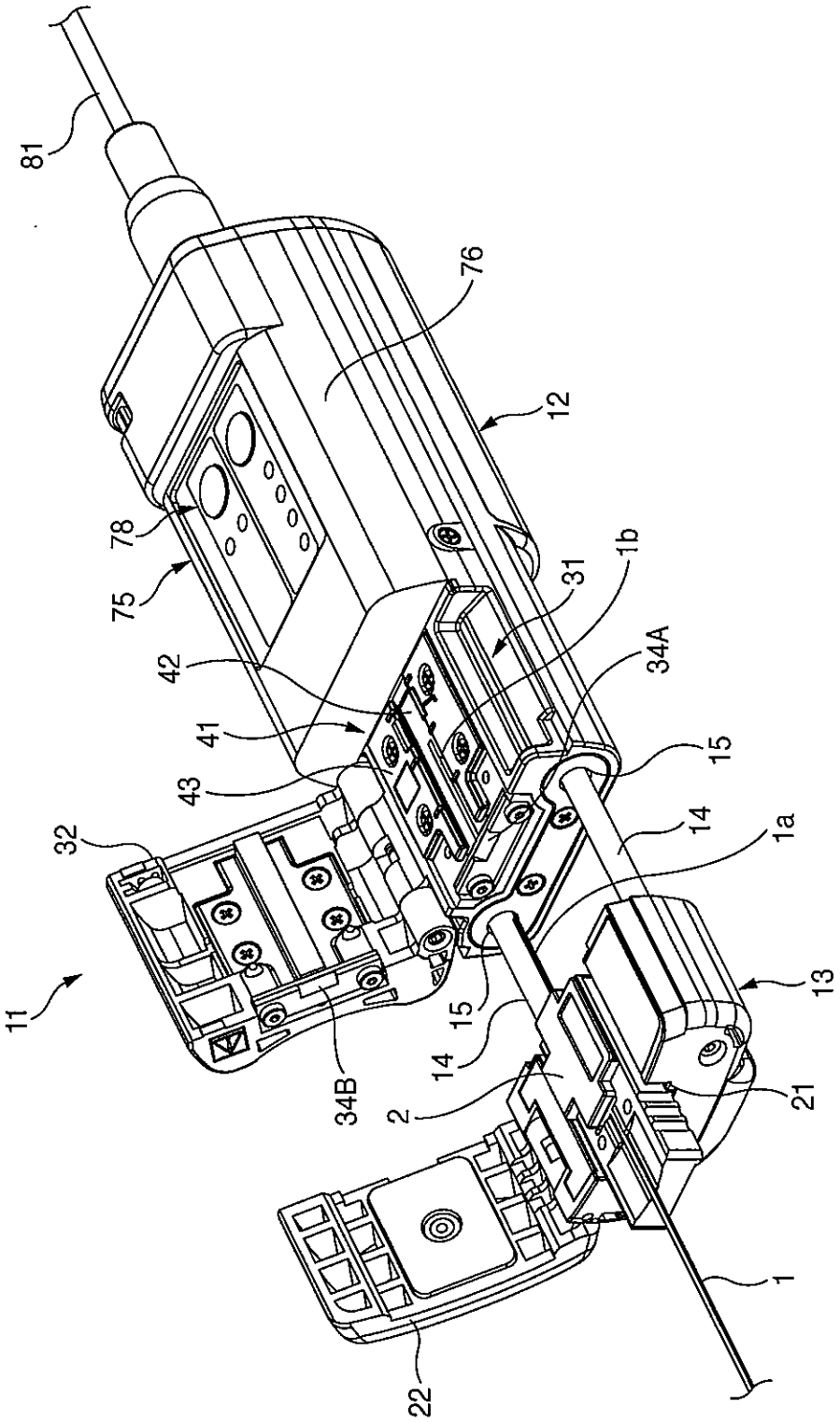

FIG. 4

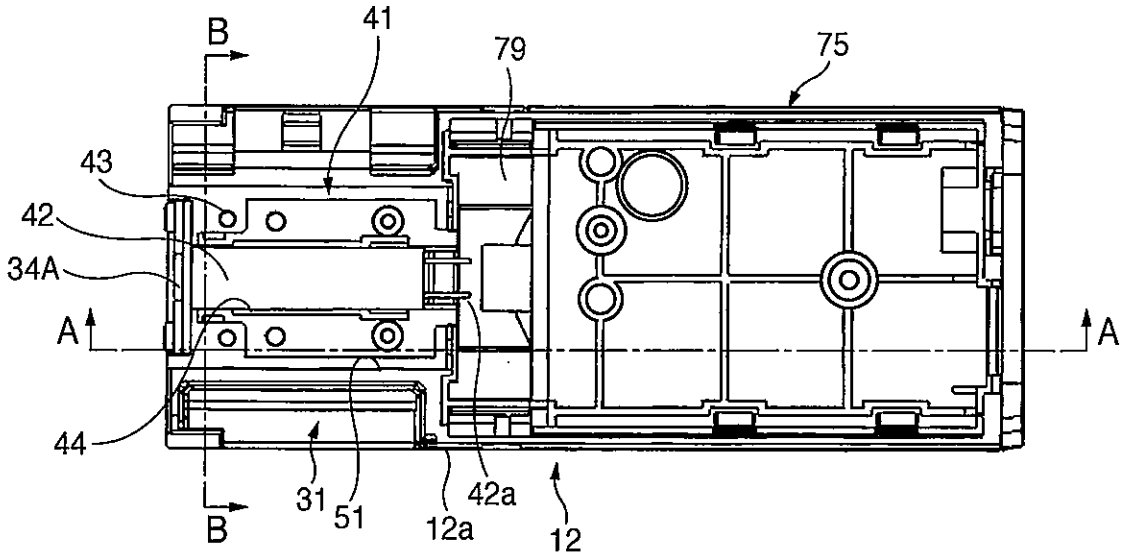
B
41
79
75
43
42
34A
A
A
44
31
51
12a
42a
12
B

FIG. 5

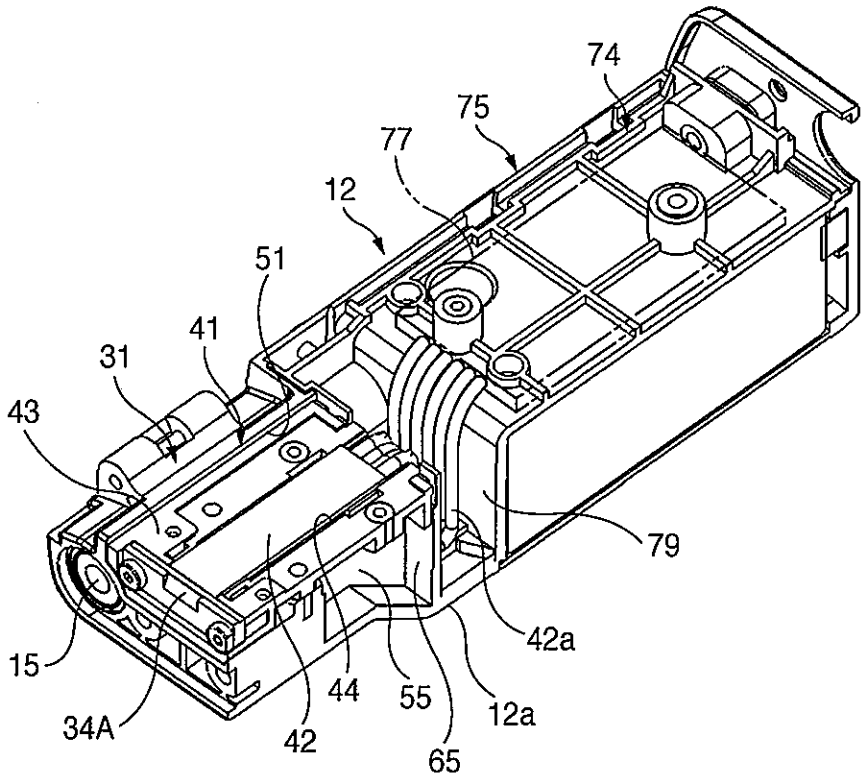
74
75
77
12
51
41
31
43
79
42a
15
34A
42
44
55
12a
65

FIG. 6

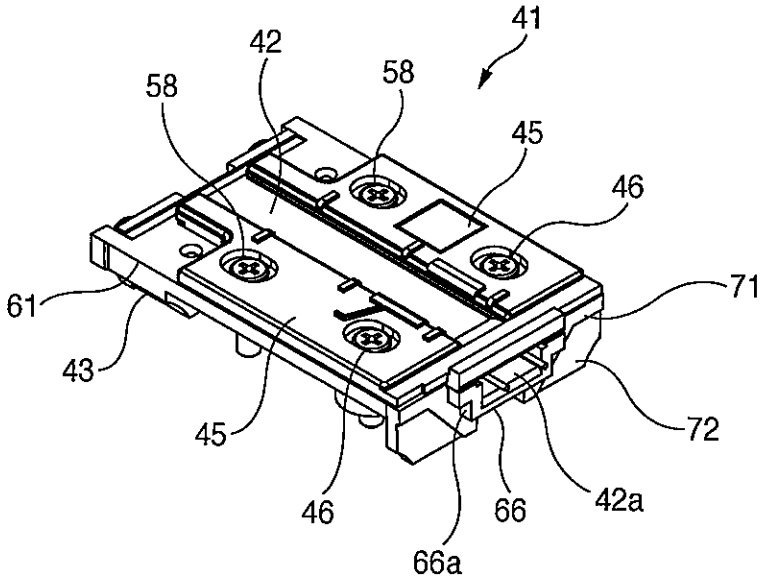
41
42
58
58
45
46
71
61
43
45
72
46
66
42a
66a

FIG. 7

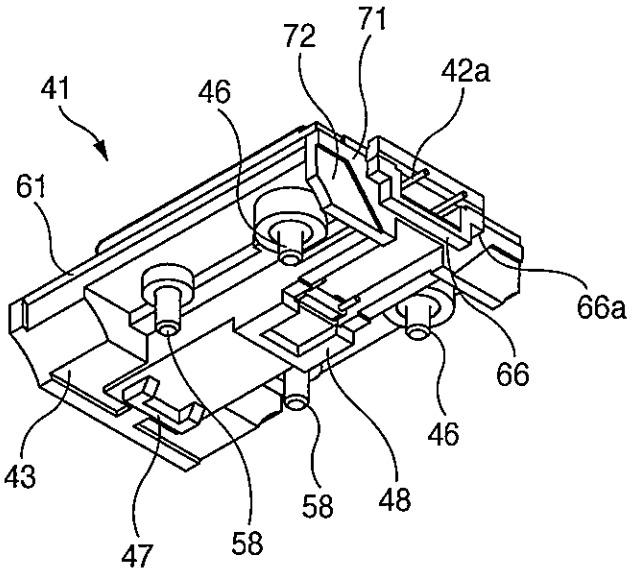
72
71
42a
41
46
61
66a
66
46
43
58
48
47
58

FIG. 8

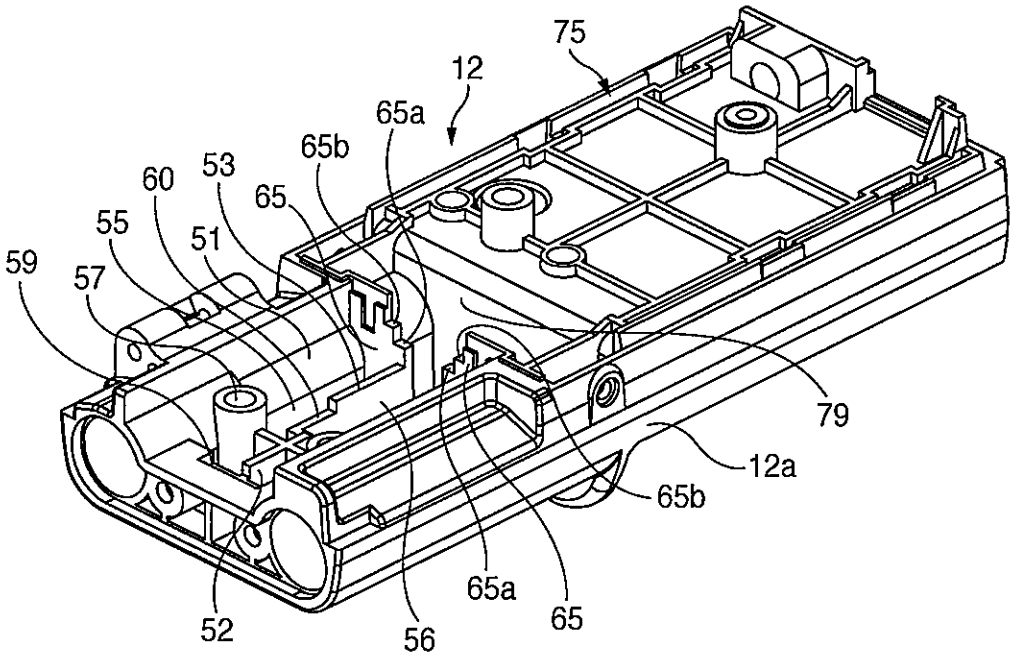
75
12
65a
65b
60
53
65
55
51
59
57
79
12a
65b
65a
65
52
56

FIG. 9

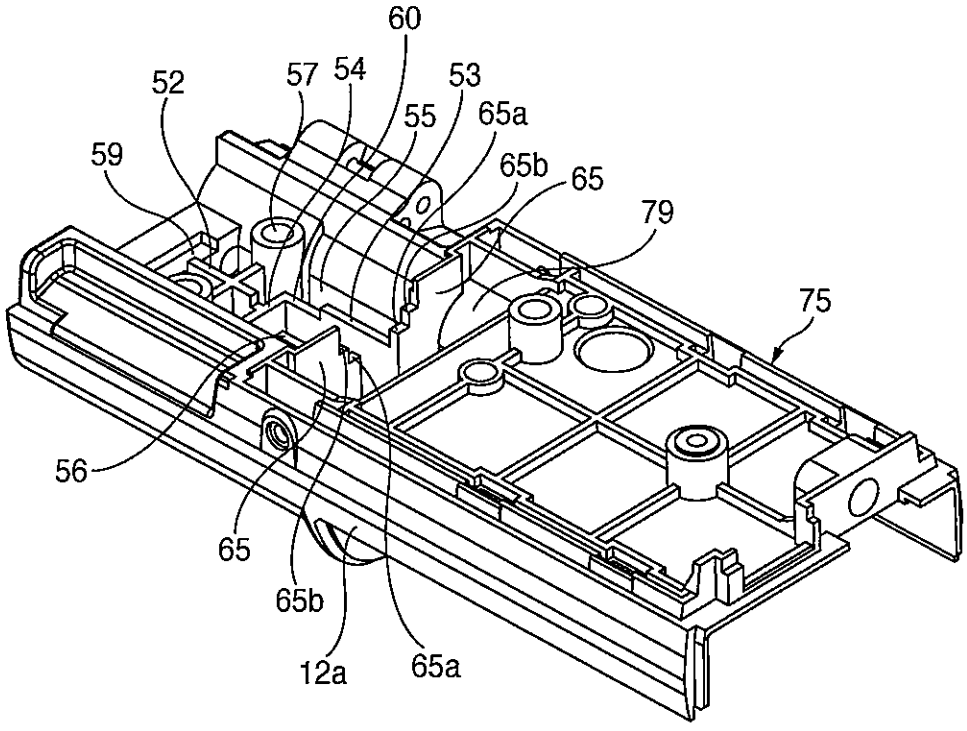
60
52
57
54
53
55
65a
59
65b
65
79
75
56
65
65b
12a
65a

FIG. 10

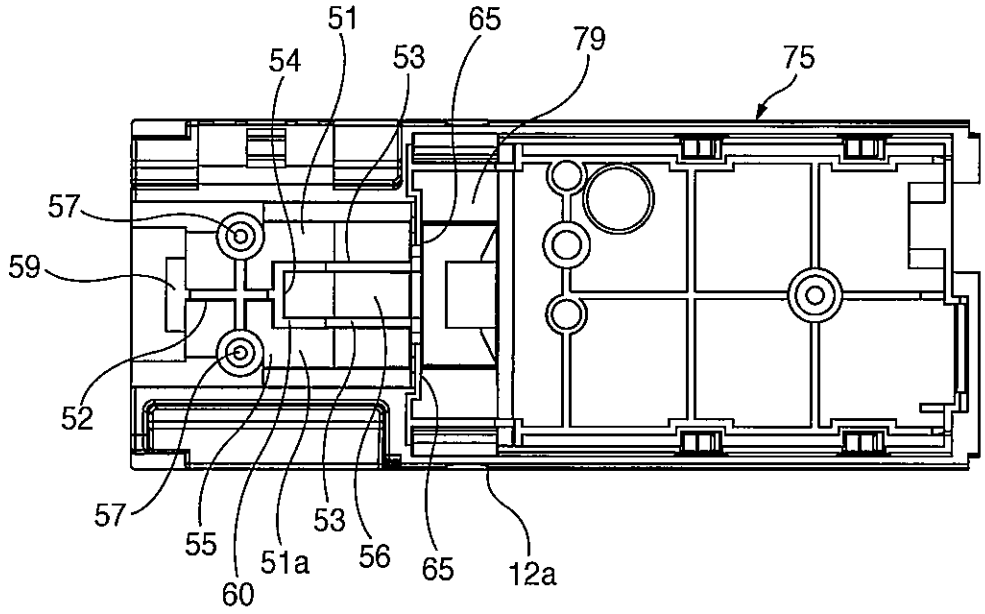
51
65
79
54
53
75
57
59
52
57
55
60
51a
53
56
65
12a

FIG. 11

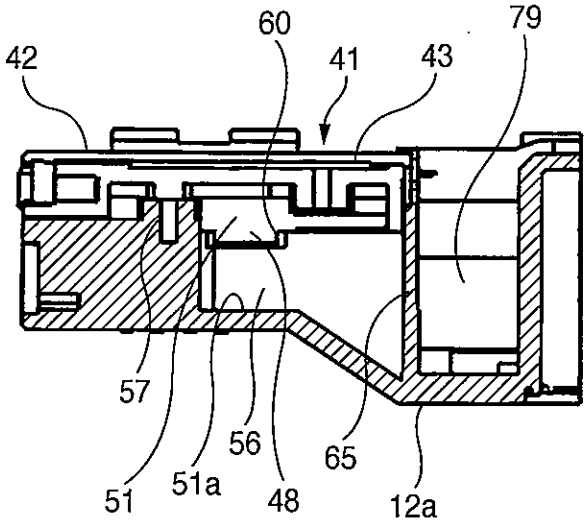
60
79
42
41
43
57
56
65
51
51a
48
12a

FIG. 12

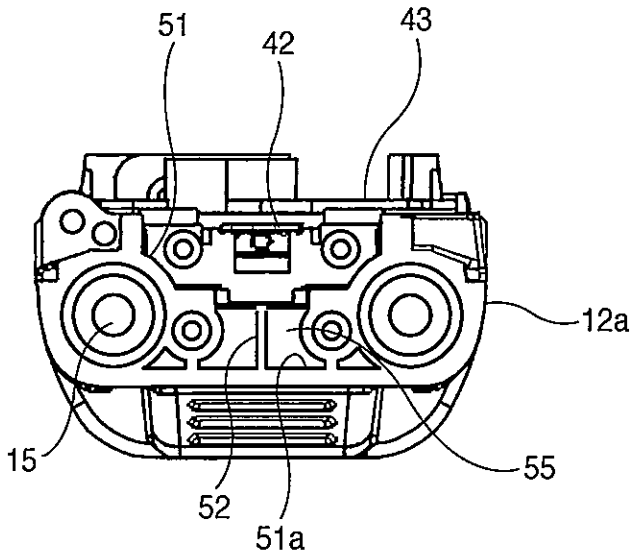

FIG. 13

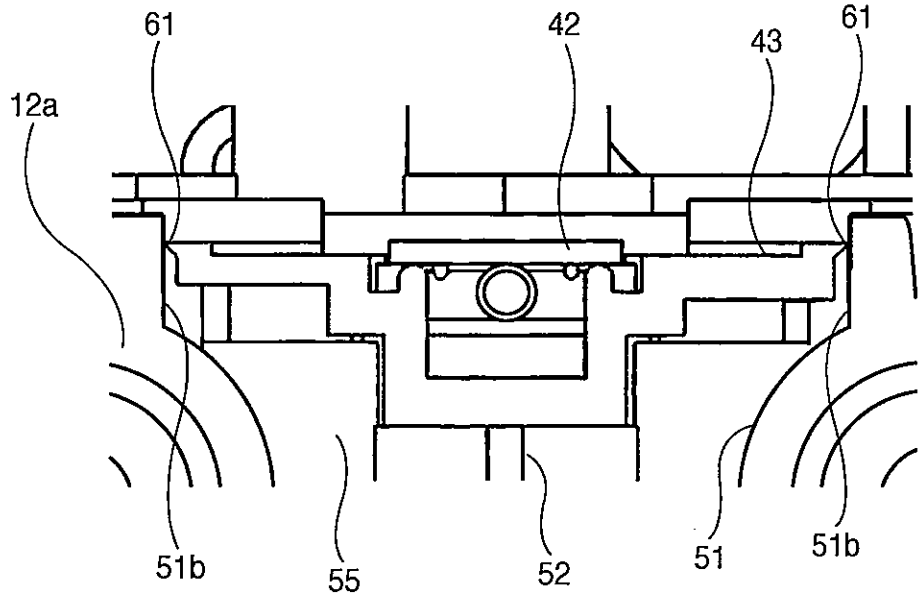

FIG. 14

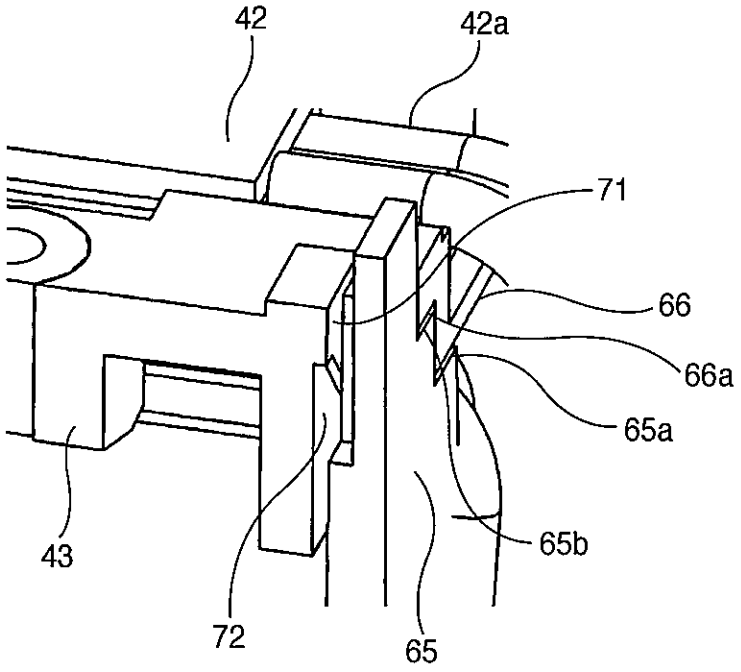
42
42a
71
66
66a
65a
65b
43
72
65

FIG. 15

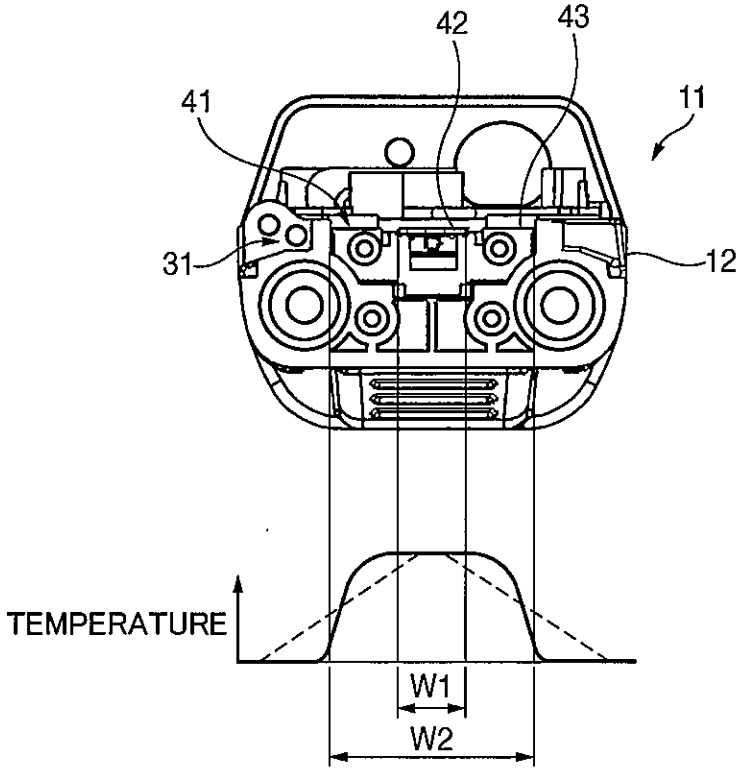
42
43
41
11
31
12
TEMPERATURE
W1
W2