FIG. 1

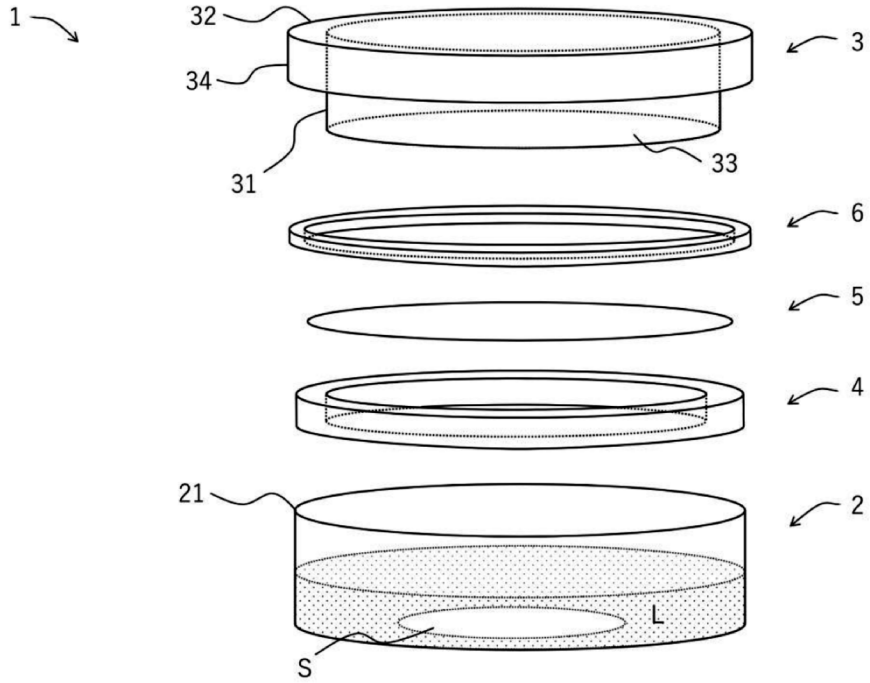
1
32
3
34
31
33
6
5
4
21
2
L
S

FIG. 2

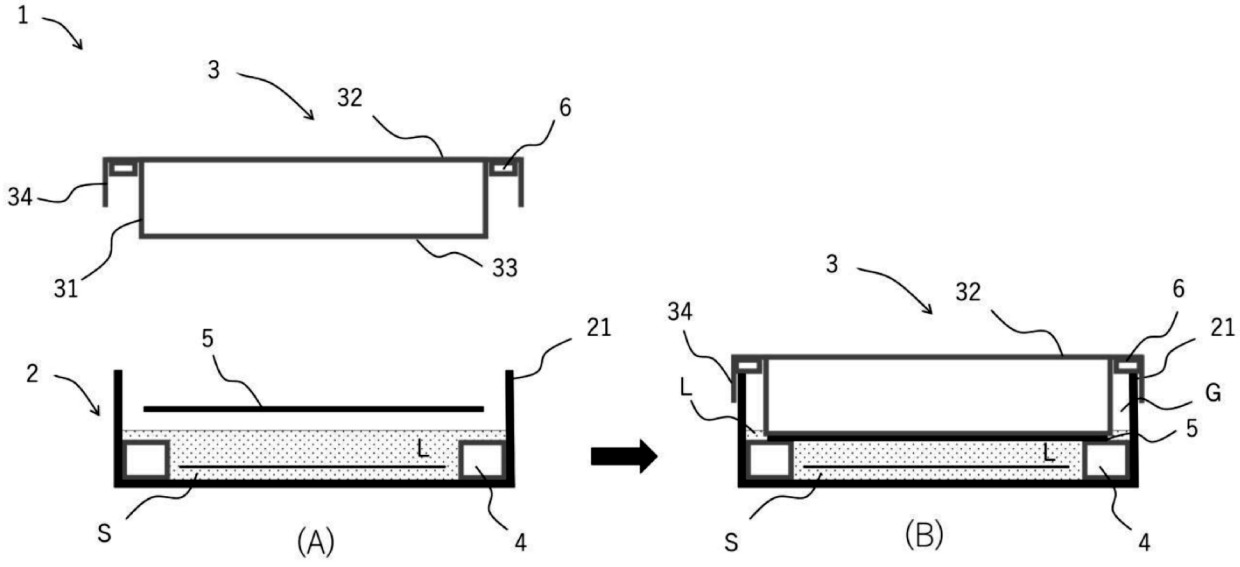
1
3
32
6
34
31
33
5
21
2
L
S
4
(A)
3
32
6
34
21
L
G
5
L
S
4
(B)

FIG. 3

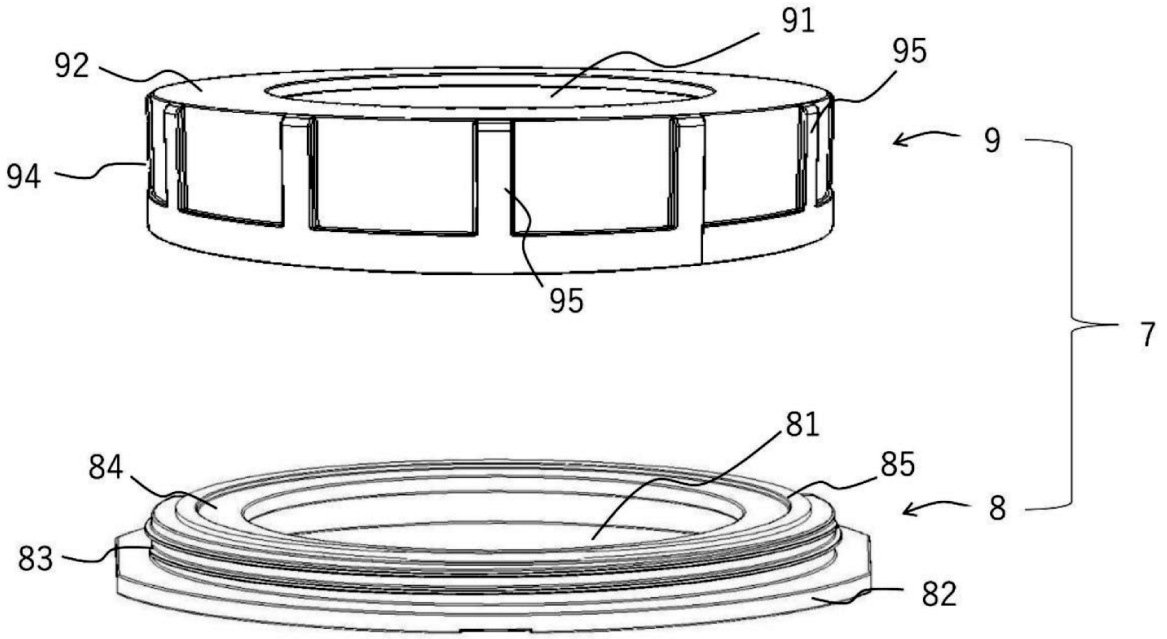
91
92
95
9
94
95
7
81
84
85
8
83
82

FIG. 4

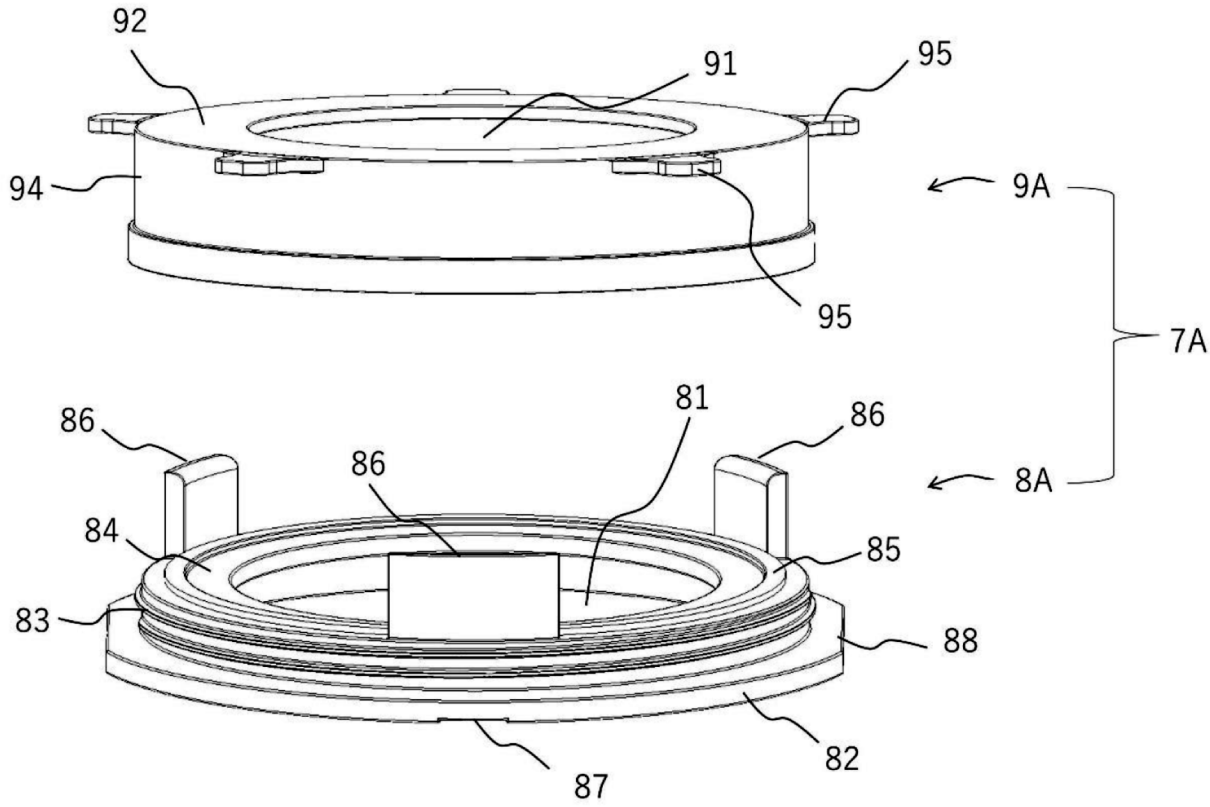
92
91
95
94
9A
95
7A
81
86
86
86
84
85
8A
83
88
82
87

FIG. 5

