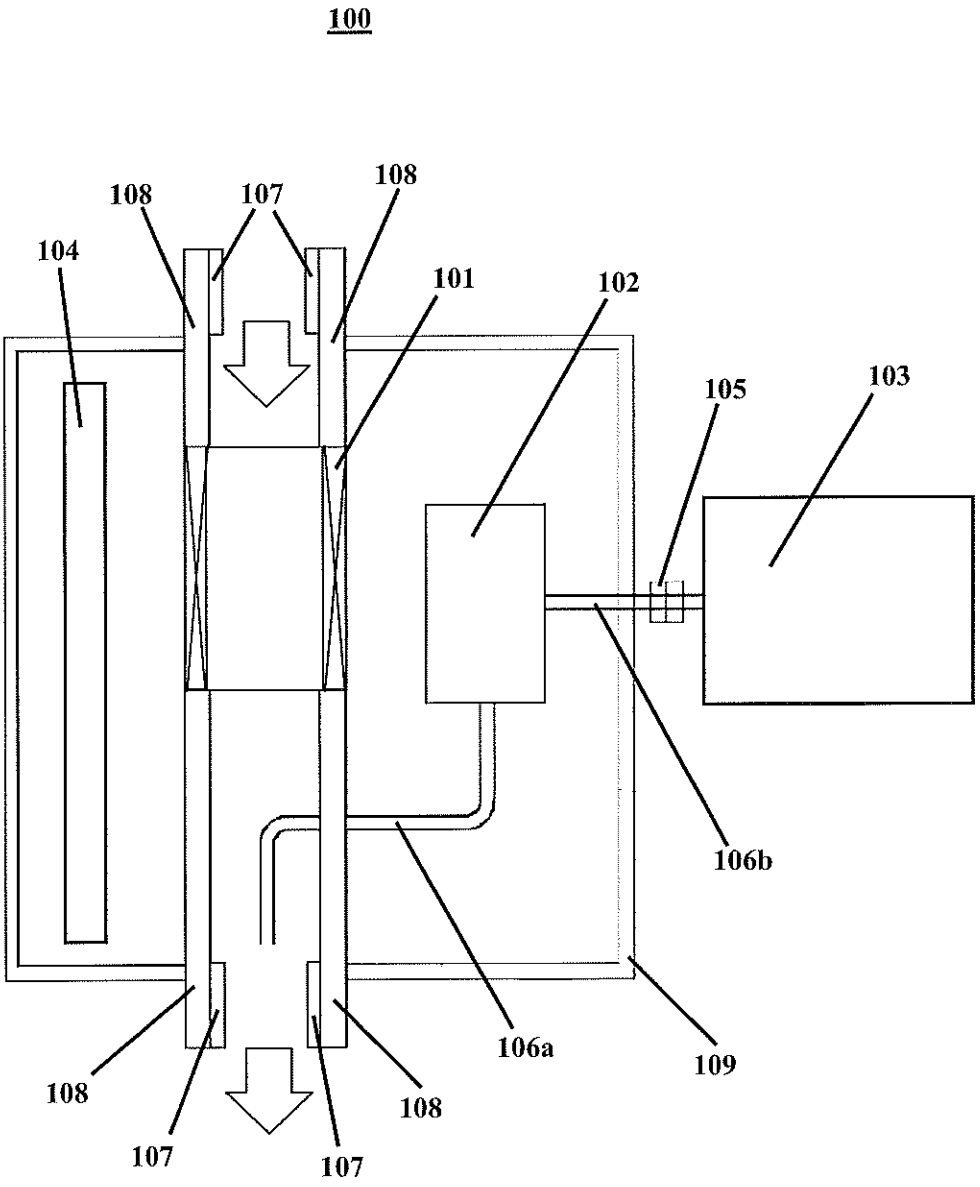
100
108
107
108
104
101
102
105
103
106b
106a
109
108
107
107
108

FIG. 1

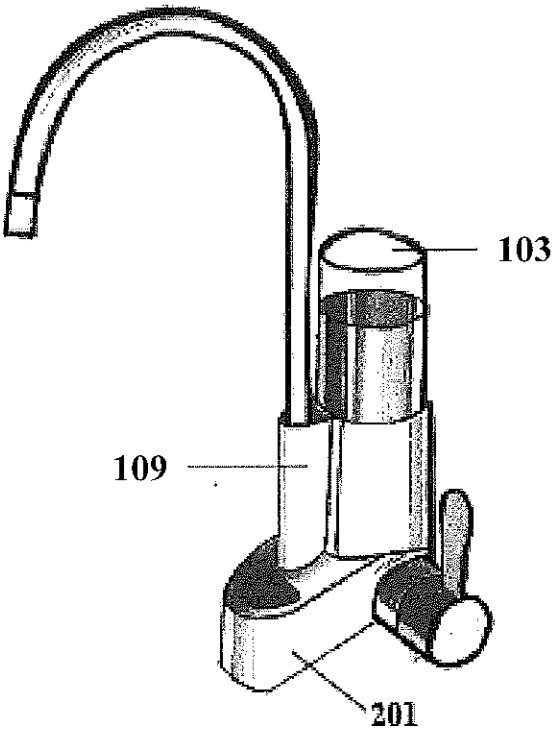

FIG. 2

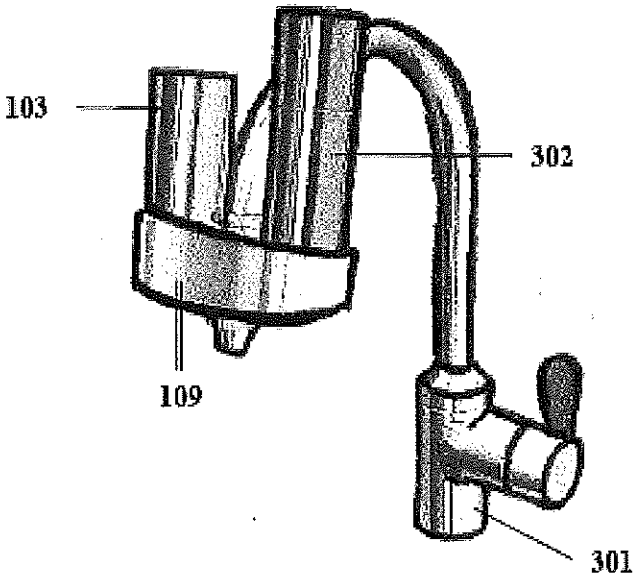

FIG. 3

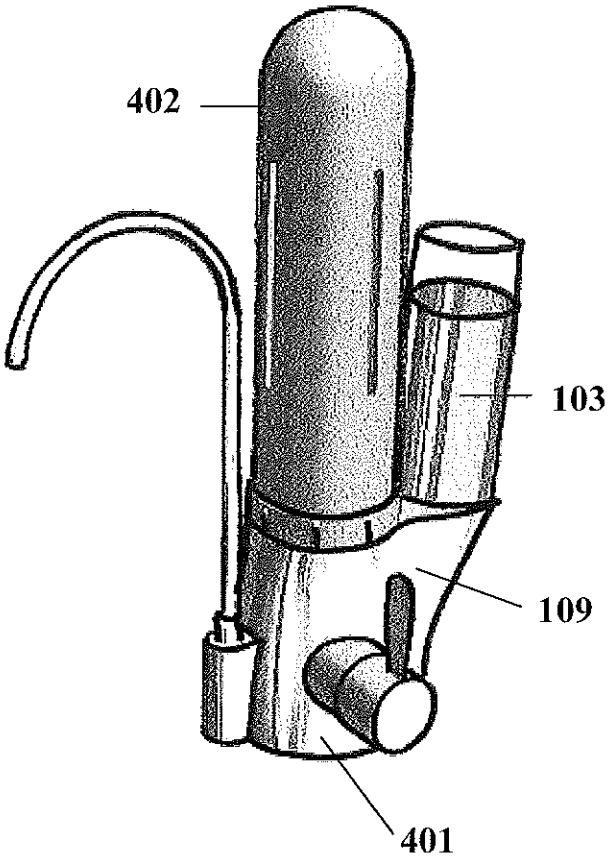

FIG. 4