Fig. 1(a)

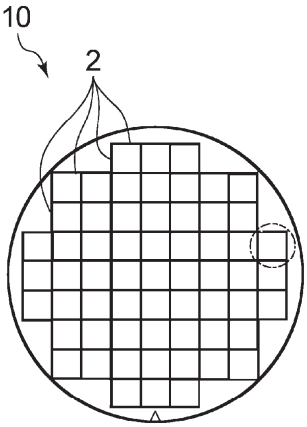

Fig. 1(b)

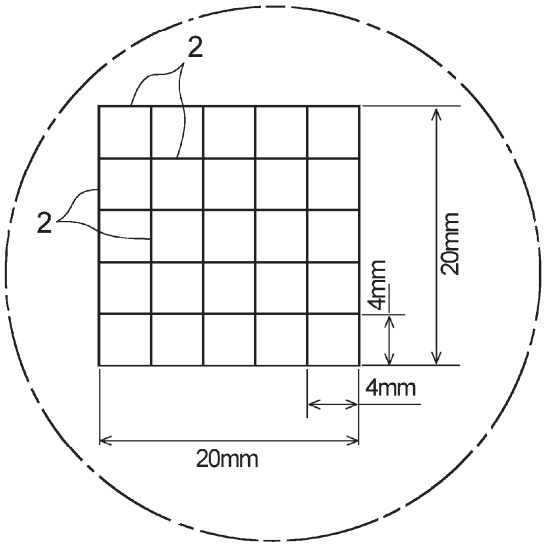

Fig. 2

