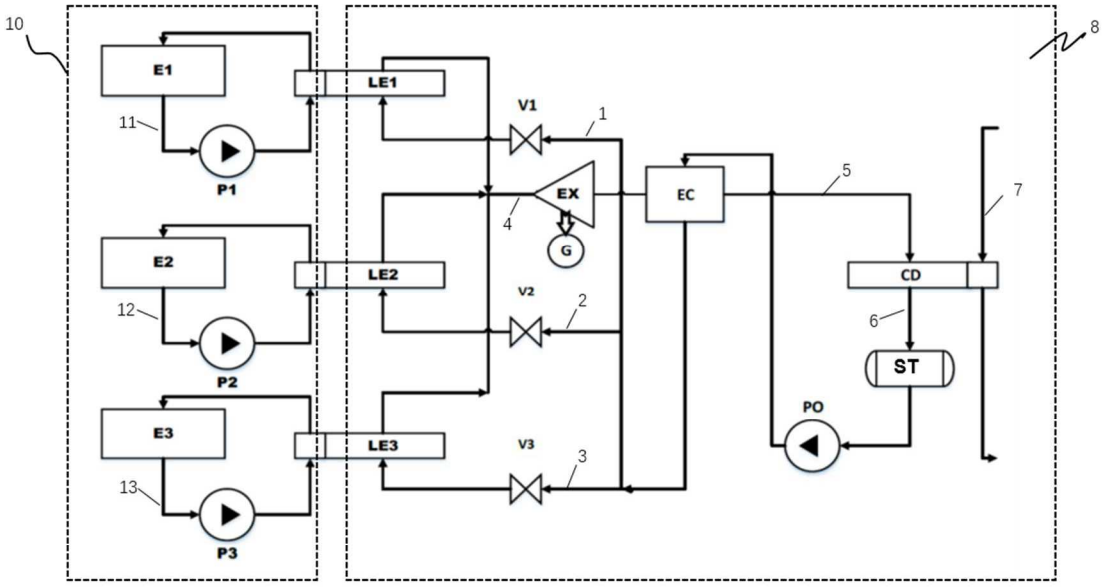
10
8
E1
E2
E3
11
12
13
P1
P2
P3
LE1
LE2
LE3
V1
V2
V3
1
2
3
EX
4
G
EC
5
CD
6
7
ST
PO

Fig 1