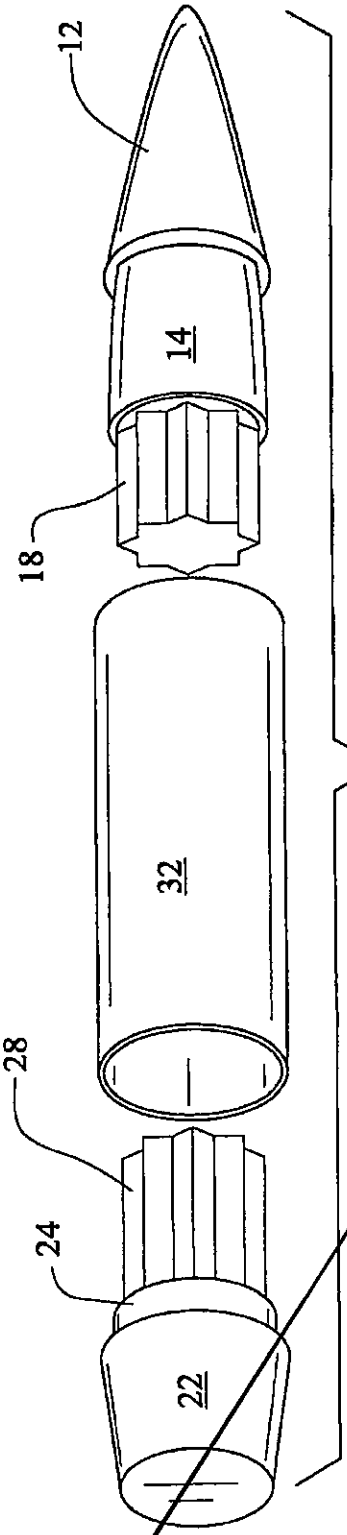

FIG. 6C

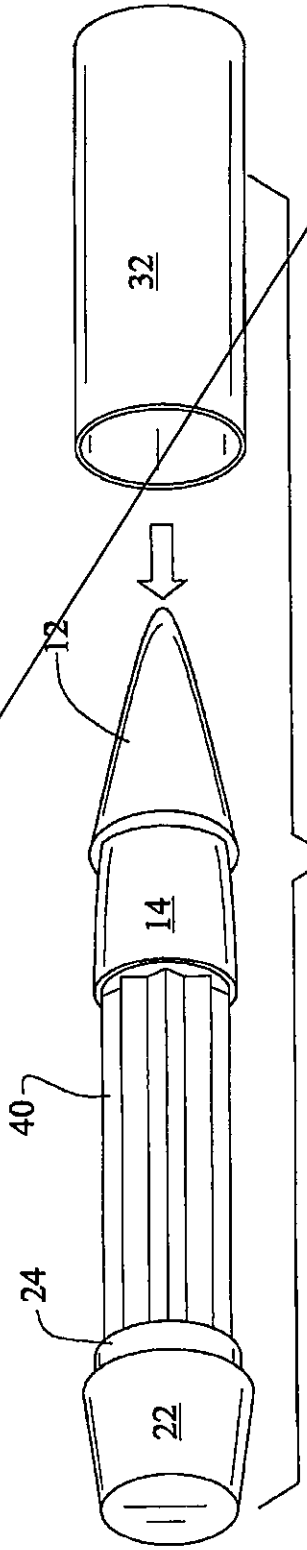

FIG. 6D

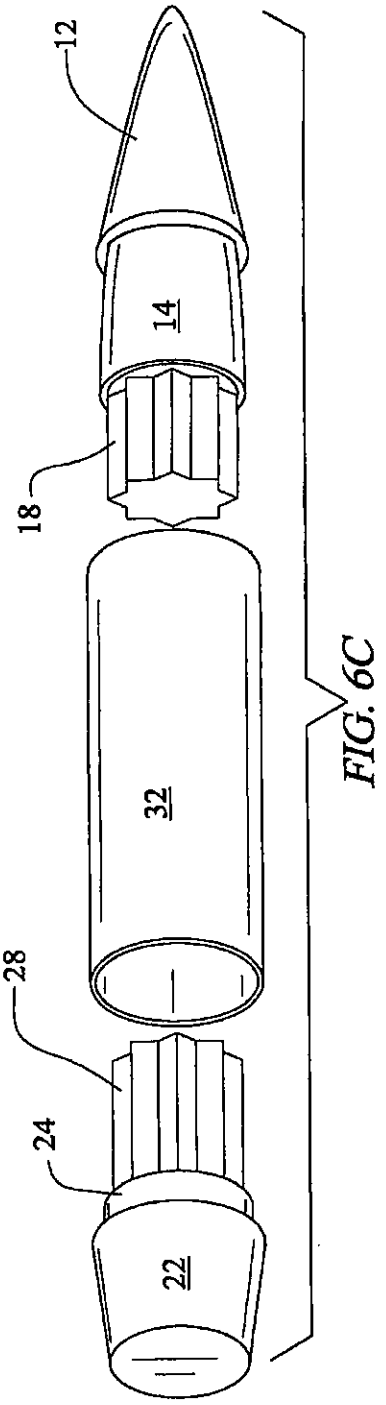

FIG. 6C

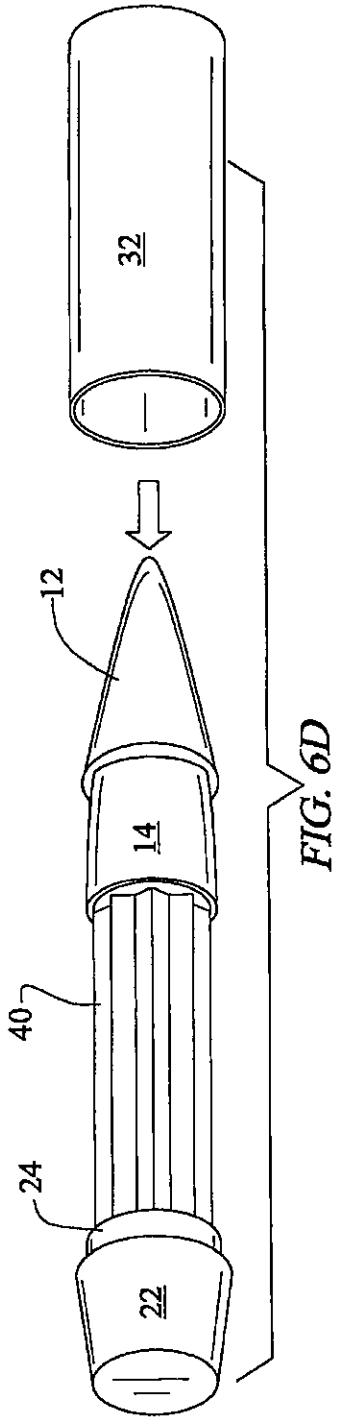

FIG. 6D