[図1]

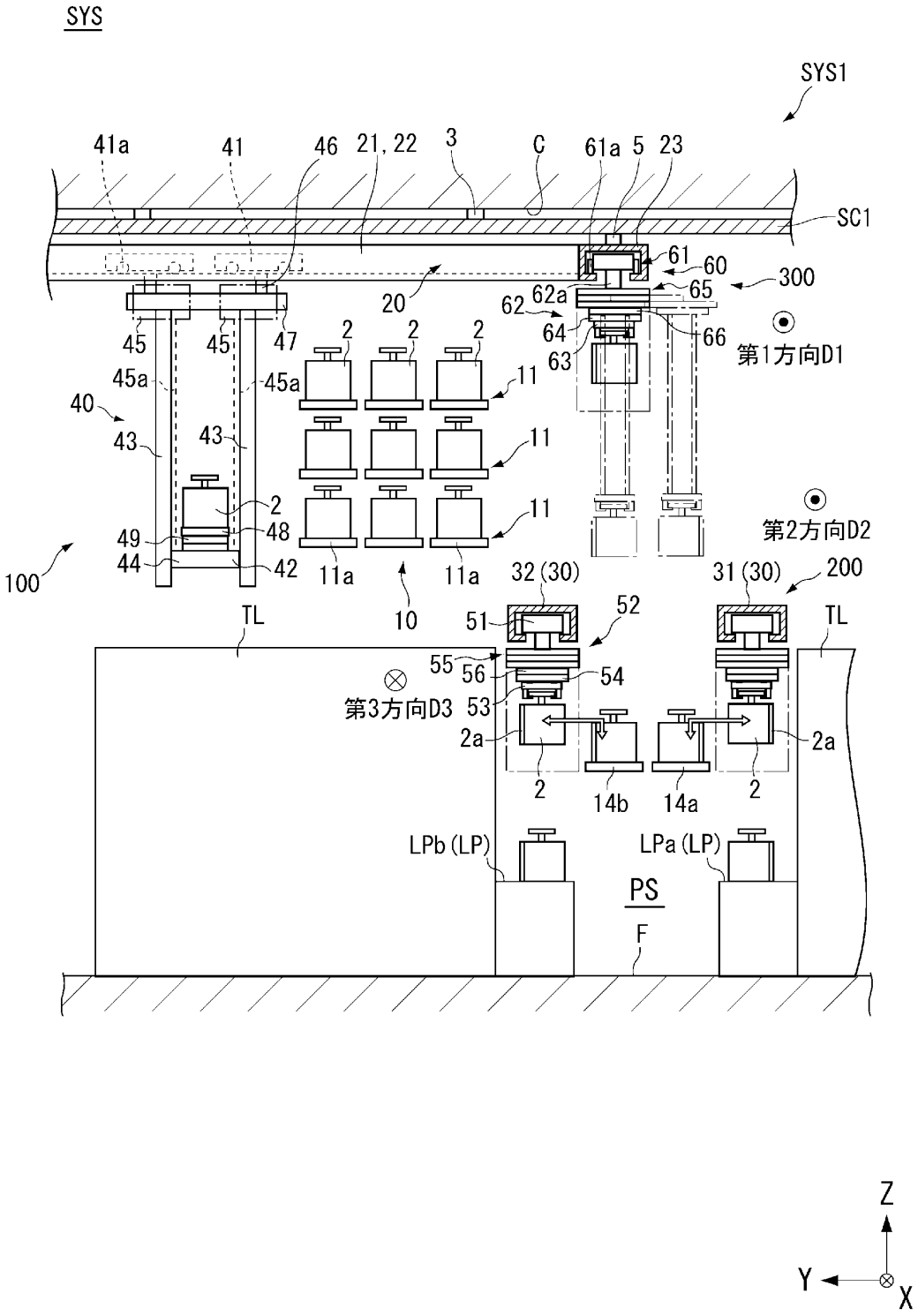
SYS
SYS1
41a
41
46
21, 22
3
C
61a
5
23
SC1
61
60
300
62a
65
62
64
66
63
第1方向D1
20
45
45
47
2
2
2
45a
45a
11
40
43
43
11
11
2
第2方向D2
49
48
44
42
11a
11a
100
10
32 (30)
31 (30)
200
TL
TL
51
52
55
56
54
第3方向D3
53
2a
2a
2
14b
14a
2
LPb (LP)
LPa (LP)
PS
F
Z
Y
X

[図2]

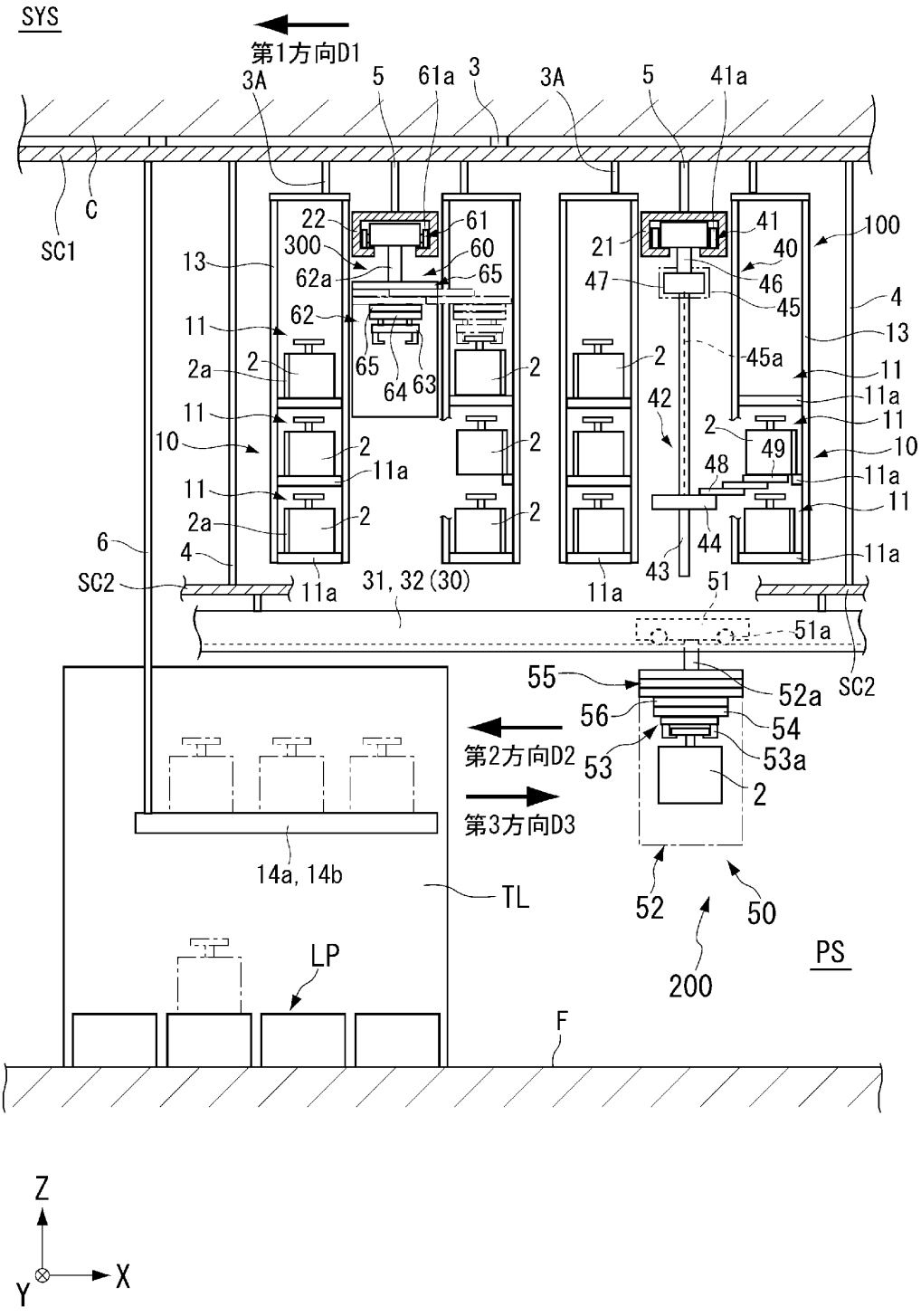
SYS
第1方向D1
3A
5
61a
3
3A
5
41a
C
SC1
22
61
300
60
62a
65
13
62
11
2a
2
65
64
63
2
11
10
2
11a
11
2a
2
2
6
4
SC2
11a
31, 32 (30)
11a
21
41
40
47
46
45
100
4
13
45a
11
11a
42
2
11
49
10
48
11a
11
44
43
11a
51
51a
SC2
55
52a
56
54
53
53a
2
第2方向D2
第3方向D3
14a, 14b
TL
52
50
200
PS
LP
F
Z
Y
X

[図3]

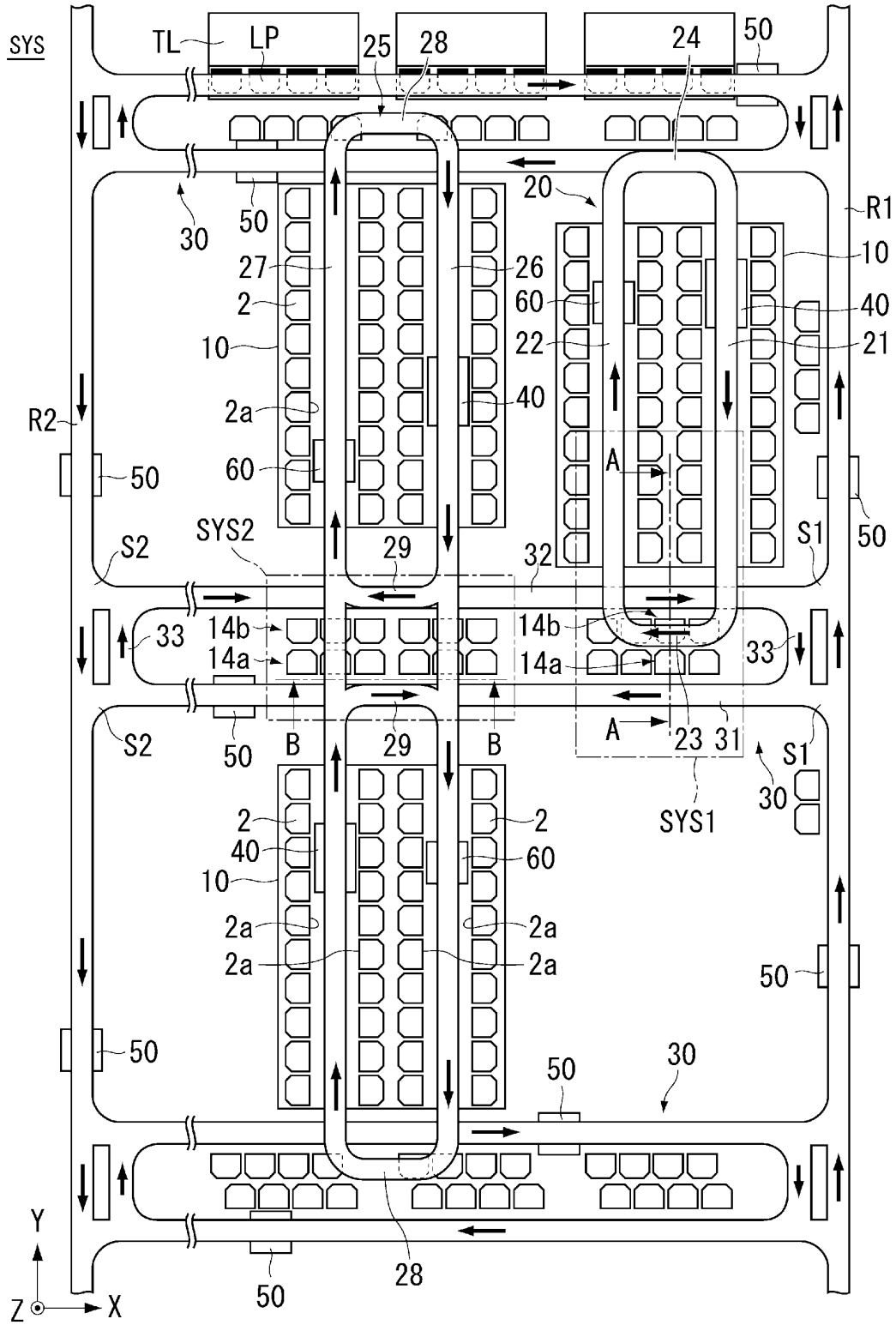
SYS
TL
LP
25
28
24
50
20
R1
30
50
27
26
10
2
60
40
22
21
10
2a
40
R2
A
50
60
50
SYS2
29
32
S1
S2
33
14b
14a
14b
14a
33
S2
50
B
29
B
A
23
31
S1
30
SYS1
2
2
40
60
10
2a
2a
2a
2a
50
50
50
30
28
50
Y
Z
X

[図4]

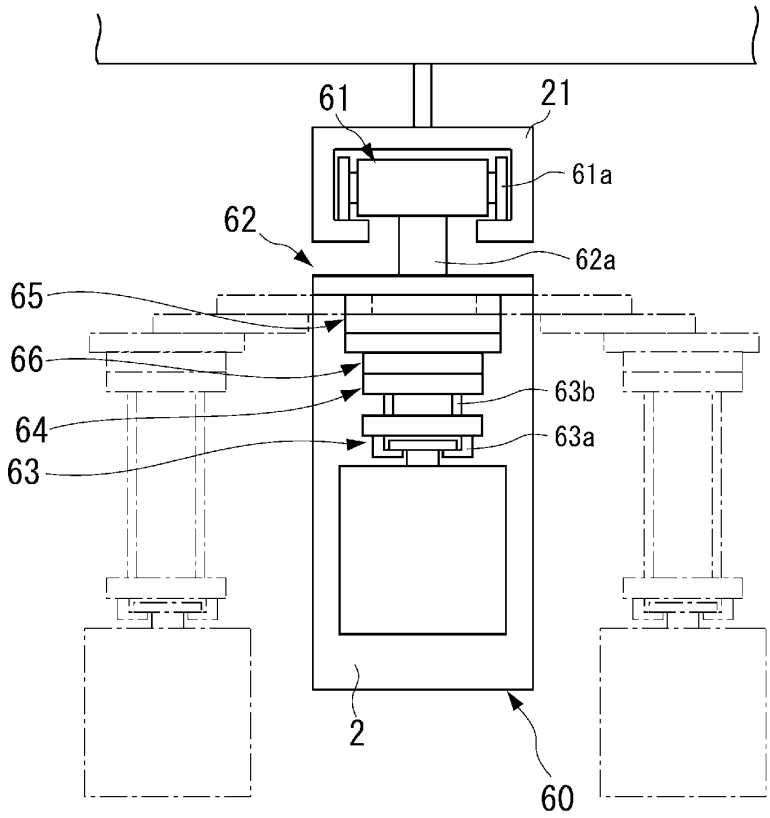

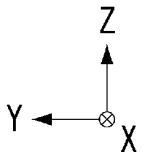

[図5]

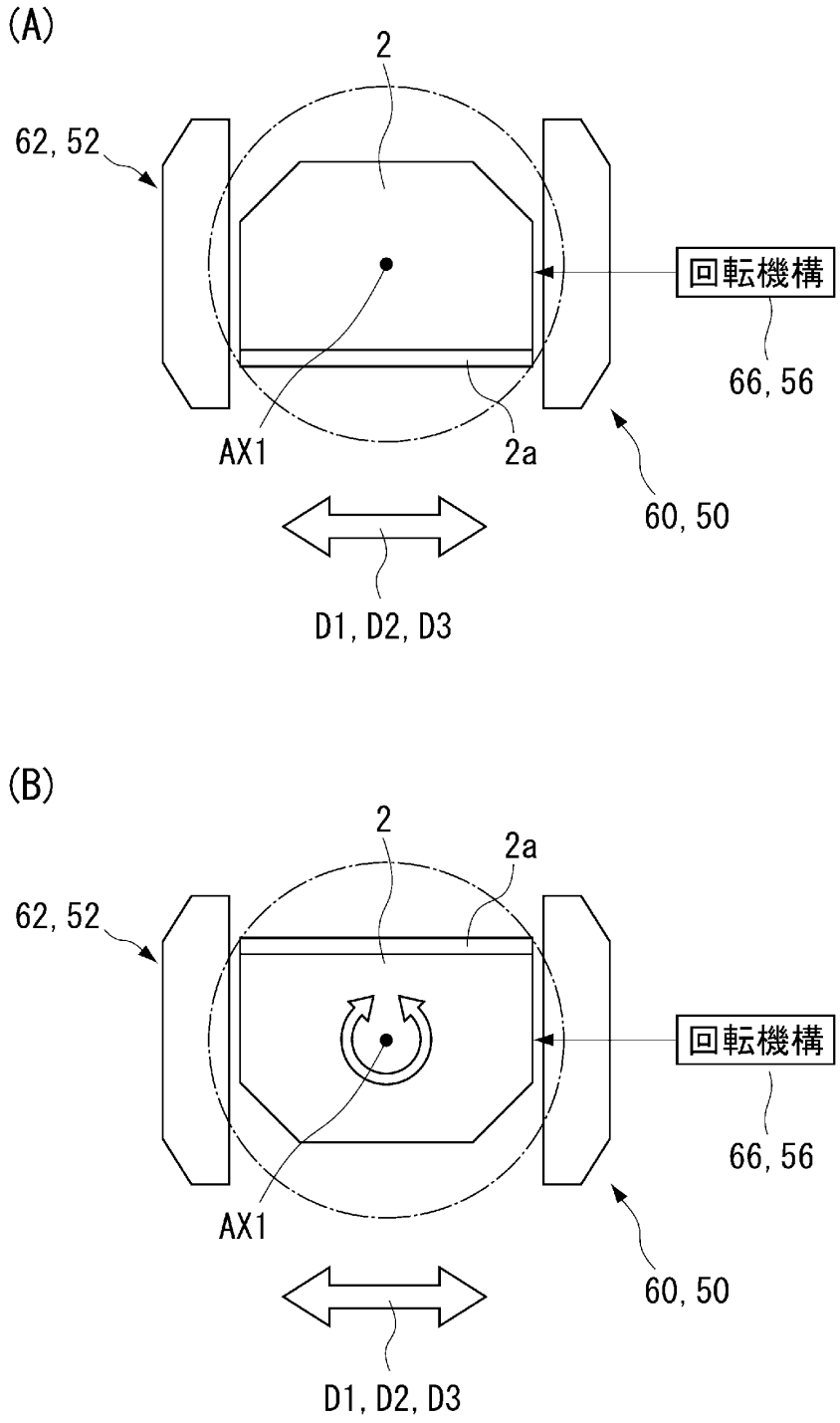
(A)
2
62, 52
回転機構
66, 56
AX1
2a
60, 50
D1, D2, D3
(B)
2
2a
62, 52
回転機構
66, 56
AX1
60, 50
D1, D2, D3

[図6]

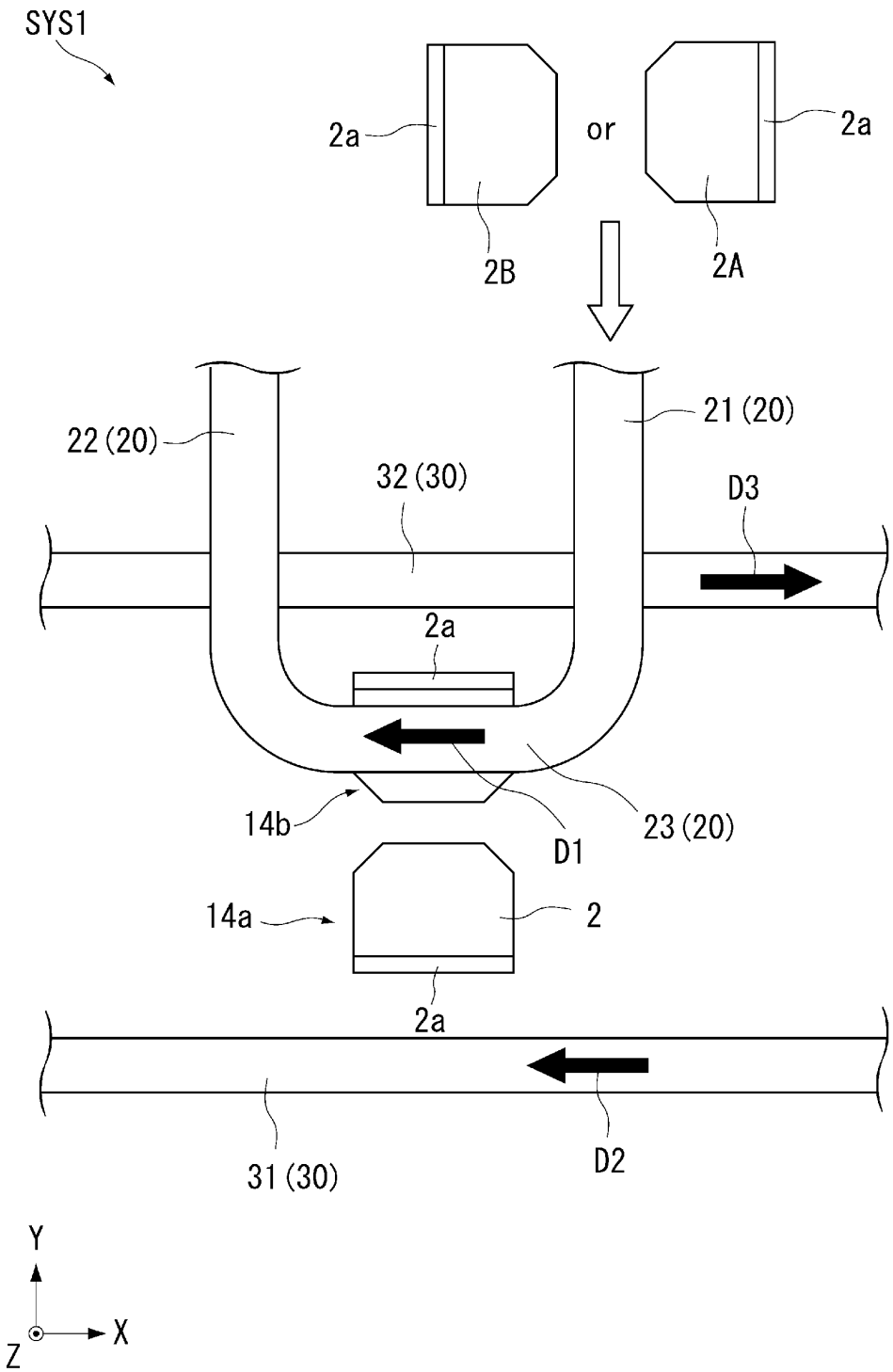
SYS1
2a
or
2a
2B
2A
22 (20)
21 (20)
32 (30)
D3
2a
14b
D1
23 (20)
14a
2
2a
31 (30)
D2
Y
X
Z

[図7]

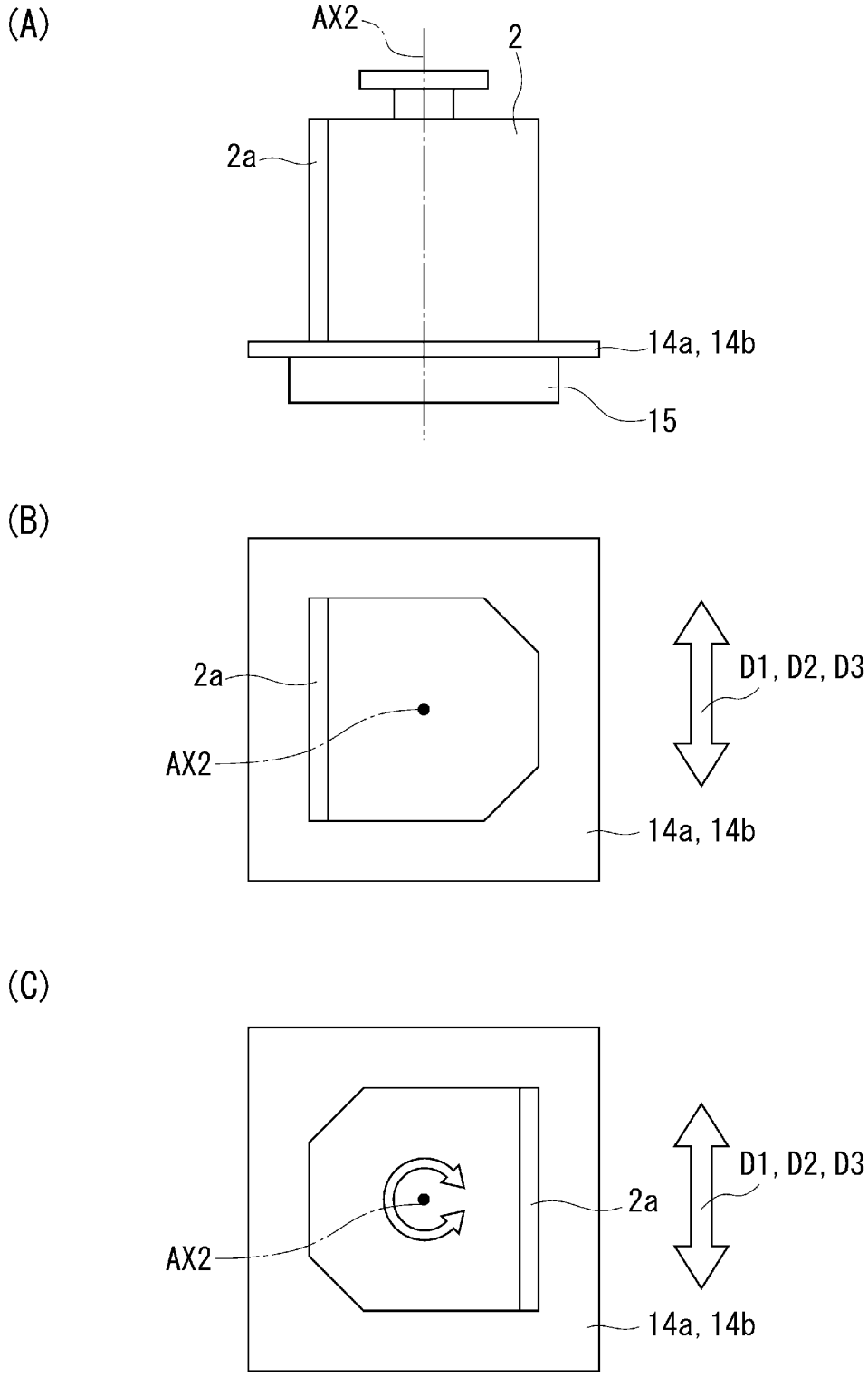
(A)
AX2
2
2a
14a, 14b
15
(B)
2a
AX2
D1, D2, D3
14a, 14b
(C)
AX2
2a
D1, D2, D3
14a, 14b

[図8]

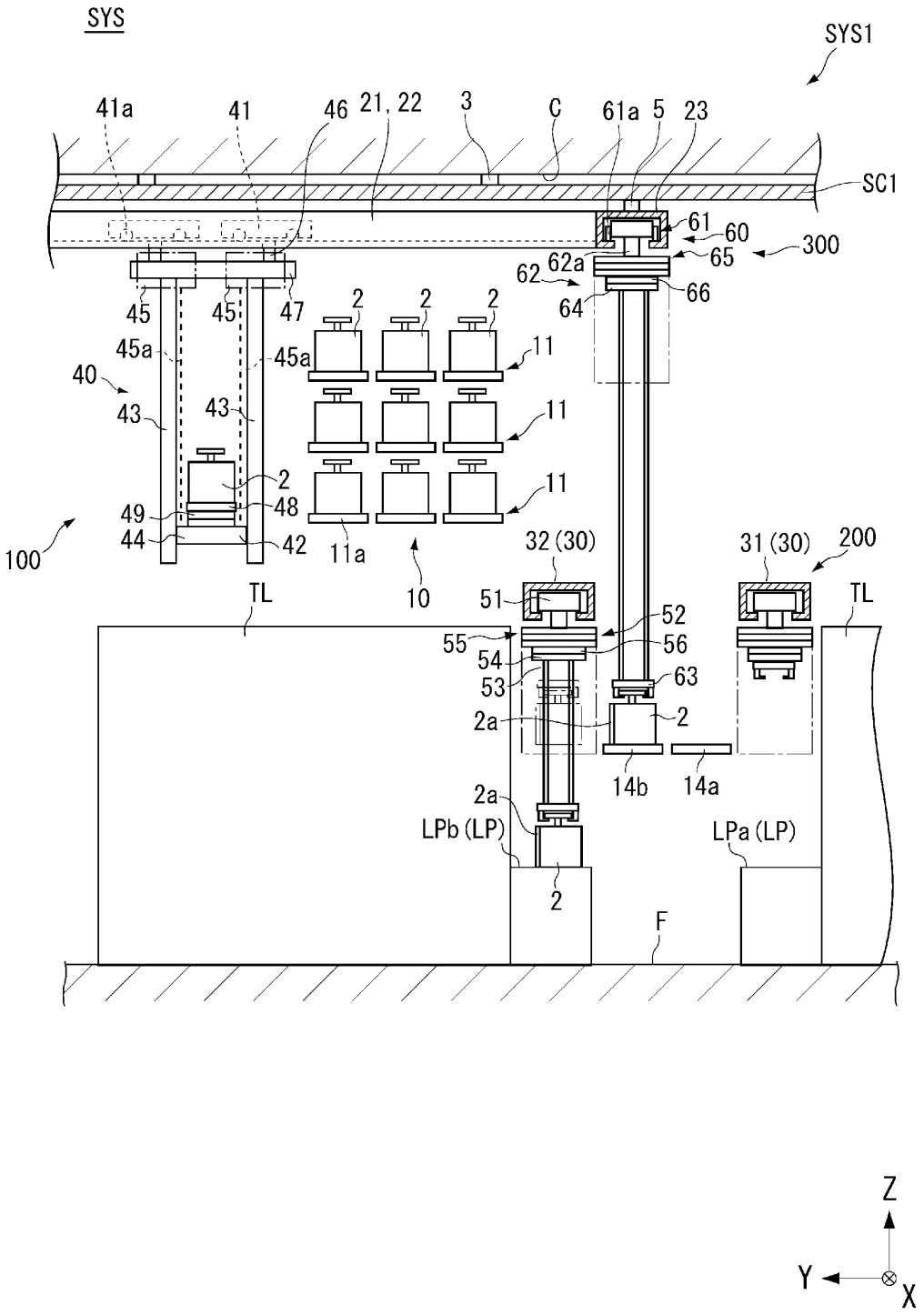
SYS
SYS1
41a
41
46
21, 22
3
C
61a
5
23
SC1
61
60
300
65
62
62a
66
64
45
45
47
2
2
2
11
11
11
45a
45a
40
43
43
2
49
48
44
42
11a
10
100
32 (30)
31 (30)
200
TL
TL
51
52
55
56
54
53
63
2a
2
14b
14a
2a
LPb (LP)
LPa (LP)
2
F
Z
Y
X

[図9]

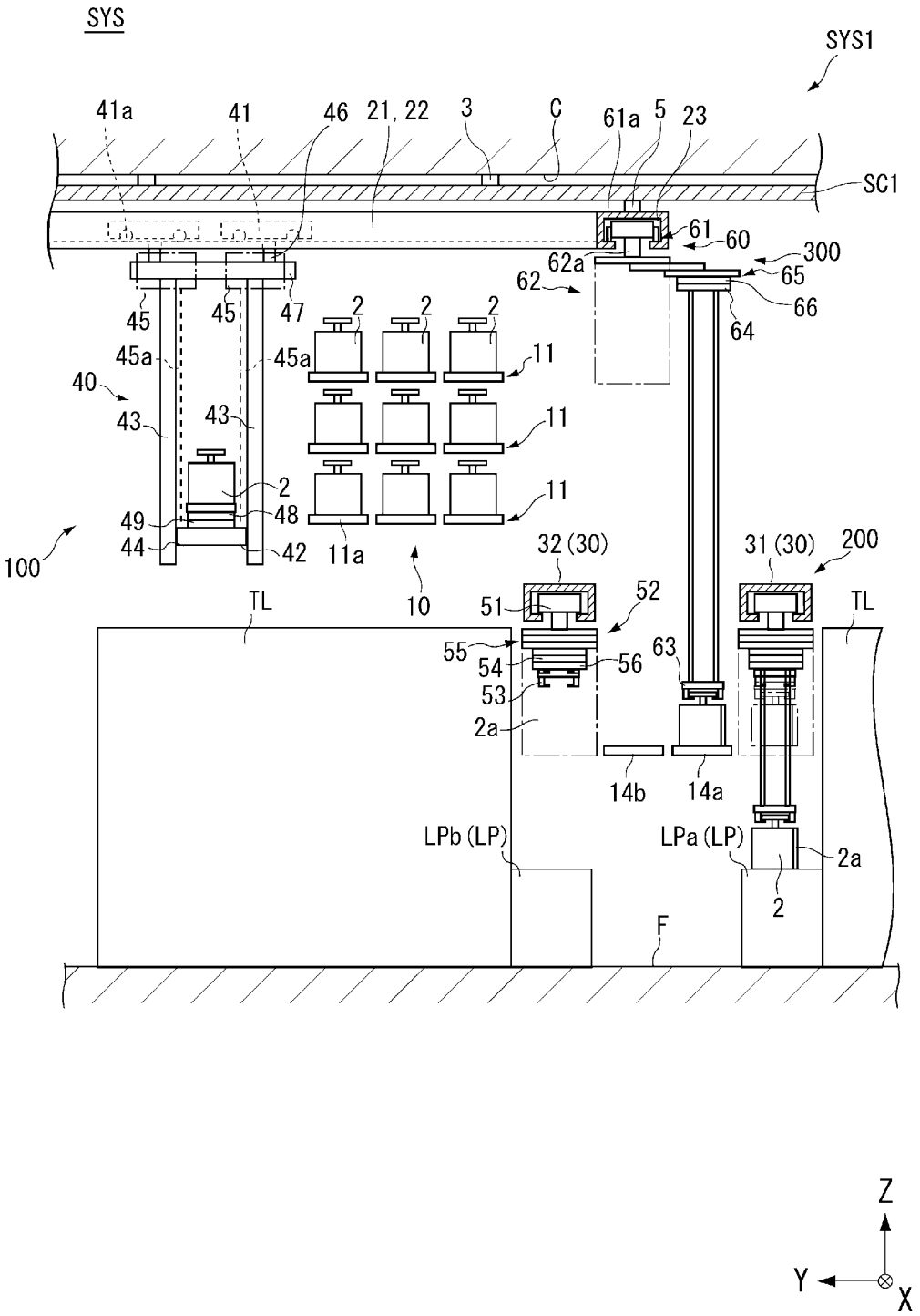
SYS
SYS1
41a
41
46
21, 22
3
C
61a
5
23
SC1
61
60
300
62a
65
62
66
64
45
45
47
2
2
2
45a
45a
11
40
43
43
11
2
11
49
48
44
42
11a
100
10
32 (30)
31 (30)
200
TL
51
52
TL
55
54
56
63
53
2a
14b
14a
LPb (LP)
LPa (LP)
2a
2
F
Z
Y
X

[図10]

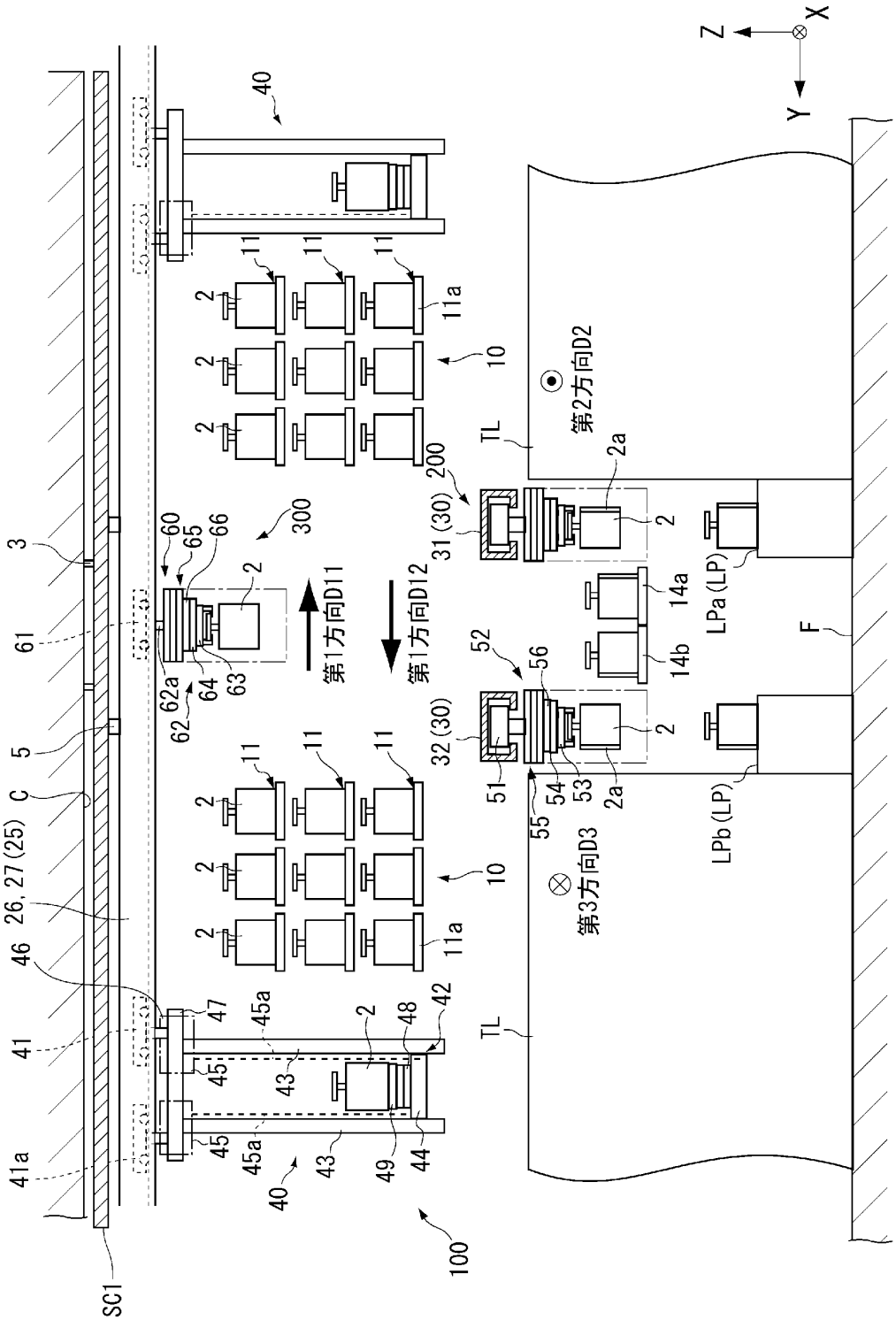
第1方向D11
第1方向D12
第2方向D2
第3方向D3
LPa (LP)
LPb (LP)
TL
F
SC1
C
100
200
300
10
11
11a
2
2a
3
5
26, 27 (25)
31 (30)
32 (30)
40
41
41a
42
43
44
45
45a
46
47
48
49
51
52
53
54
55
56
60
61
62
62a
63
64
65
66
14a
14b

[図11]

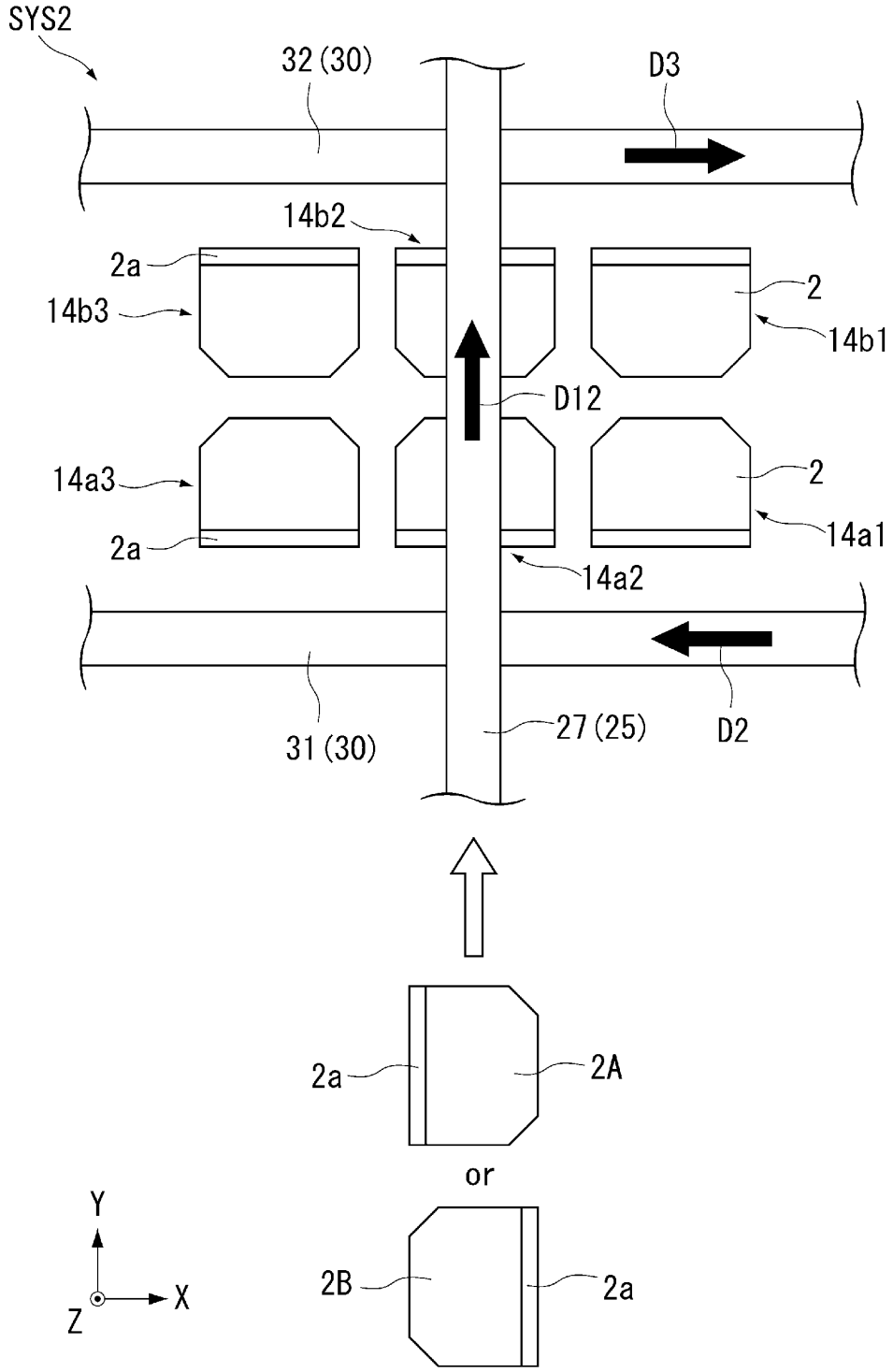
SYS2
32 (30)
D3
14b2
2a
14b3
2
14b1
D12
14a3
2
2a
14a1
14a2
31 (30)
27 (25)
D2
2a
2A
or
2B
2a
Y
X
Z

[図12]

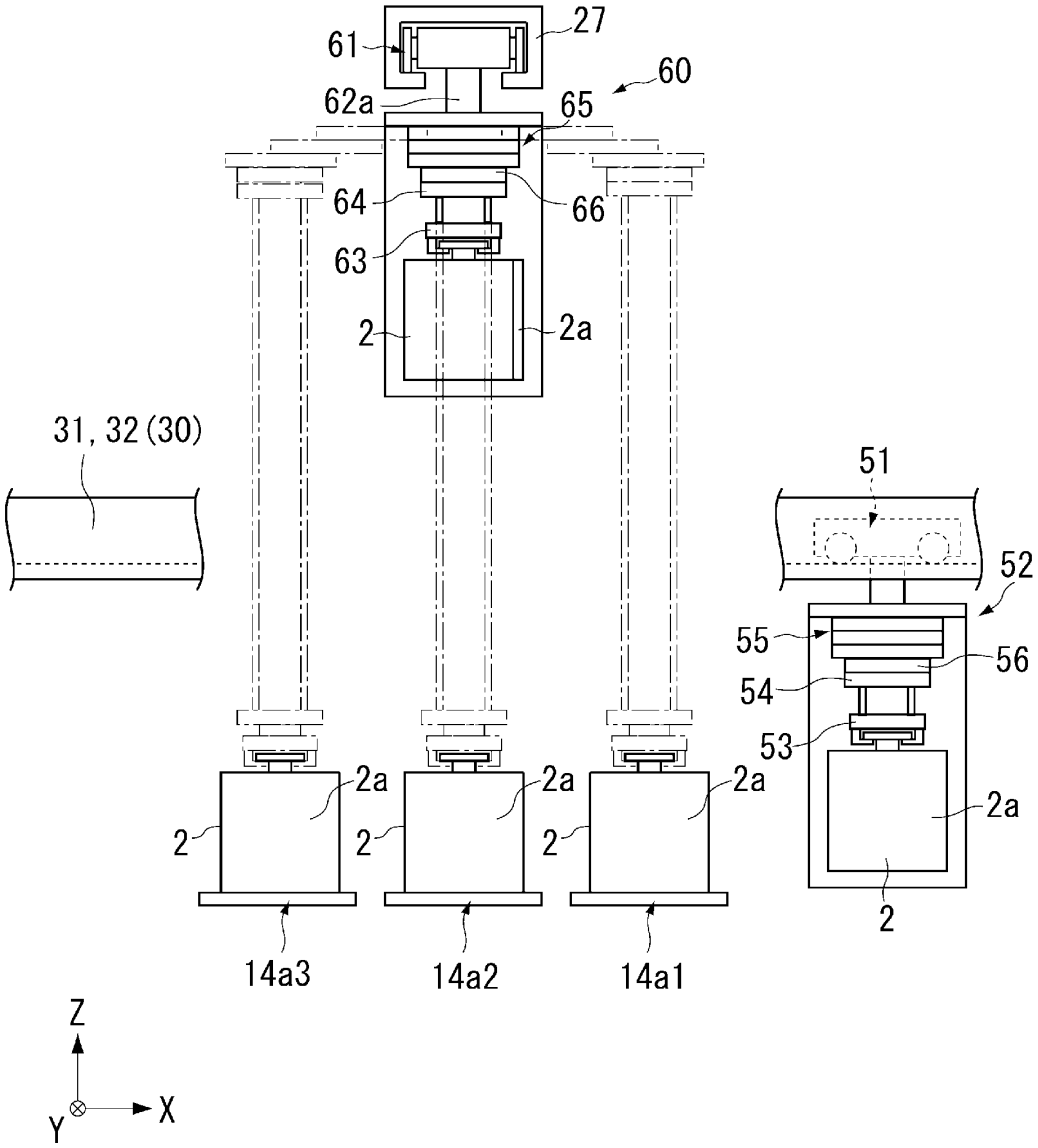
61
27
60
62a
65
64
66
63
2
2a
31, 32 (30)
51
52
55
56
54
53
2a
2
14a3
14a2
14a1
Z
Y
X

[図13]

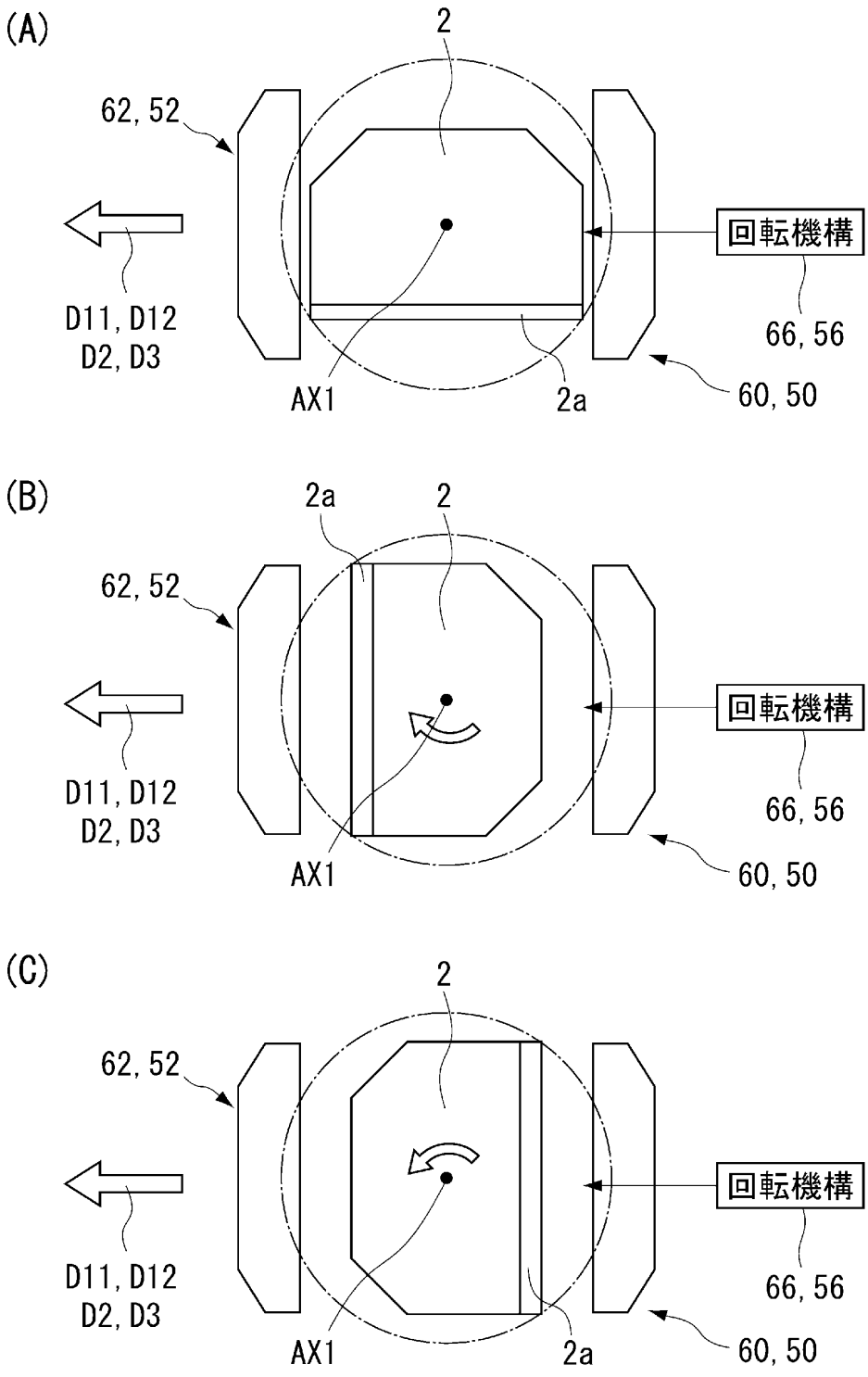
(A)
2
62, 52
回転機構
D11, D12
D2, D3
66, 56
AX1
2a
60, 50
(B)
2a
2
62, 52
回転機構
D11, D12
D2, D3
66, 56
AX1
60, 50
(C)
2
62, 52
回転機構
D11, D12
D2, D3
66, 56
AX1
2a
60, 50

[図14]

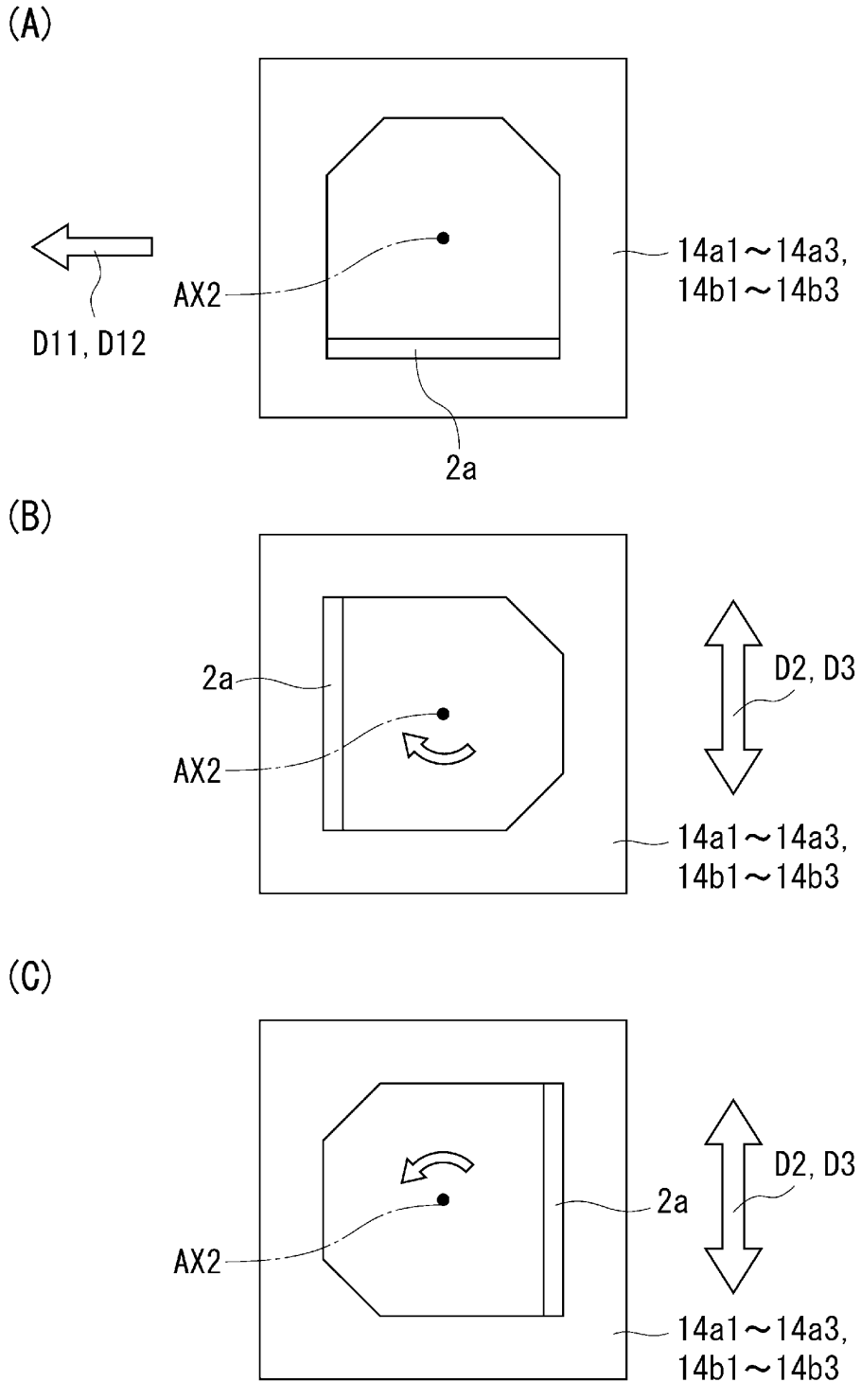
(A)
D11, D12
AX2
14a1～14a3,
14b1～14b3
2a
(B)
2a
AX2
D2, D3
14a1～14a3,
14b1～14b3
(C)
AX2
2a
D2, D3
14a1～14a3,
14b1～14b3