FIG. 1

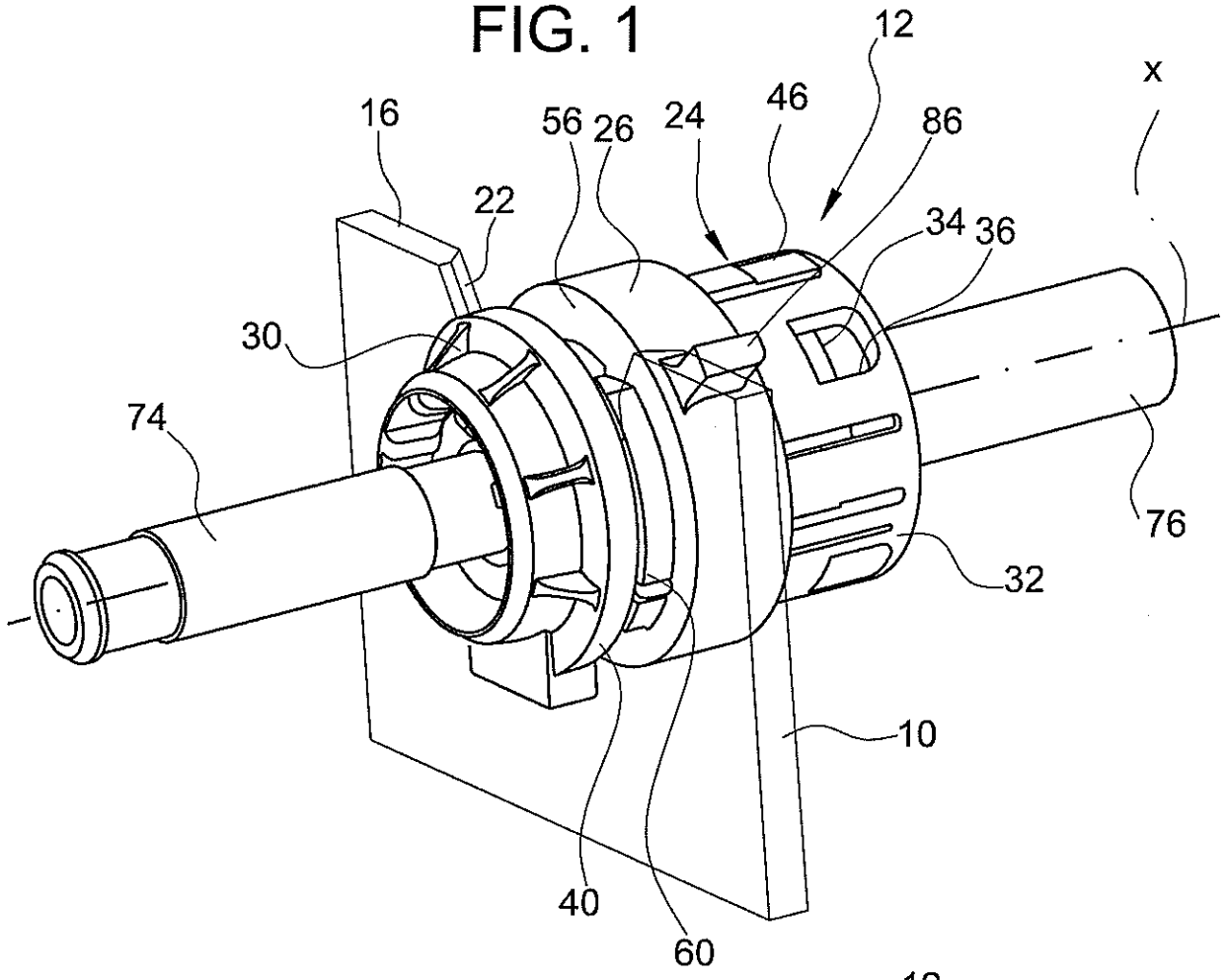
12
x
16
56
26
24
46
86
22
34
36
30
74
76
32
10
40
60

FIG. 2

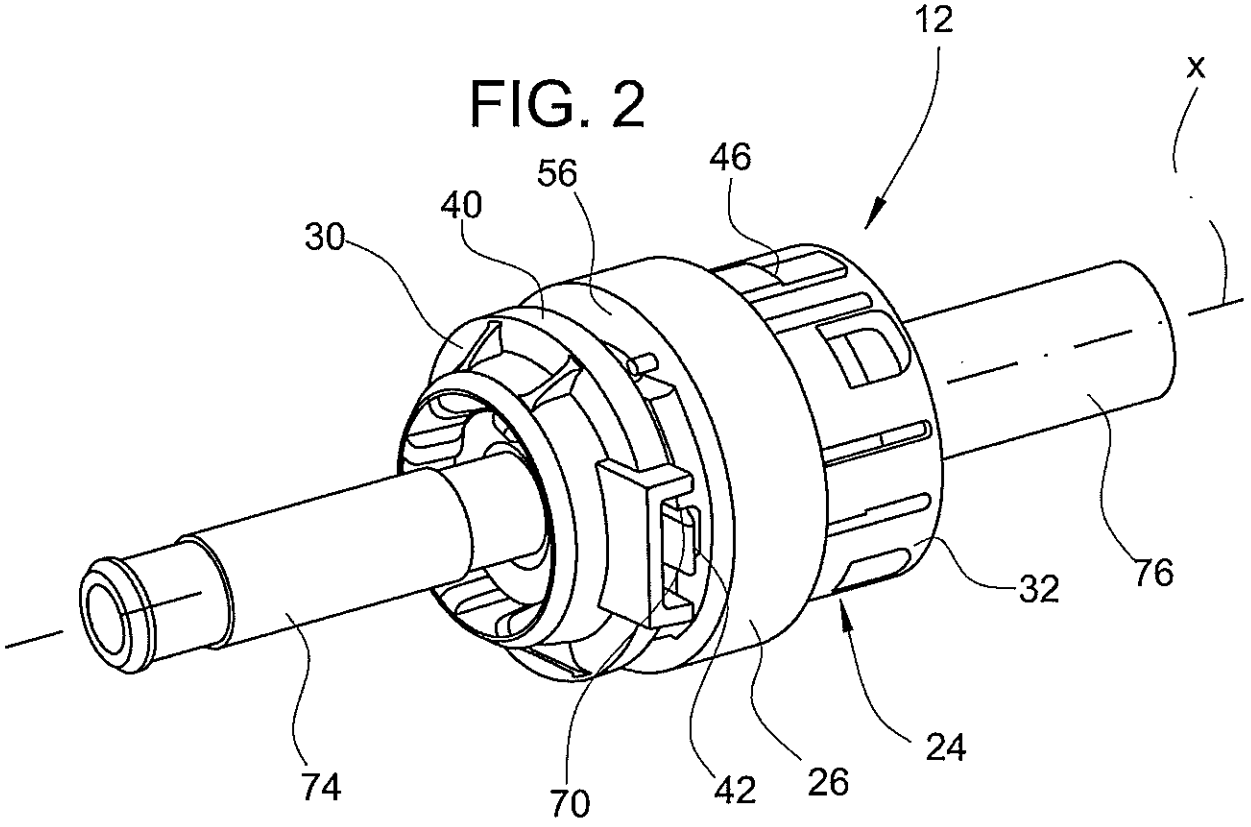
12
x
46
56
40
30
32
76
24
74
70
42
26

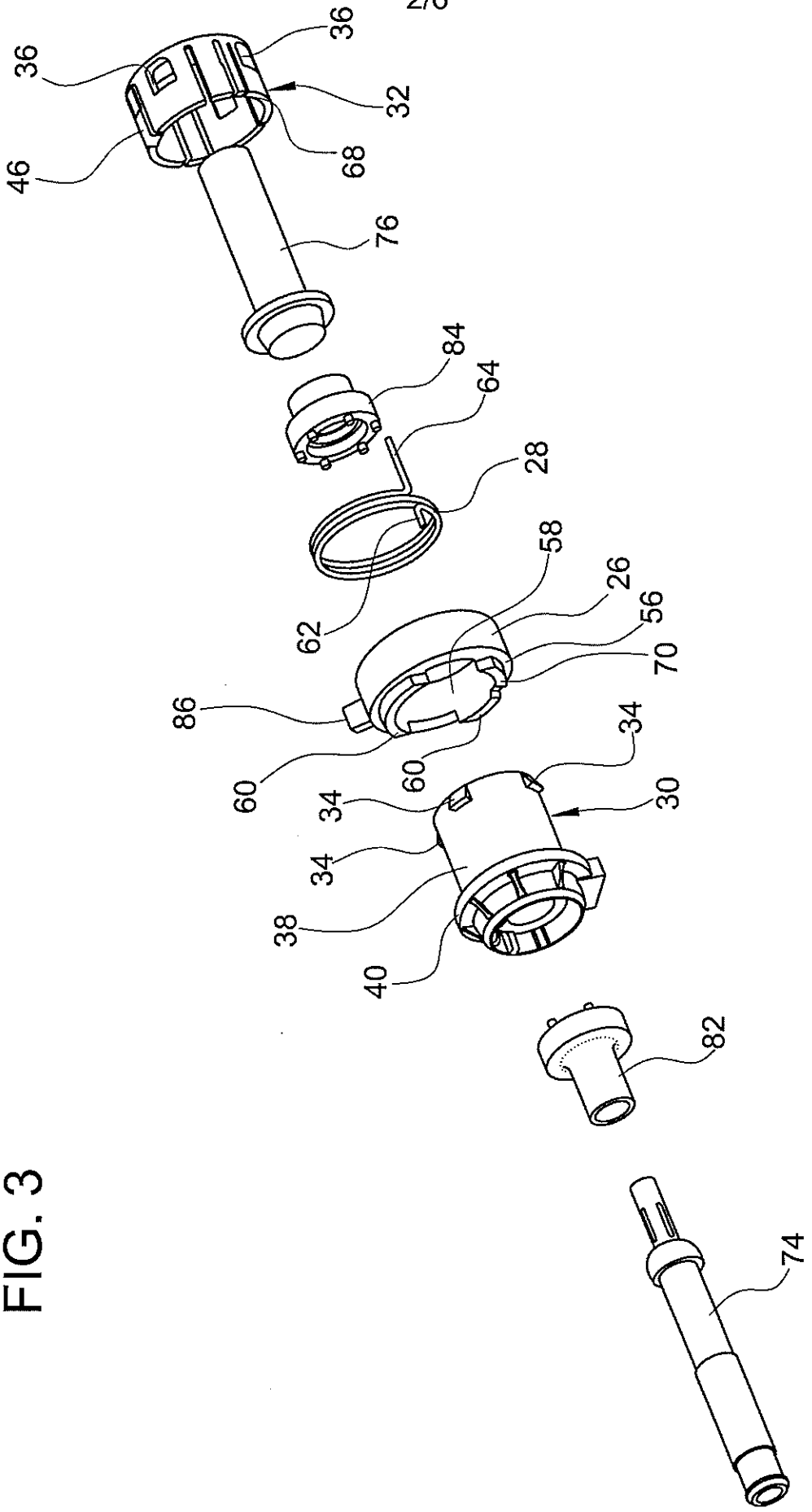
36
36
32
46
68
76
84
64
28
62
58
26
56
70
86
60
60
34
34
30
34
38
40
82
74

FIG. 3

FIG. 4

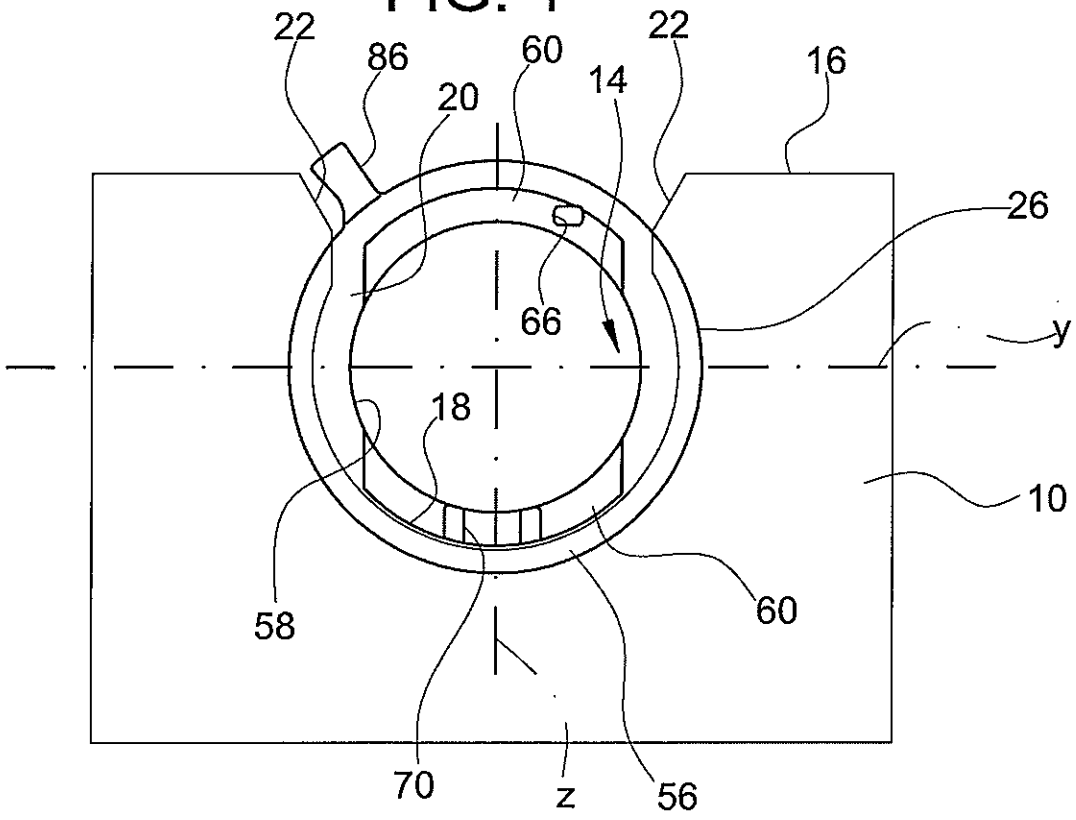
22
86
60
14
22
16
20
26
66
y
18
10
58
60
70
z
56

FIG. 5

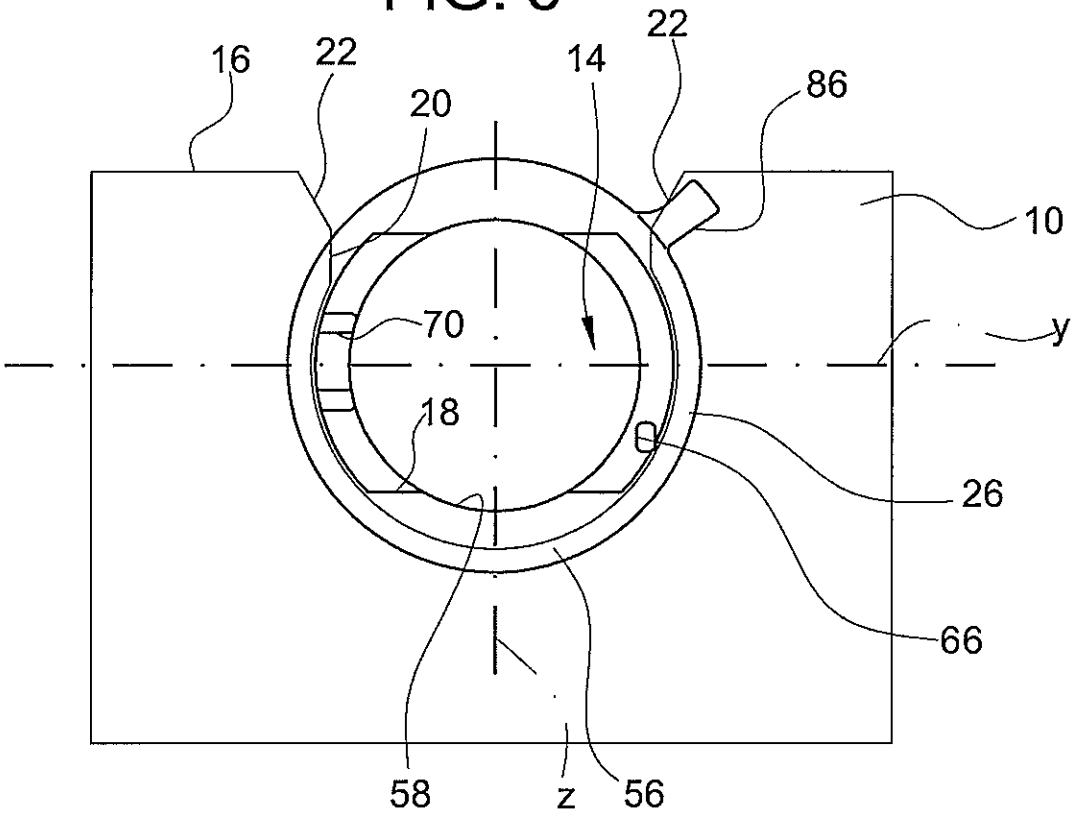
16
22
14
22
20
86
10
70
y
18
26
66
58
z
56

FIG. 6

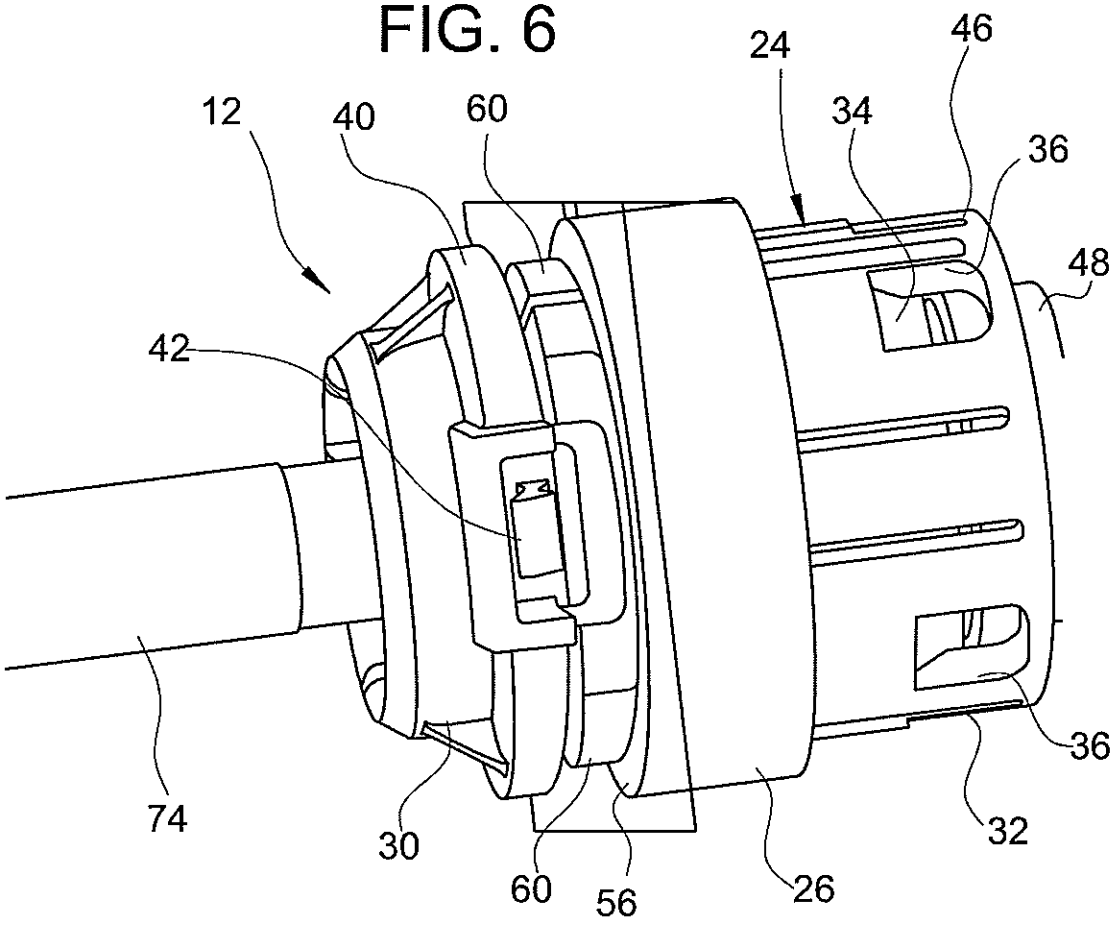

FIG. 7

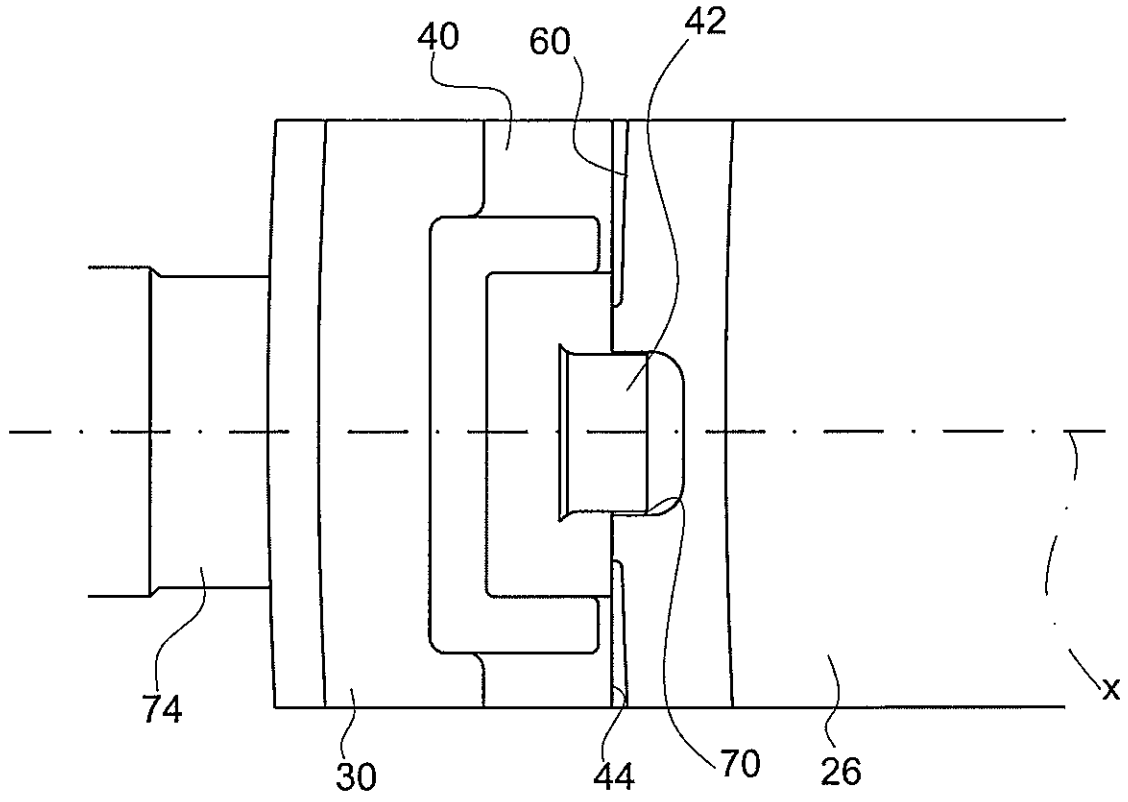

FIG. 8

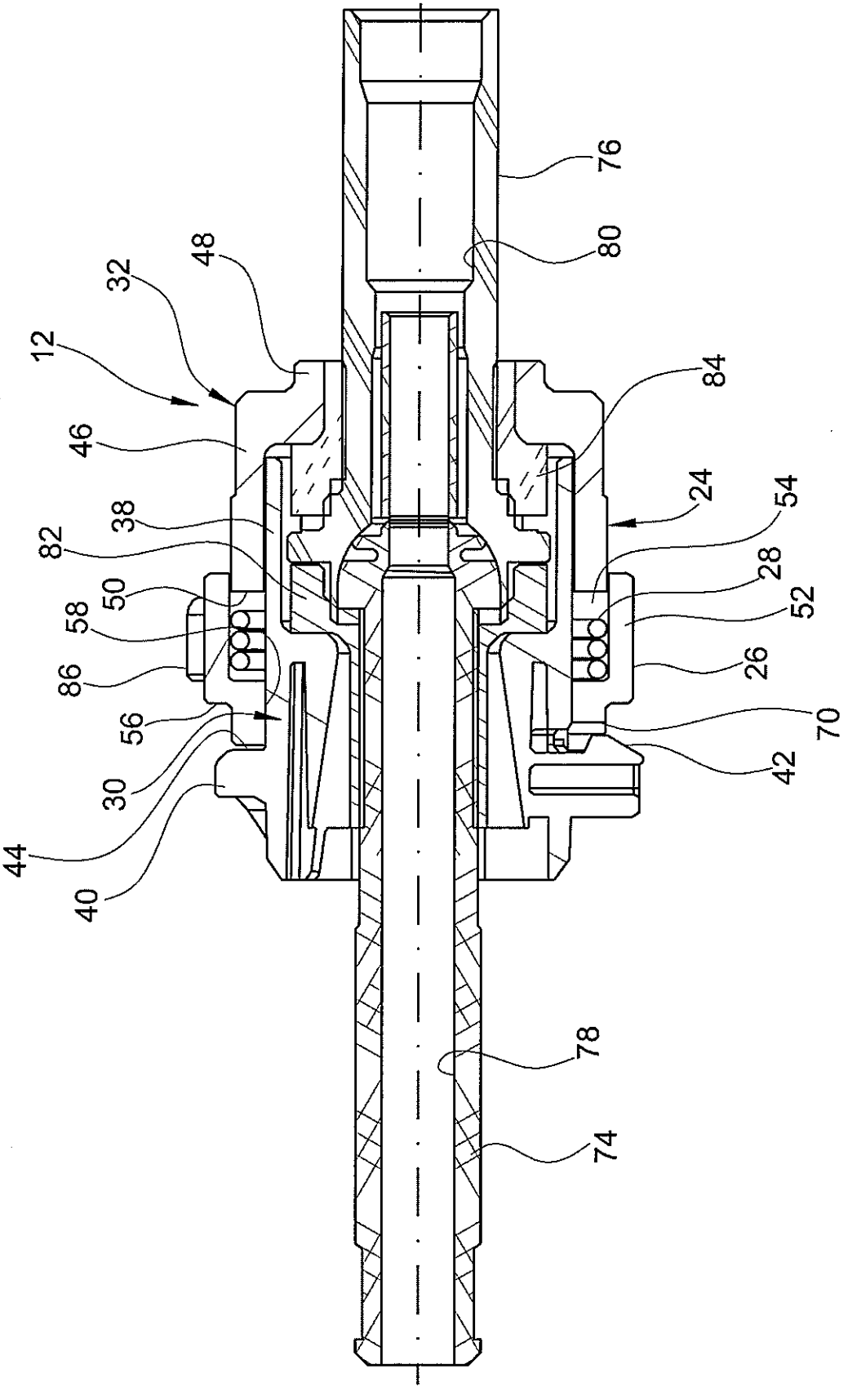
X
76
80
48
32
12
84
46
24
54
38
82
28
50
52
58
26
86
70
56
42
30
44
40
78
74

FIG. 9

