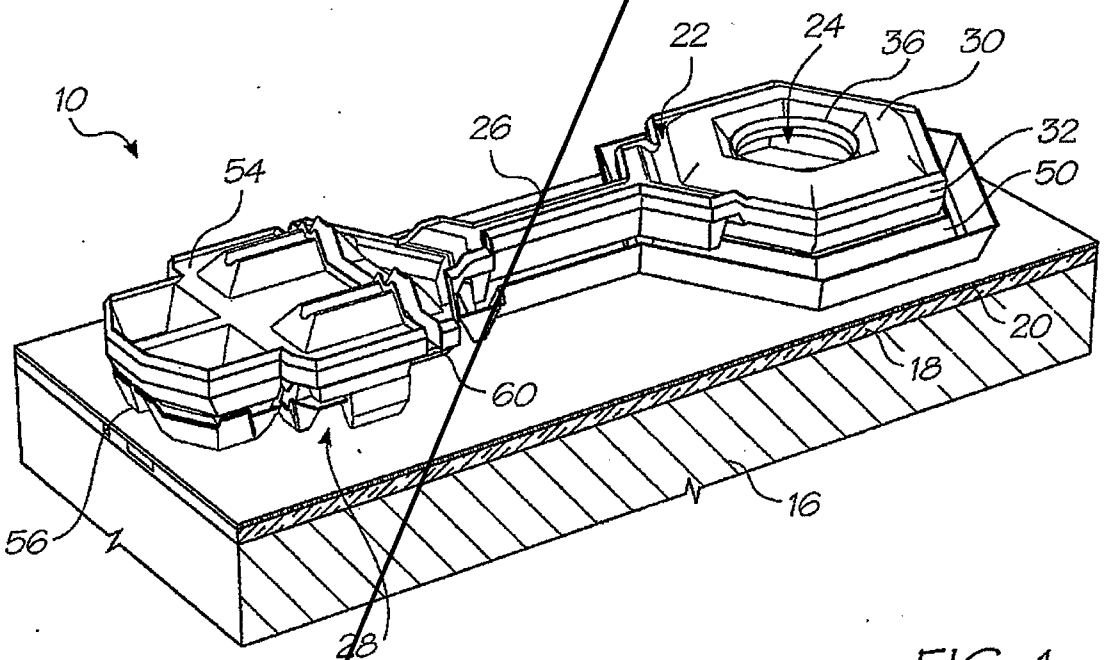

FIG. 1

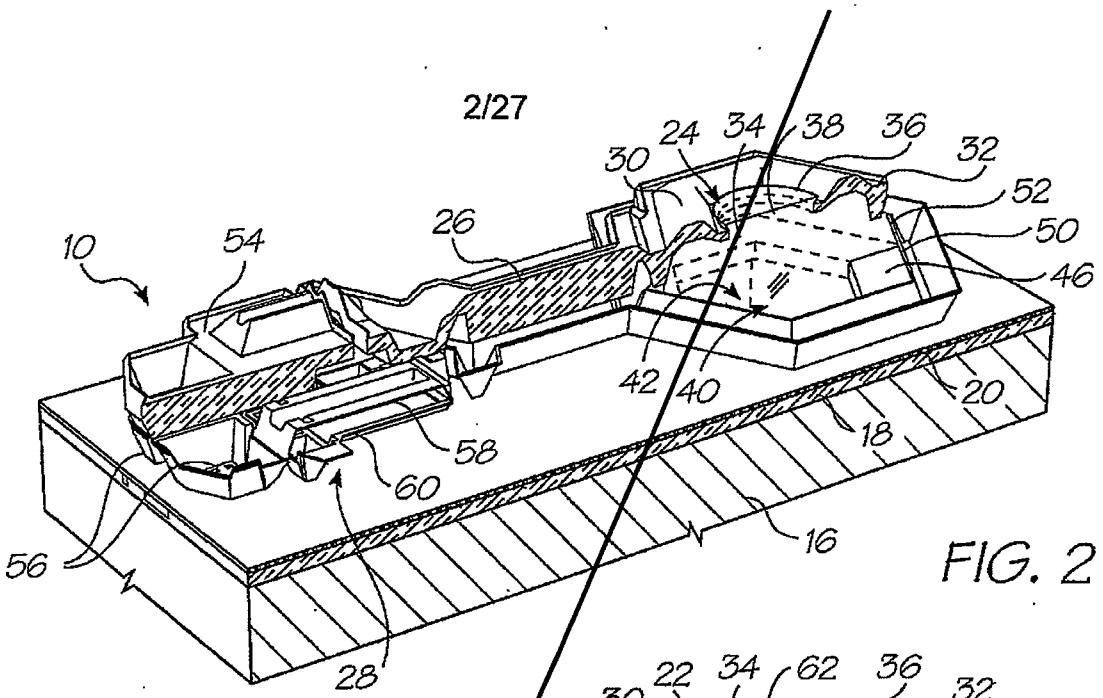

FIG. 2

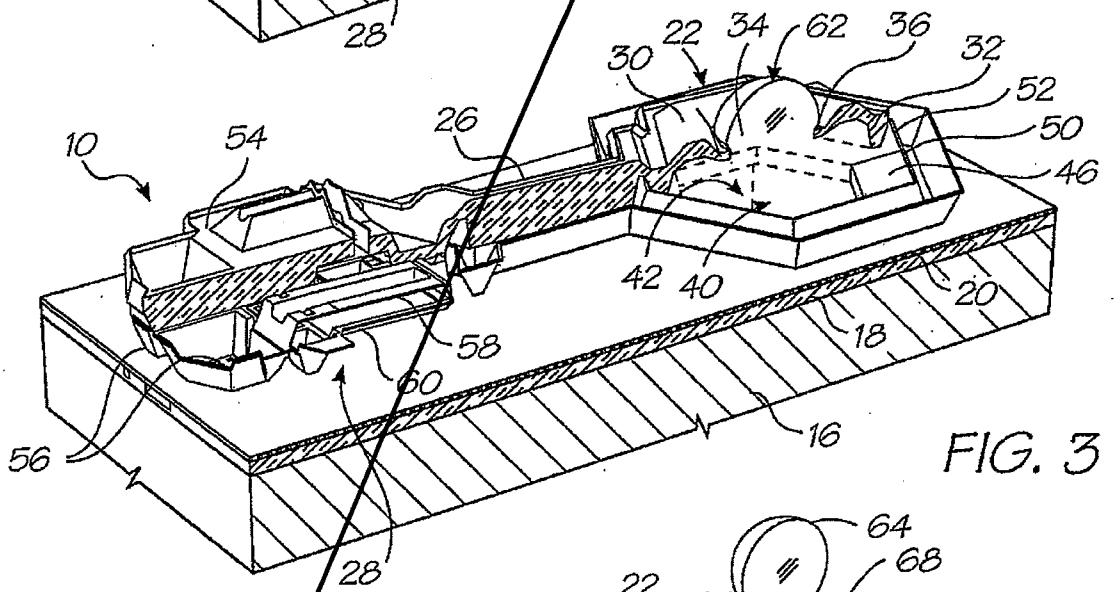

FIG. 3

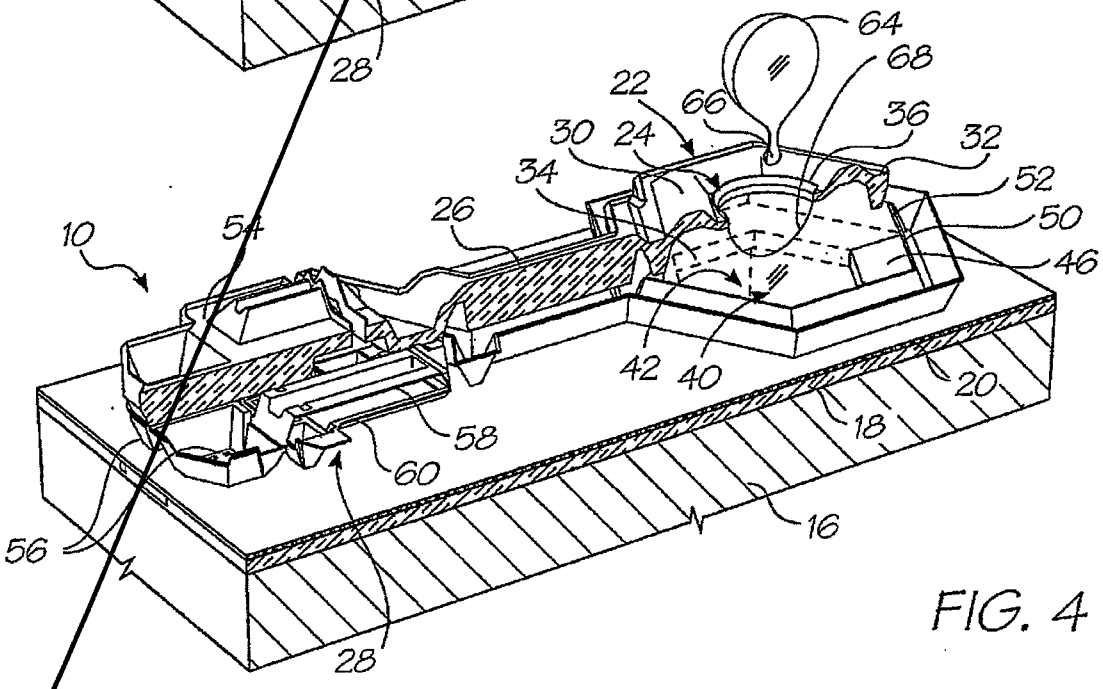

FIG. 4

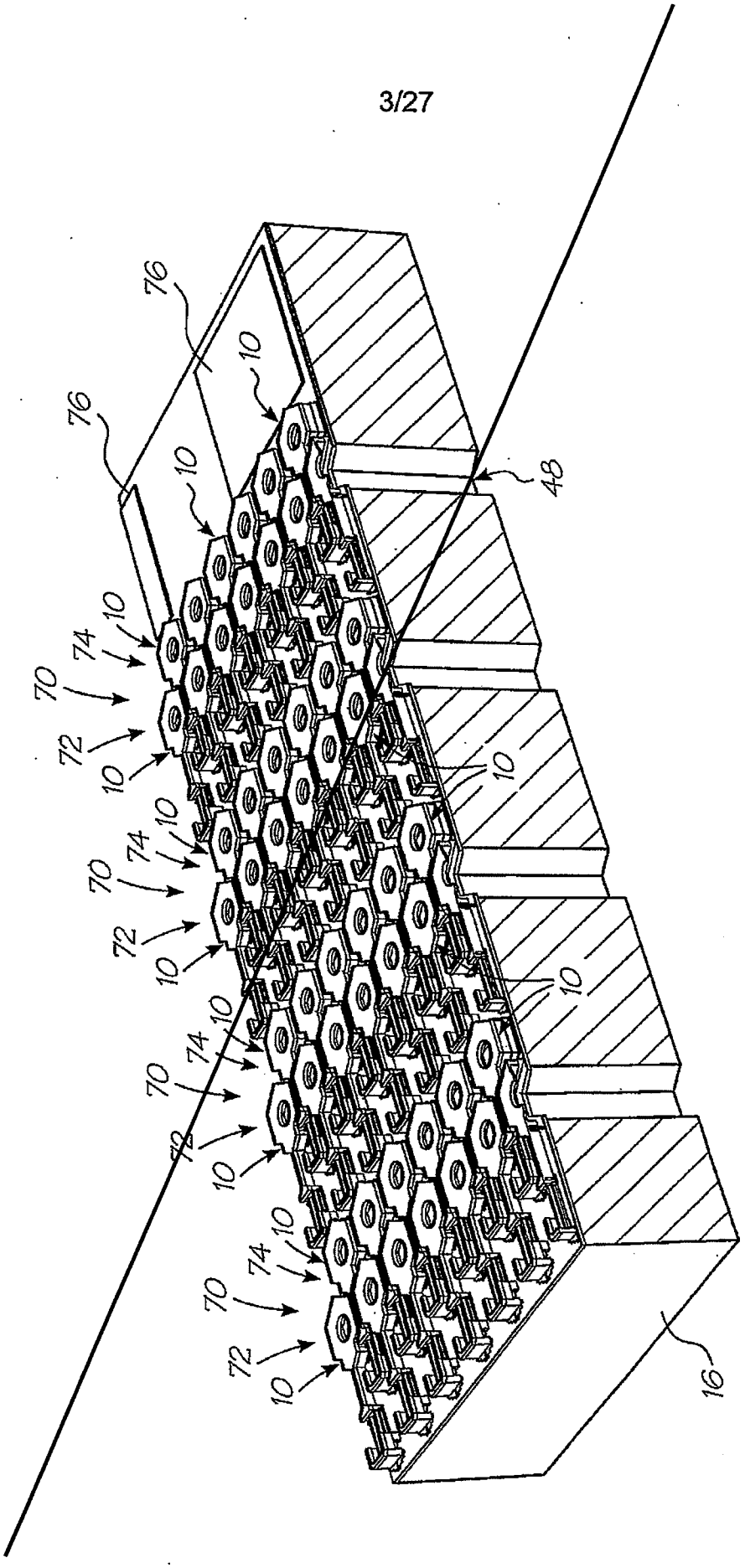

FIG. 5

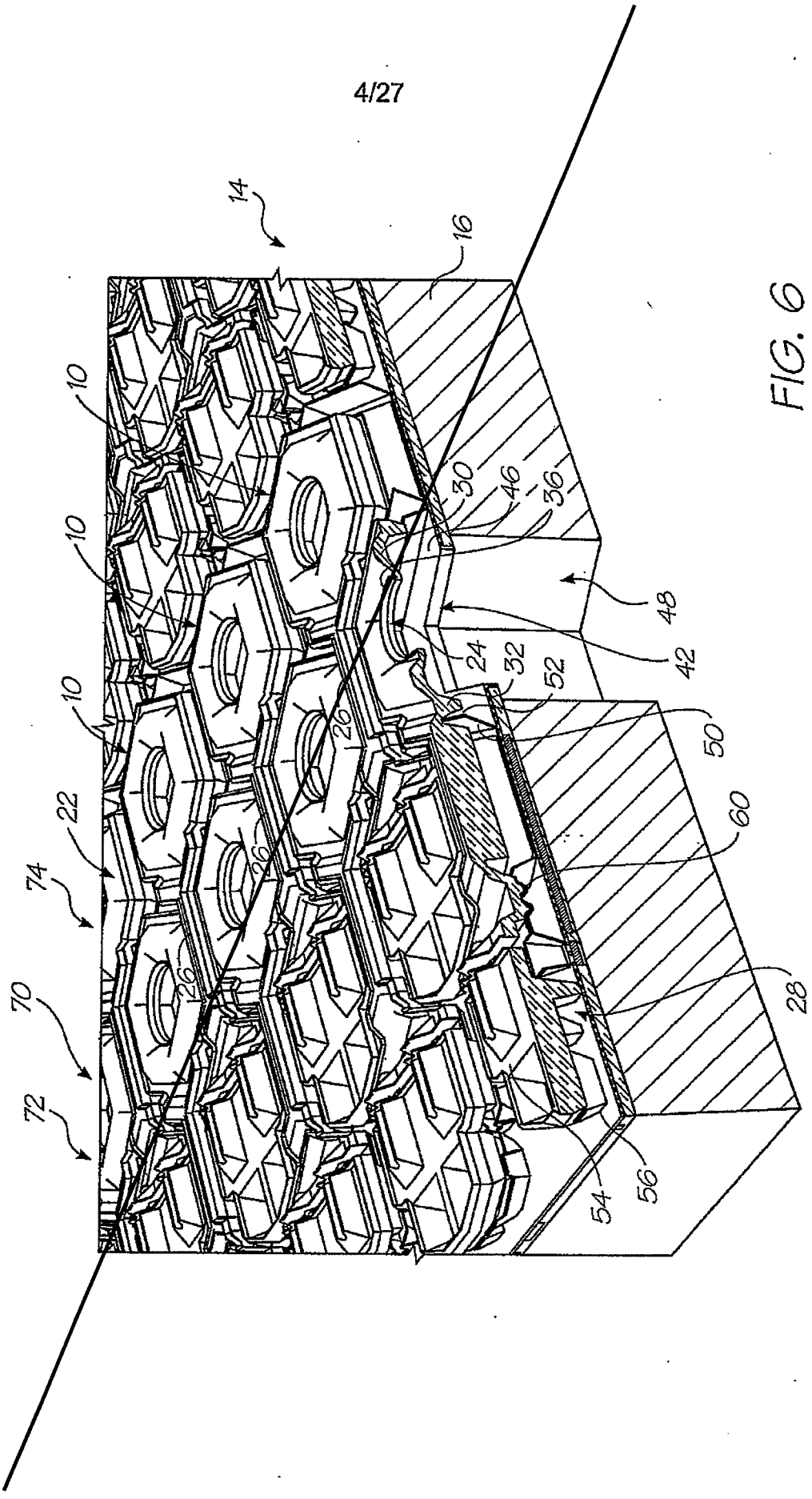
14
16
10
10
10
22
74
70
72
30
46
36
48
42
24
32
52
50
60
28
54
56
26
26
26

FIG. 6

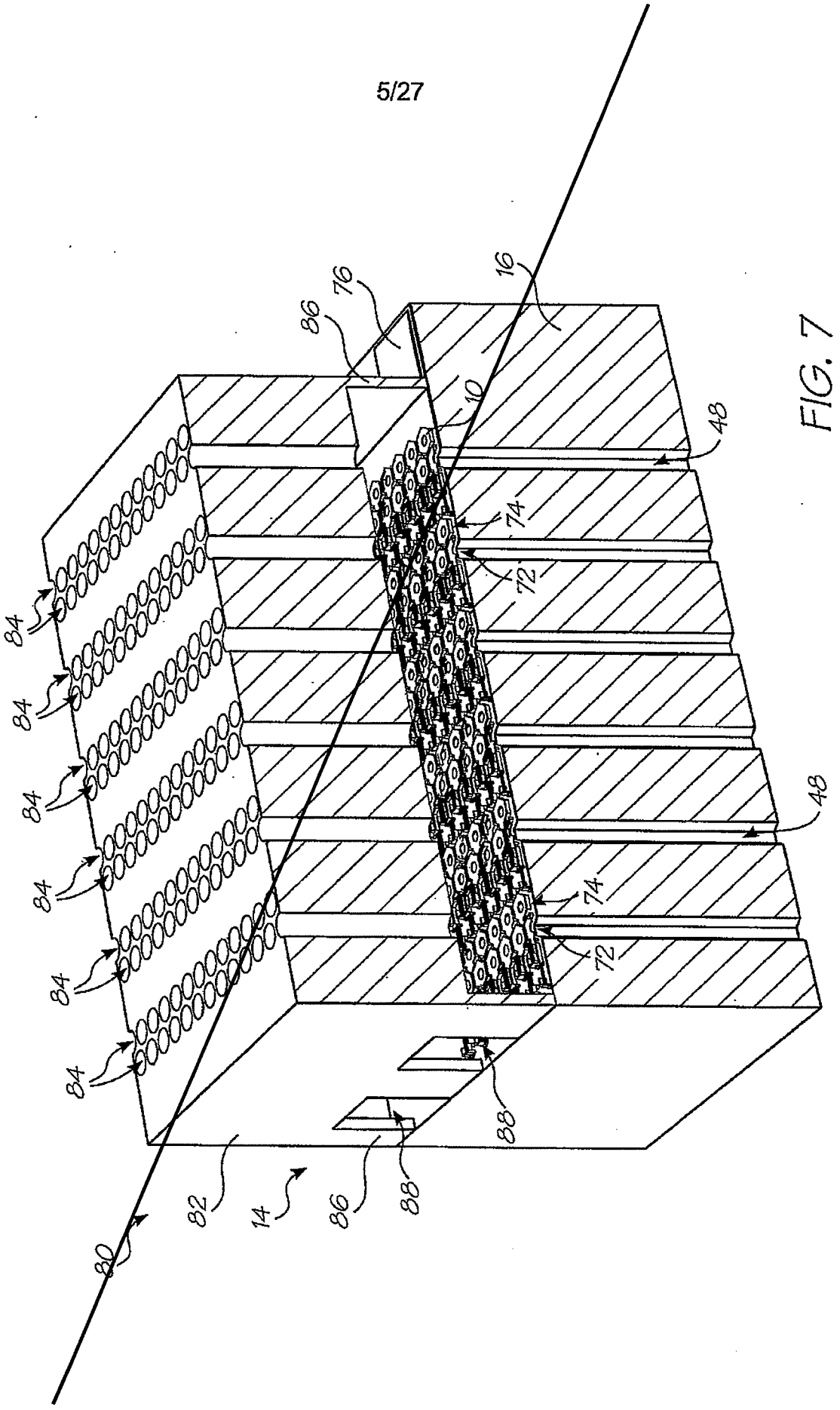

FIG. 7

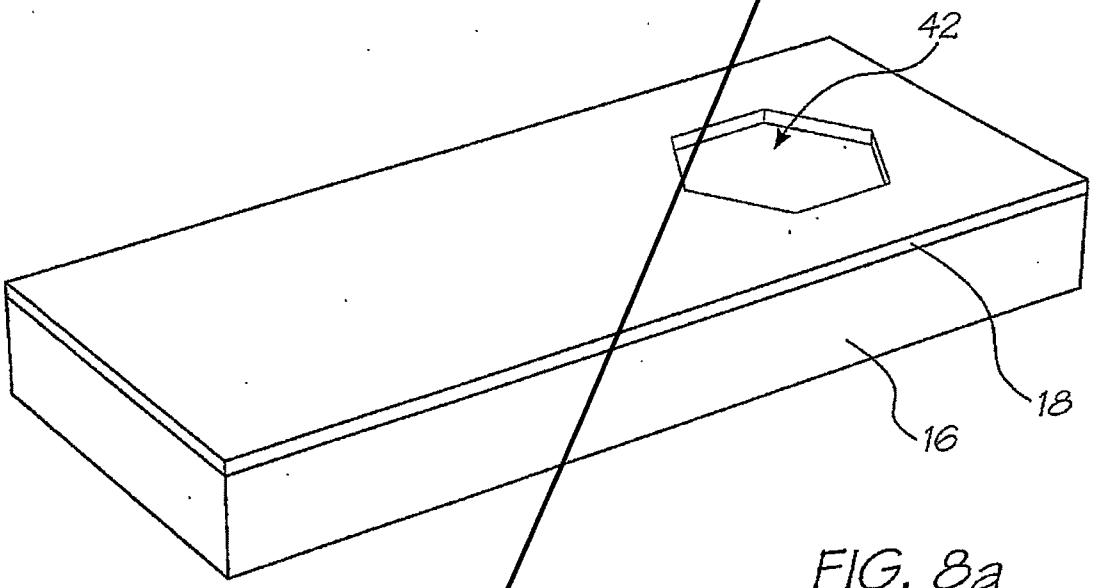

FIG. 8a

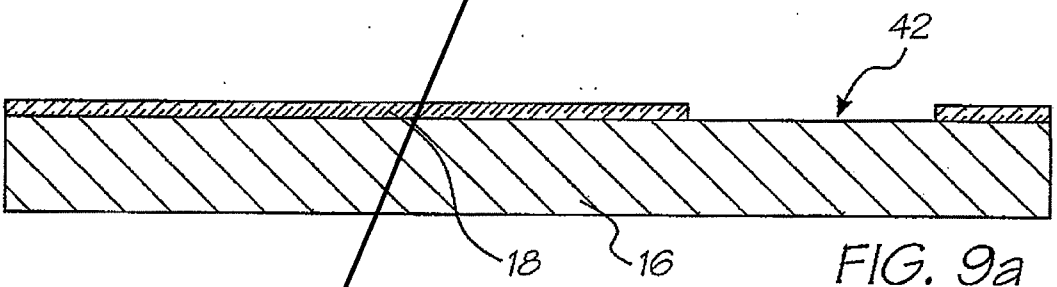

FIG. 9a

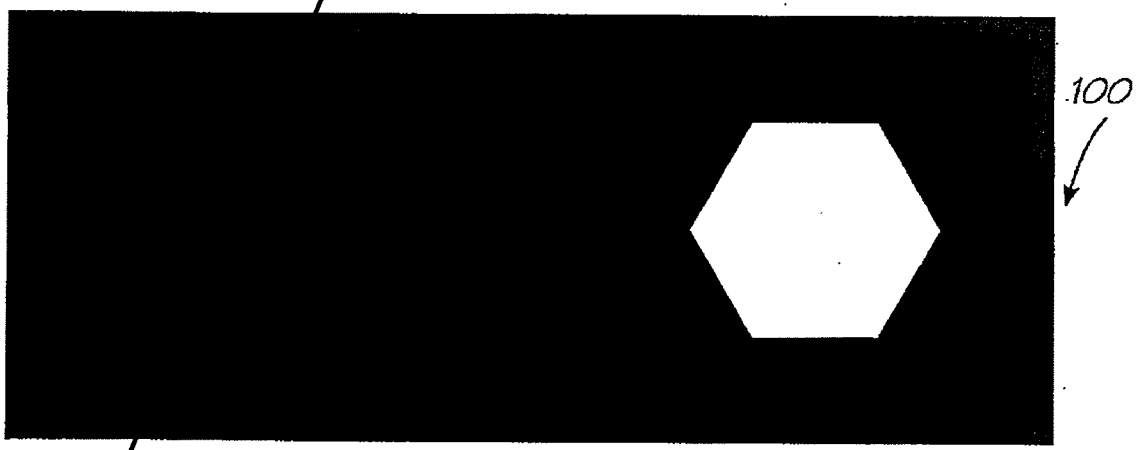

FIG. 10a

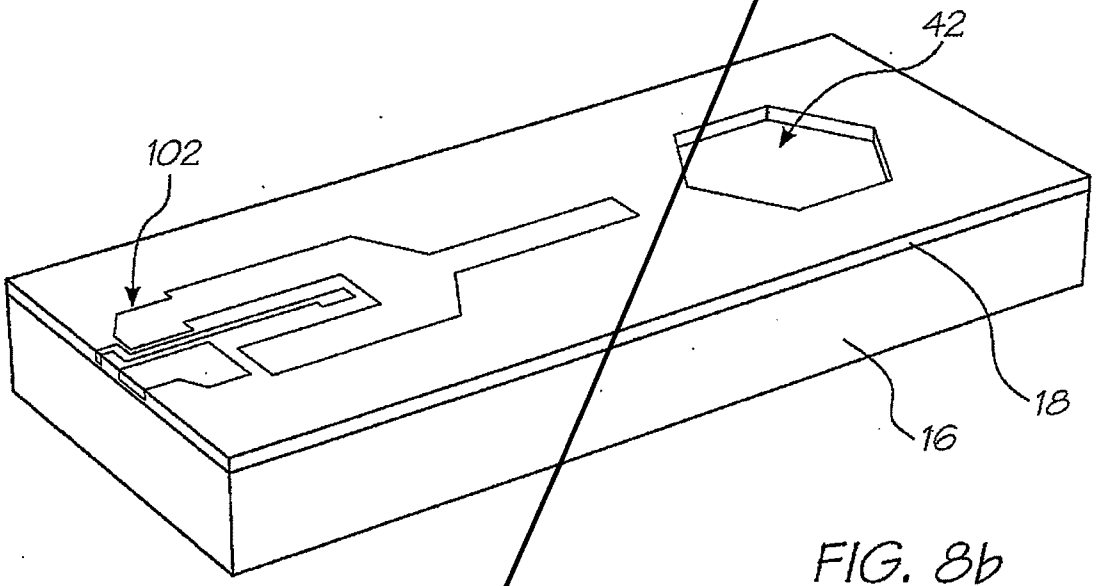

FIG. 8b

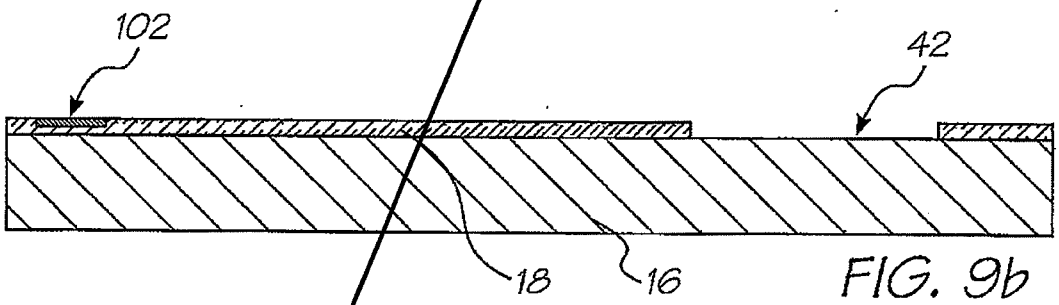

FIG. 9b

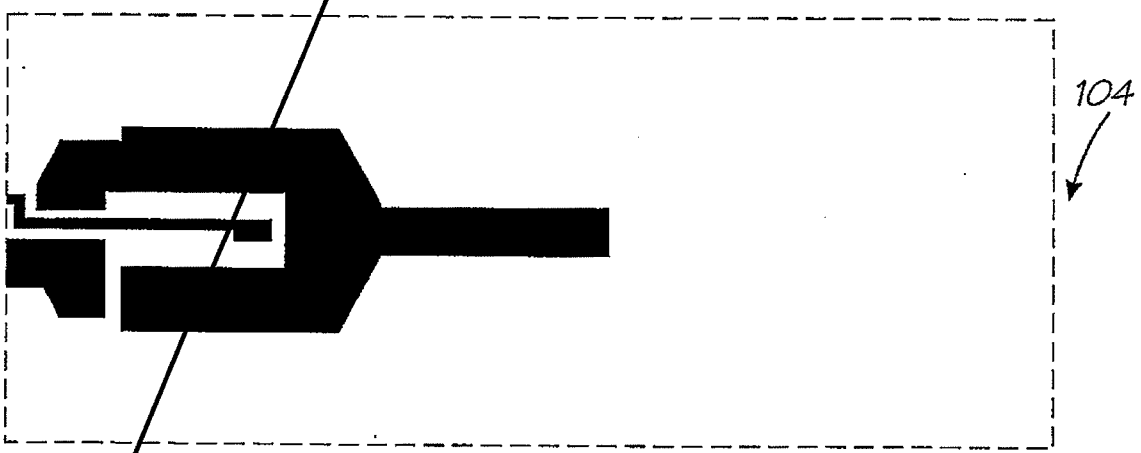

FIG. 10b

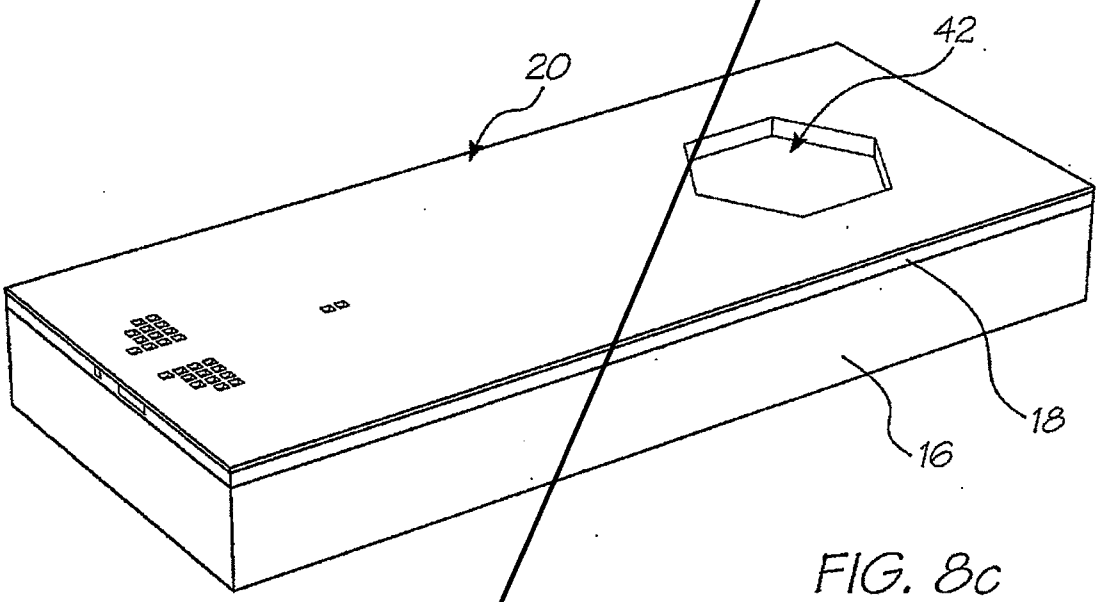

FIG. 8c

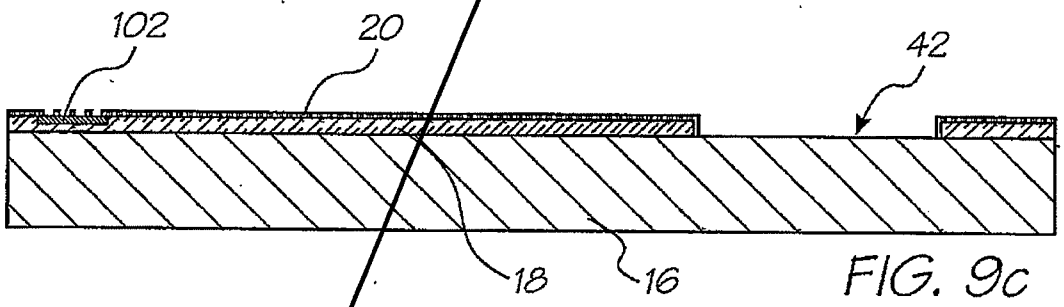

FIG. 9c

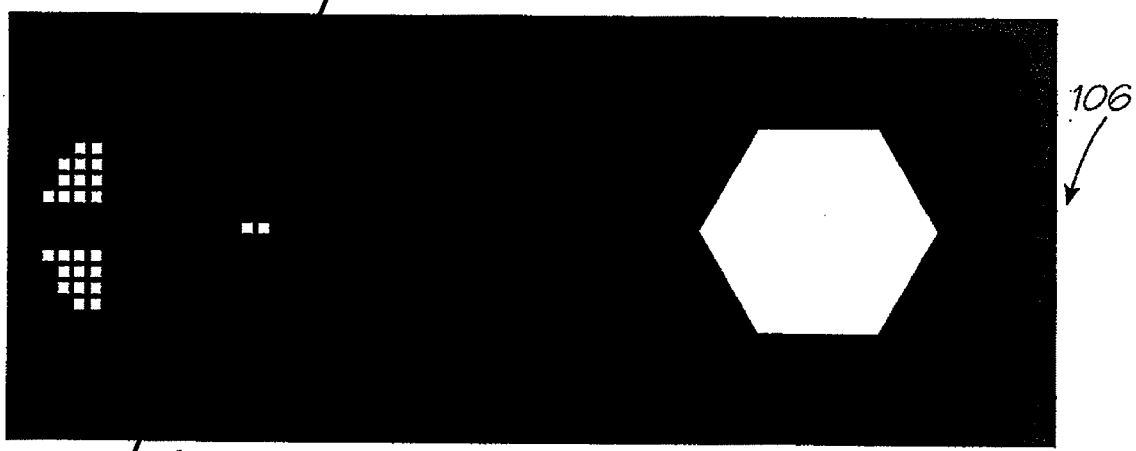

FIG. 10c

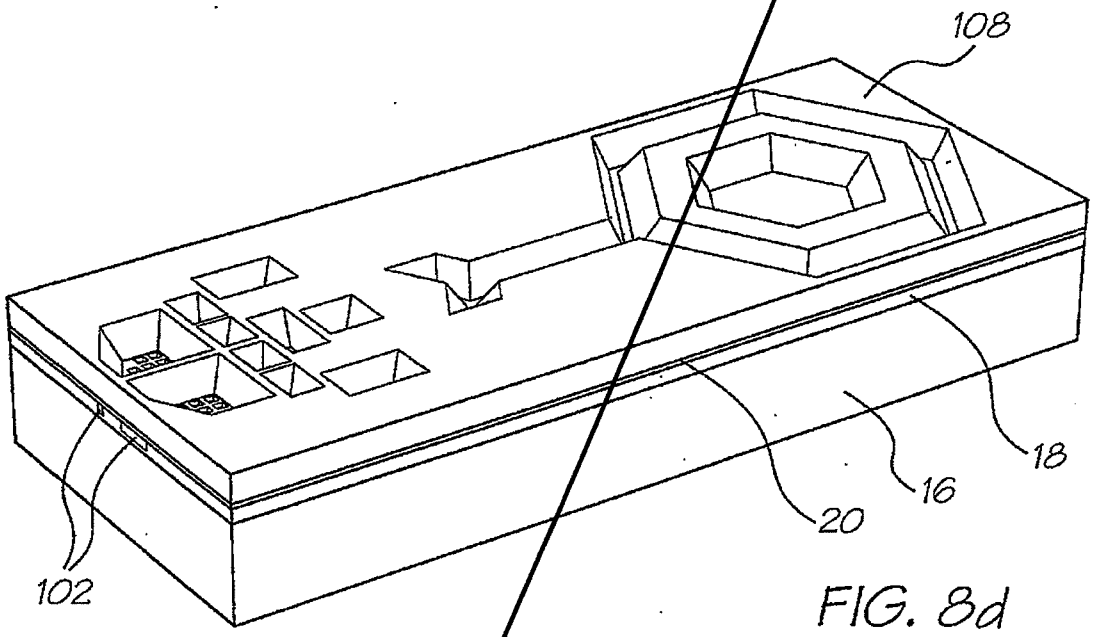

FIG. 8d

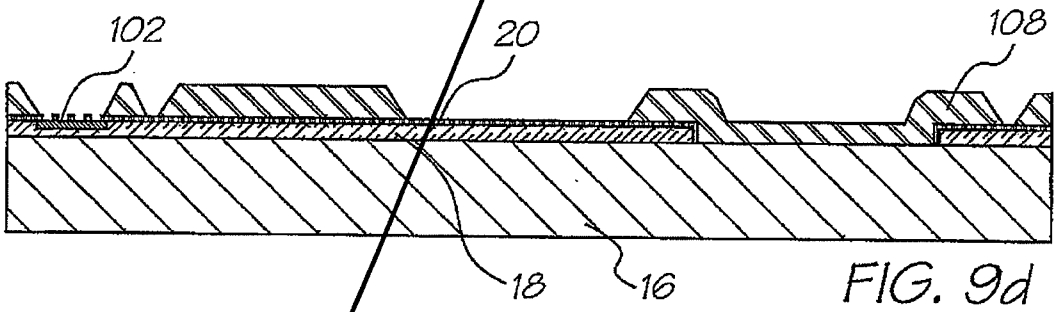

FIG. 9d

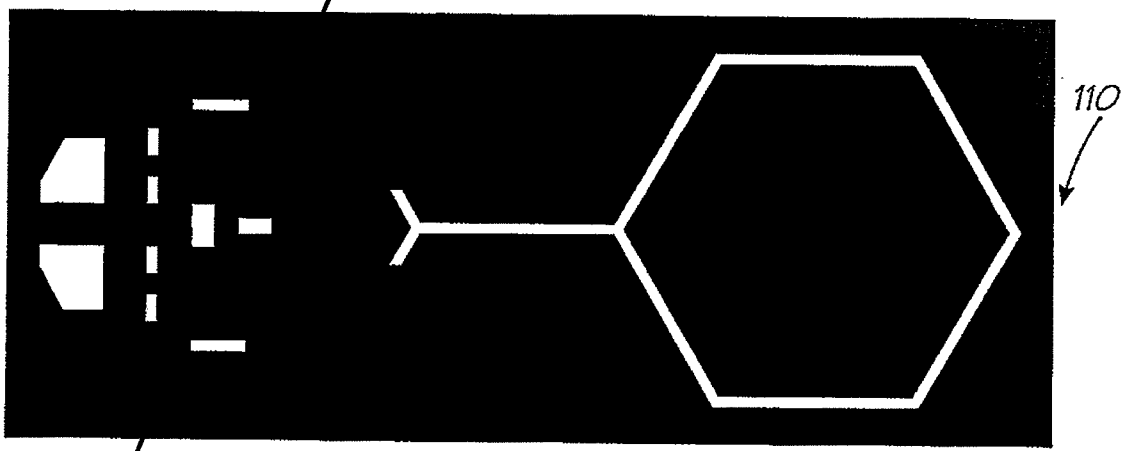

FIG. 10d

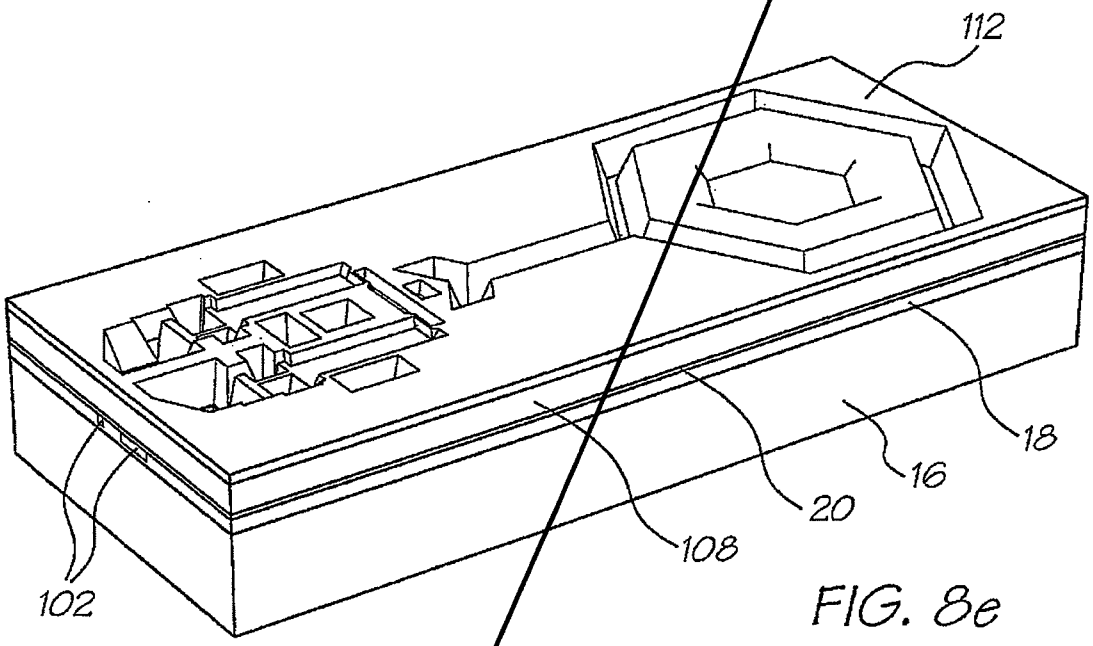

FIG. 8e

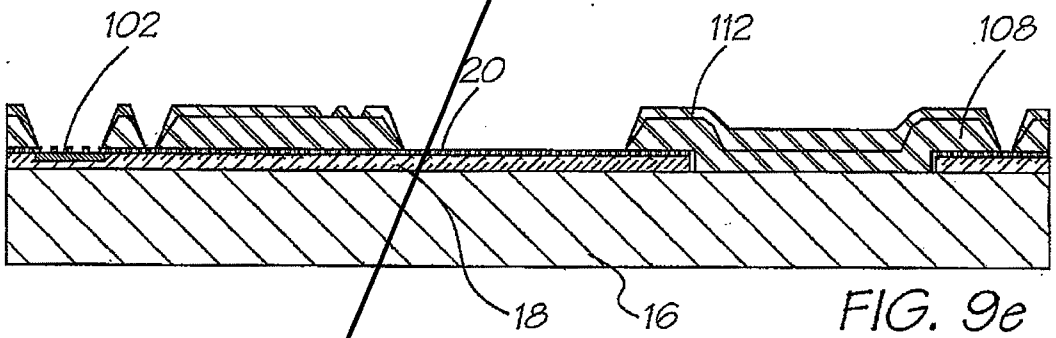

FIG. 9e

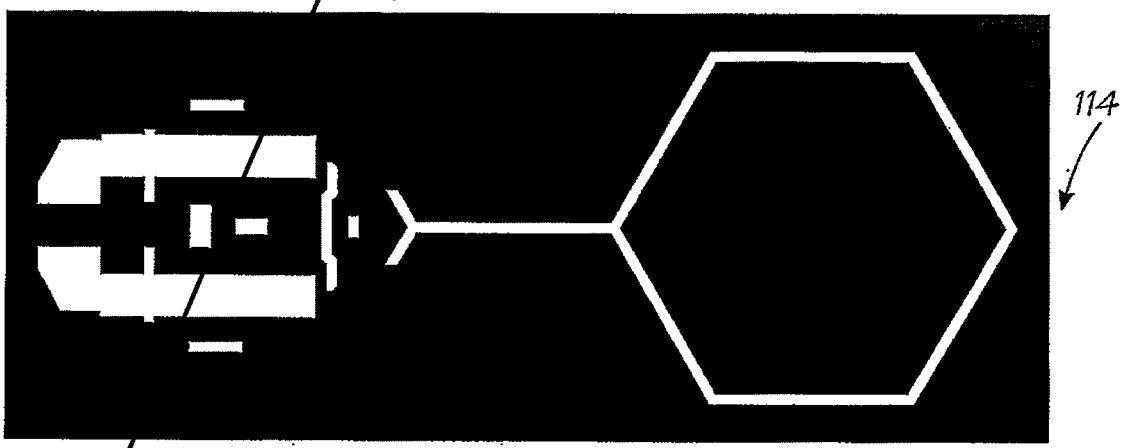

FIG. 10e

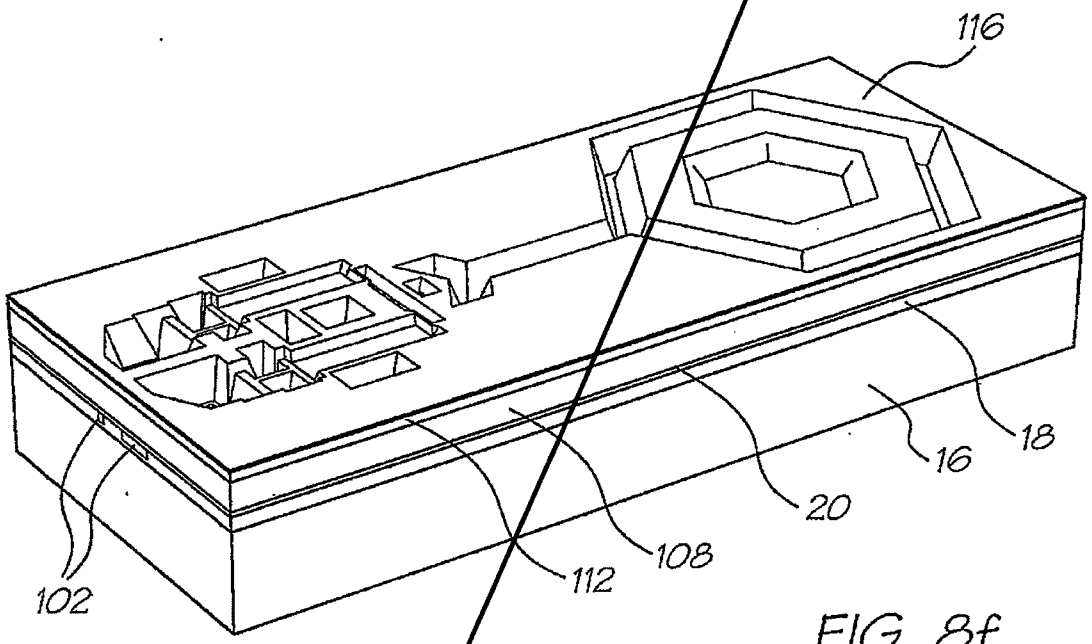

FIG. 8f

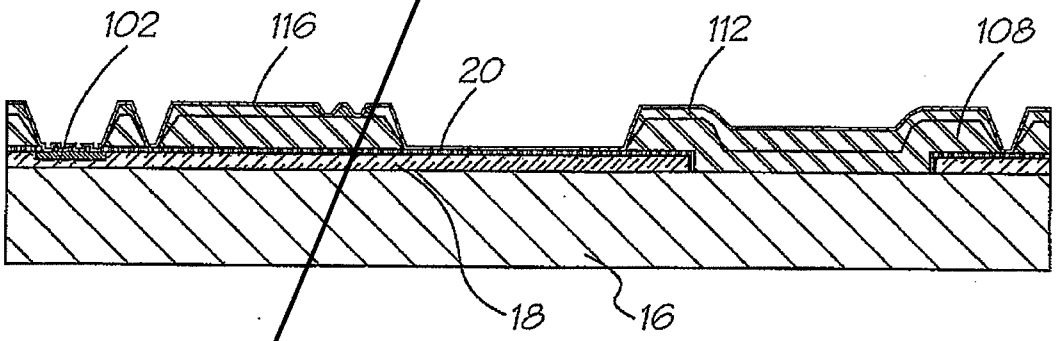

FIG. 9f

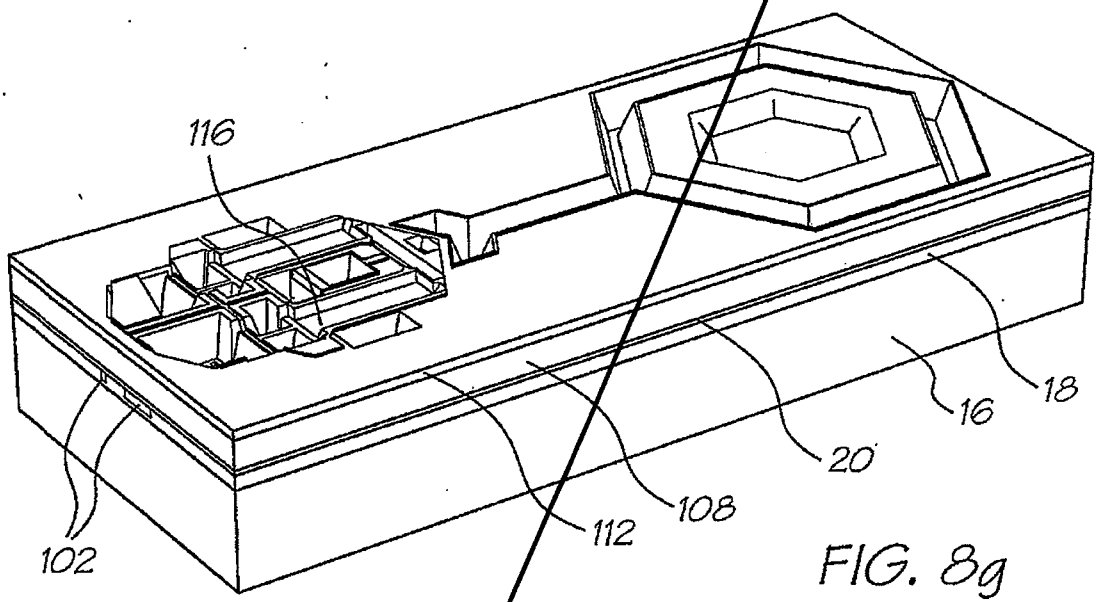

FIG. 8g

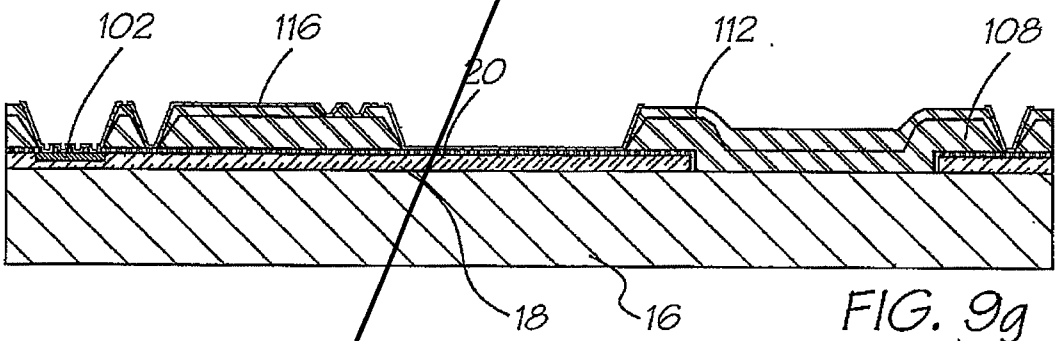

FIG. 9g

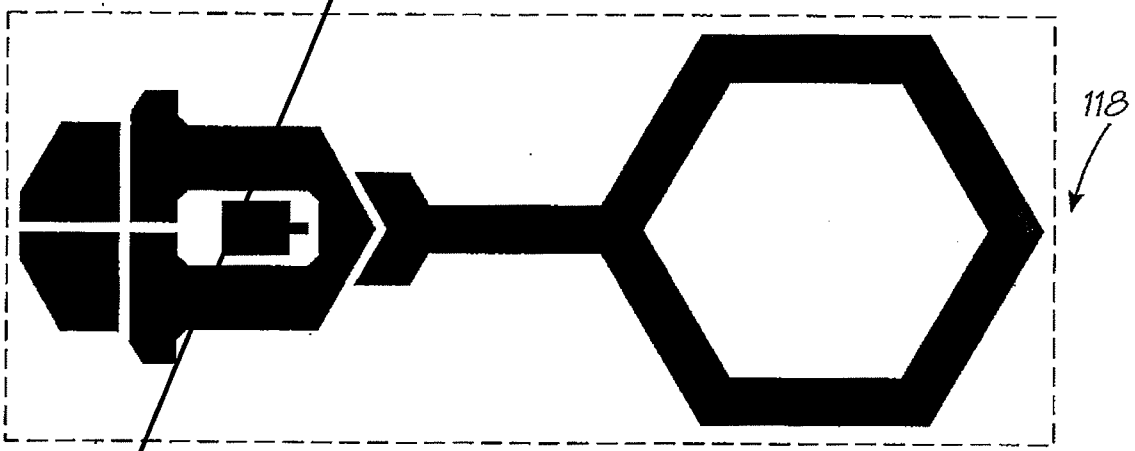

FIG. 10f

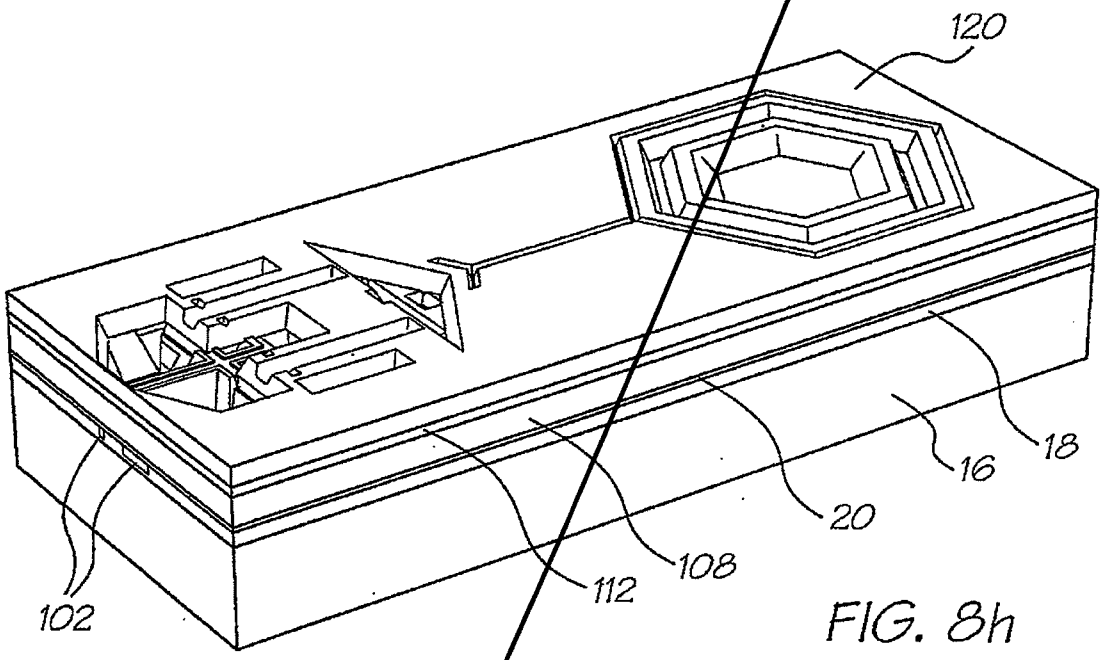

FIG. 8h

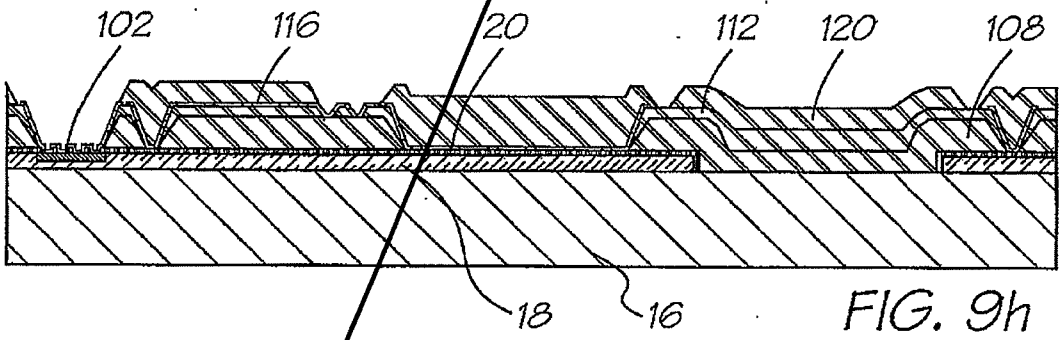

FIG. 9h

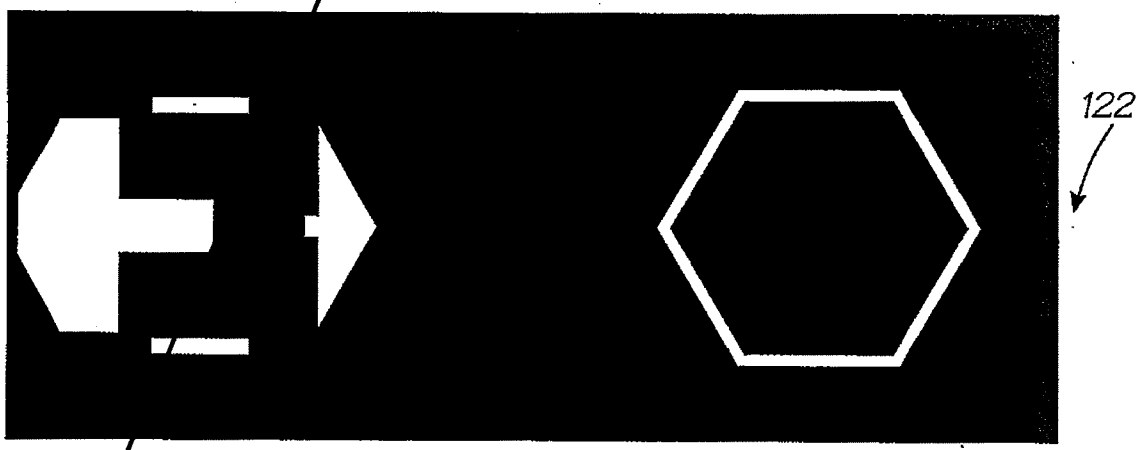

FIG. 10g

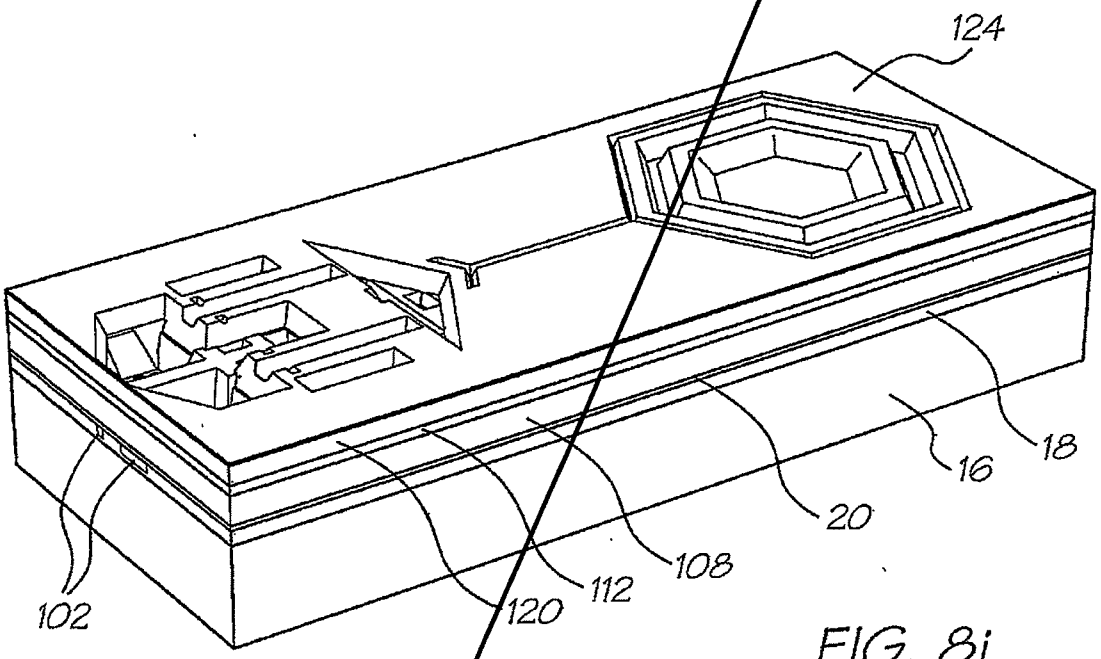

FIG. 8i

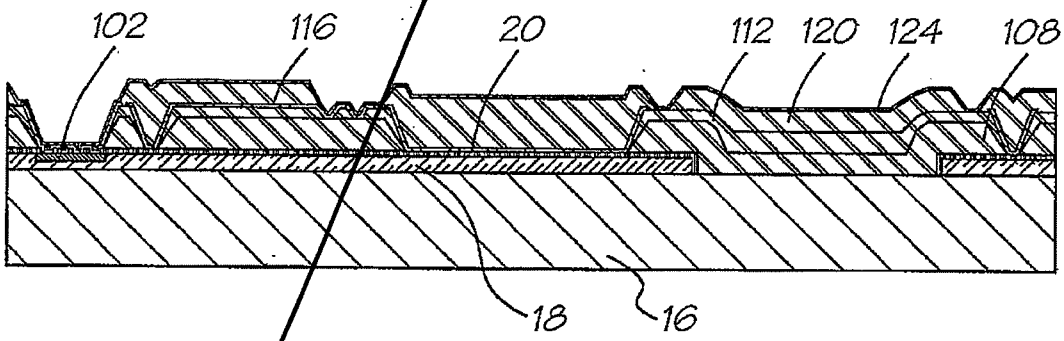

FIG. 9i

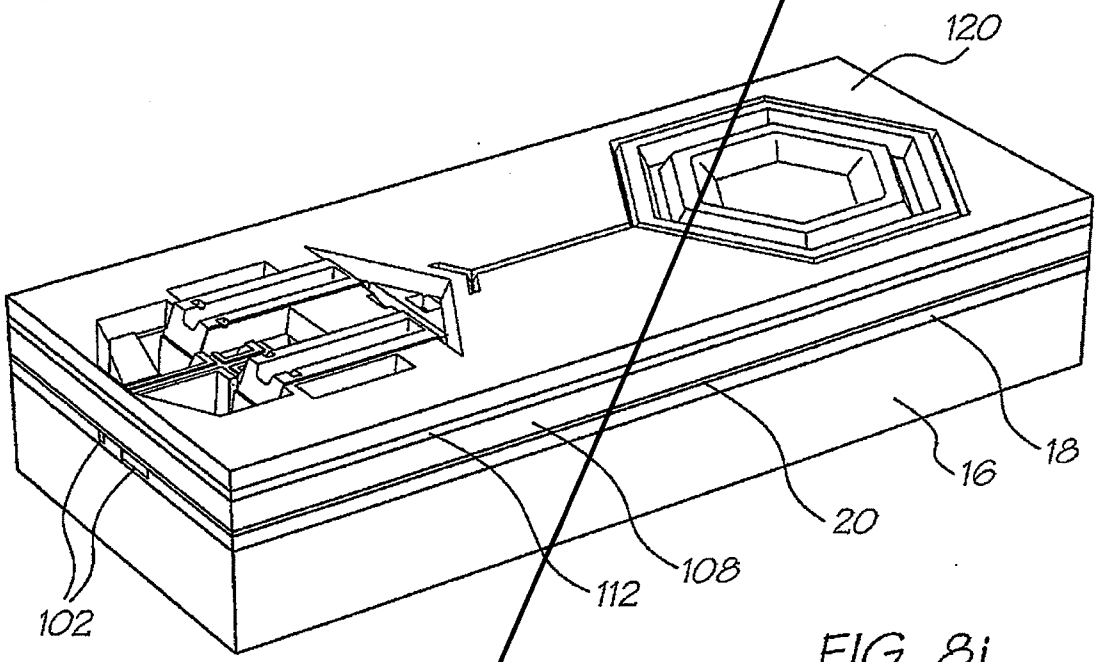

FIG. 8j

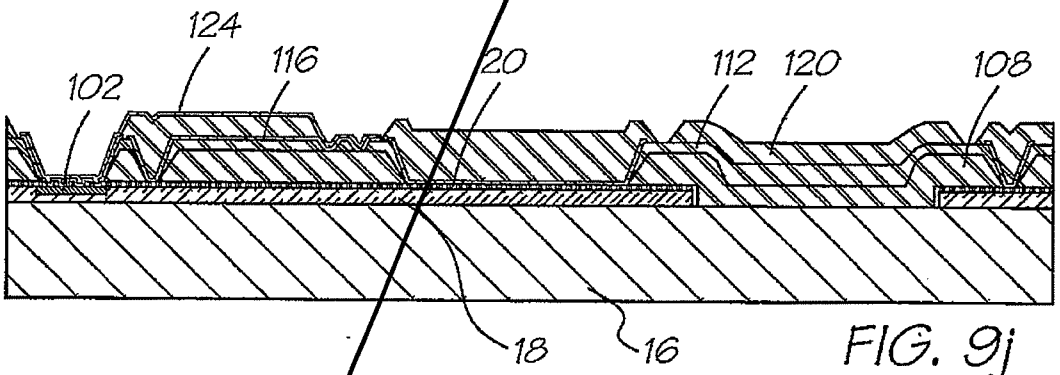

FIG. 9j

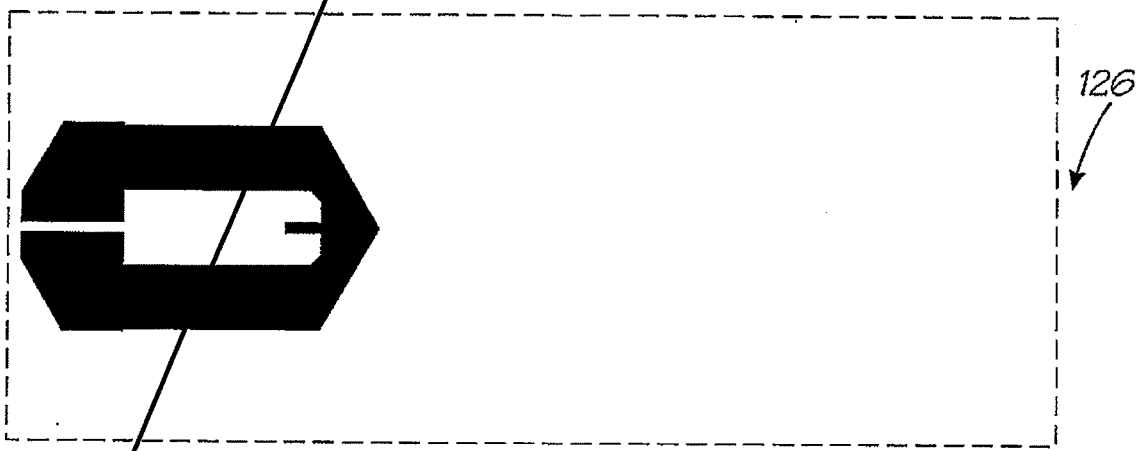

FIG. 10h

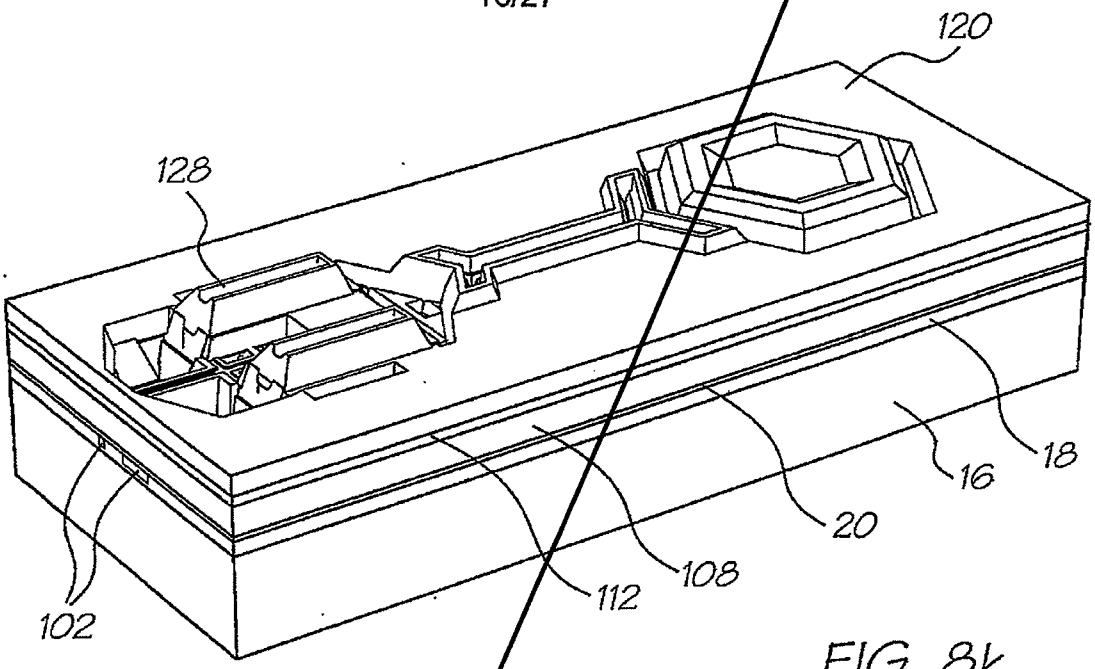

FIG. 8k

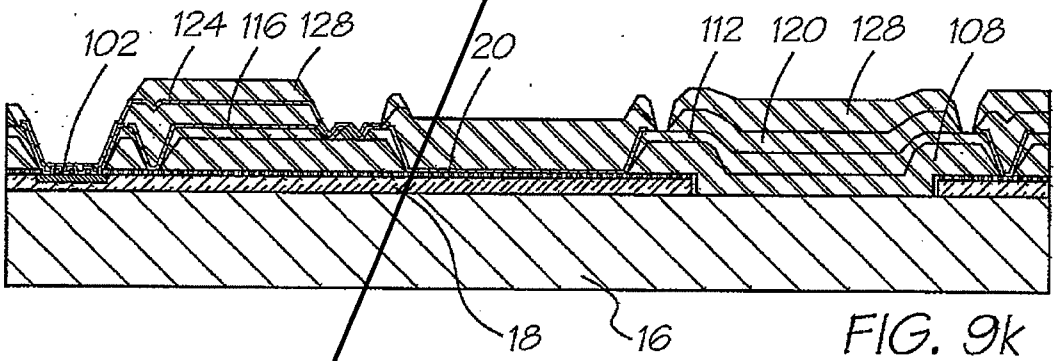

FIG. 9k

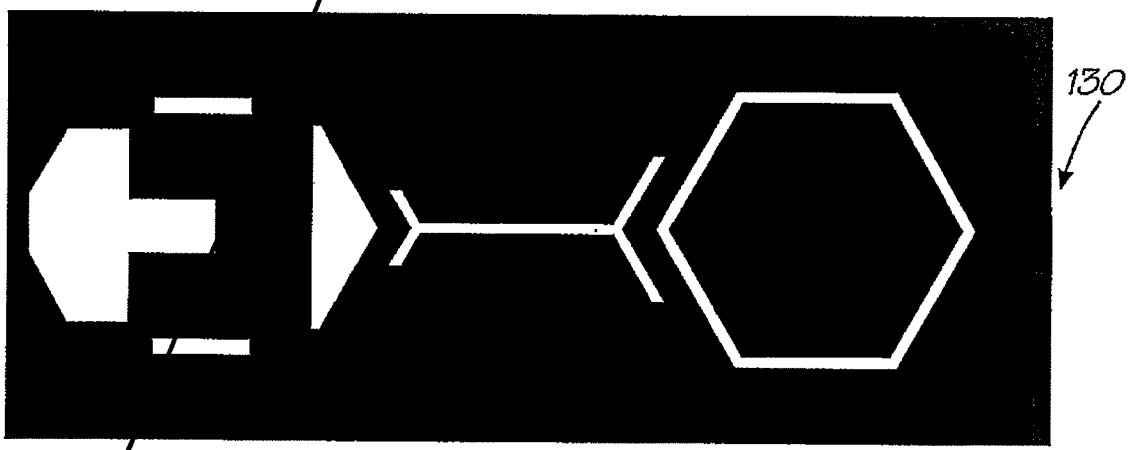

FIG. 10i

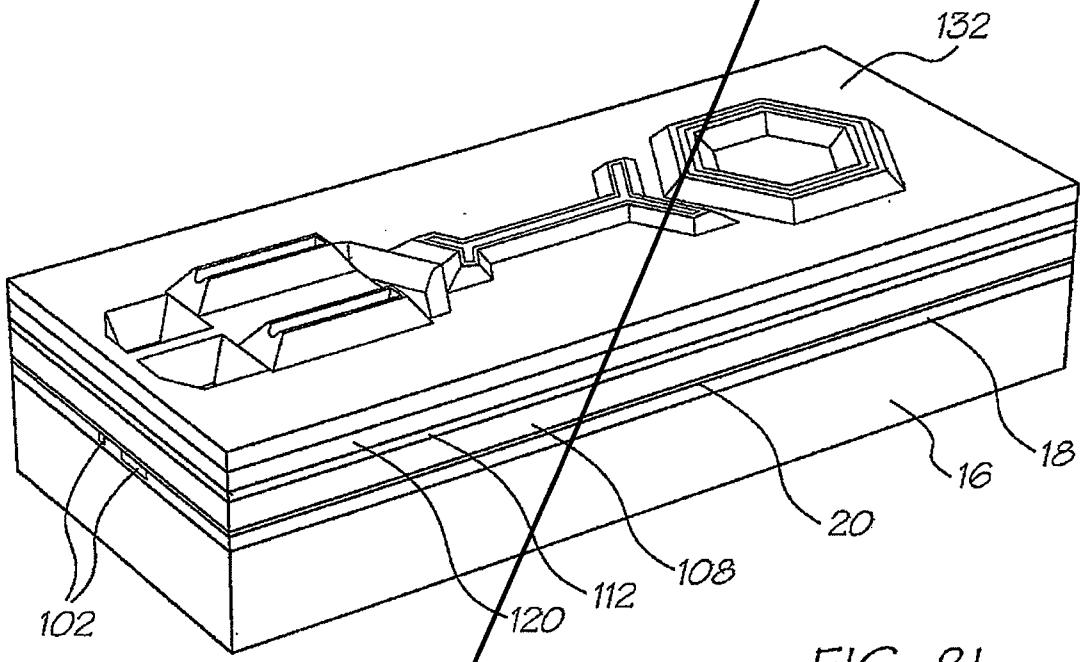
132
102
120
112
108
20
16
18

FIG. 81

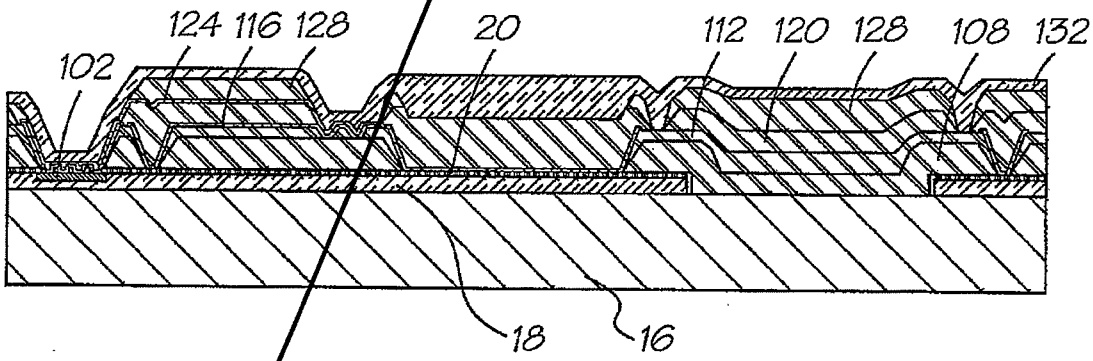
124
116
128
20
112
120
128
108
132
102
18
16

FIG. 91

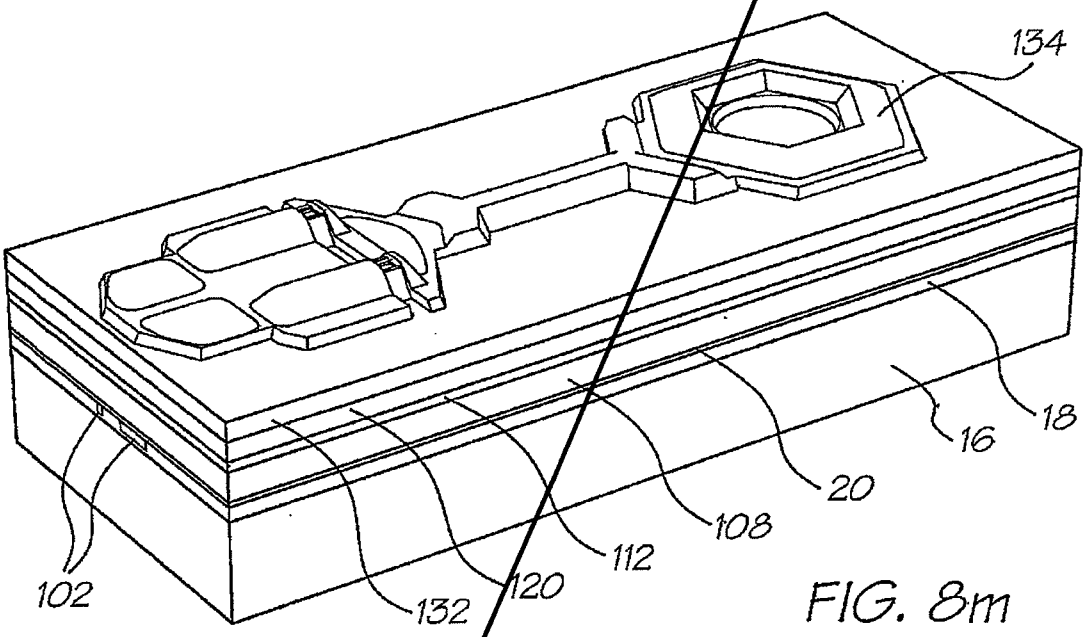

FIG. 8m

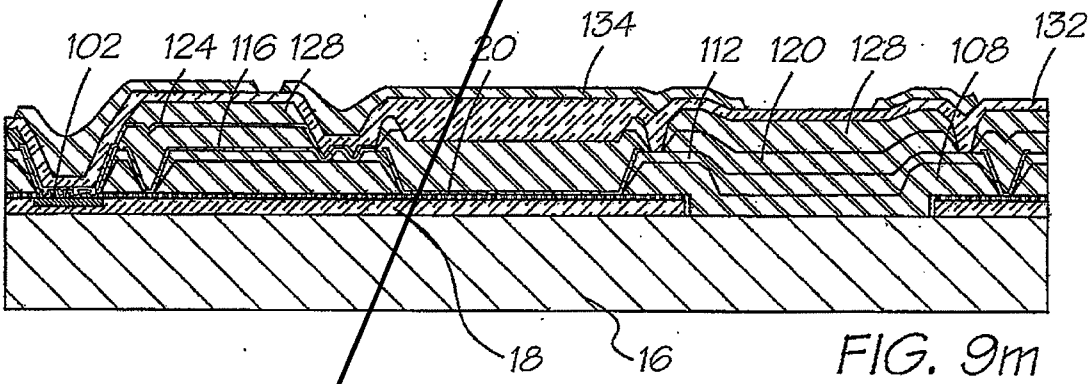

FIG. 9m

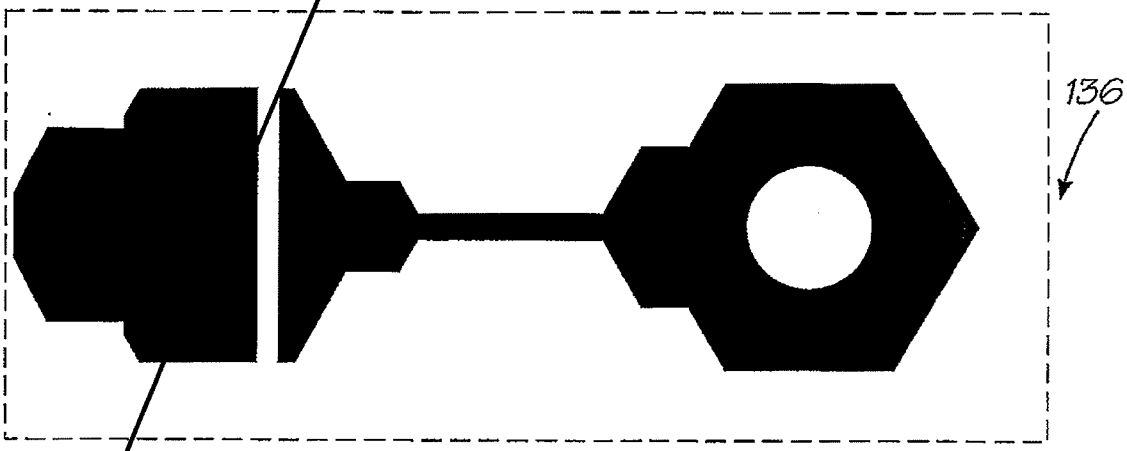

FIG. 10j

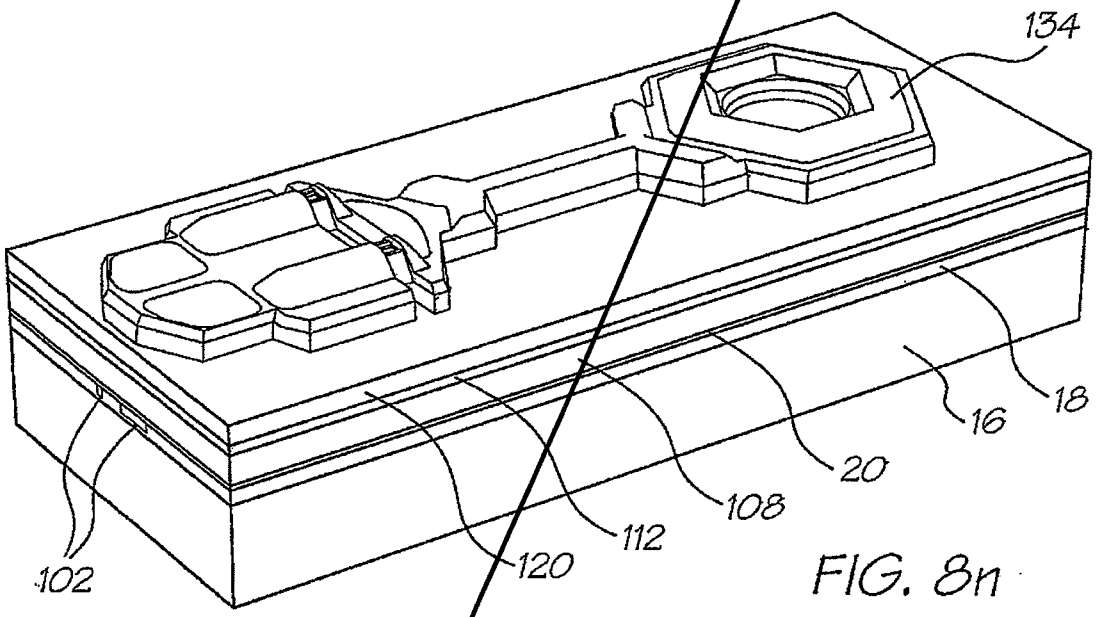
134
18
16
20
108
112
120
102

FIG. 8n

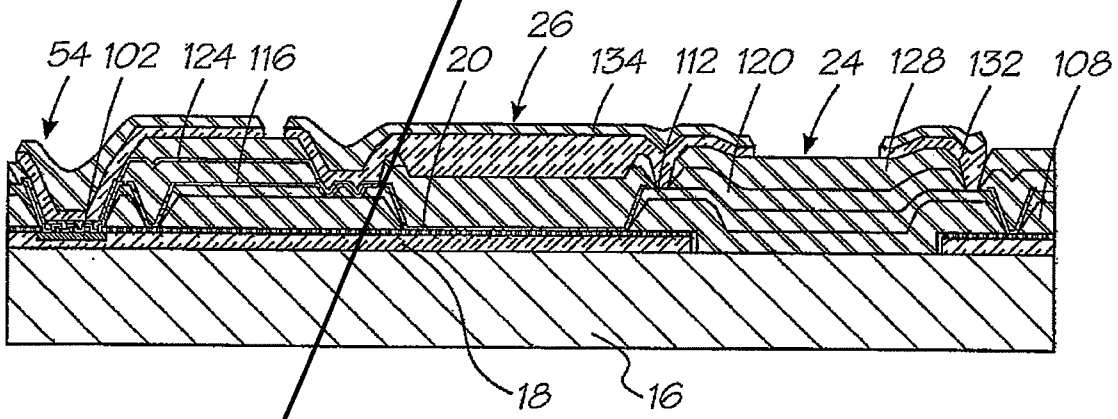
54
102
124
116
20
26
134
112
120
24
128
132
108
18
16

FIG. 9n

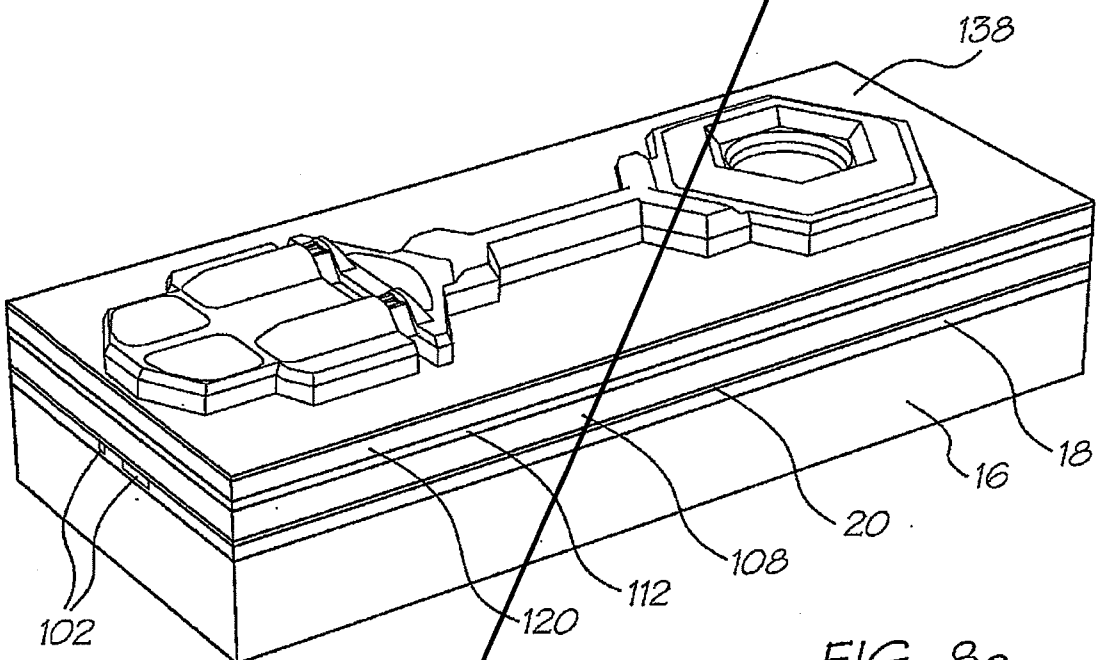
138
102
120
112
108
20
16
18

FIG. 8o

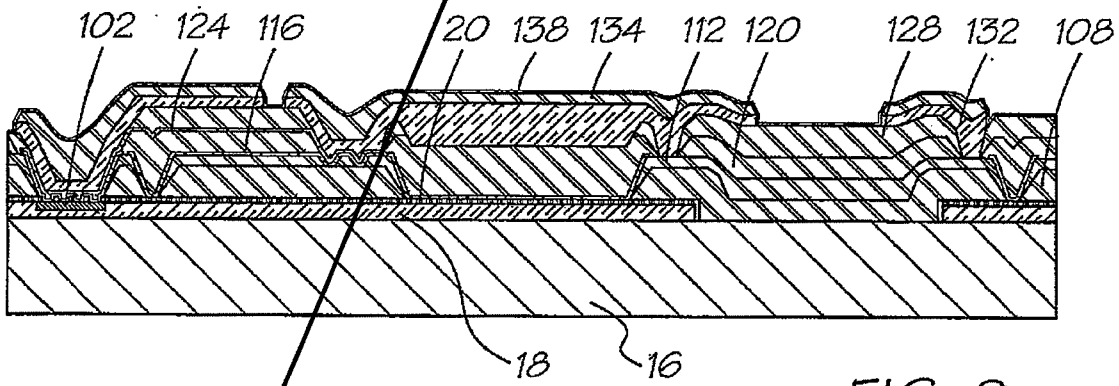
102
124
116
20
138
134
112
120
128
132
108
18
16

FIG. 9o

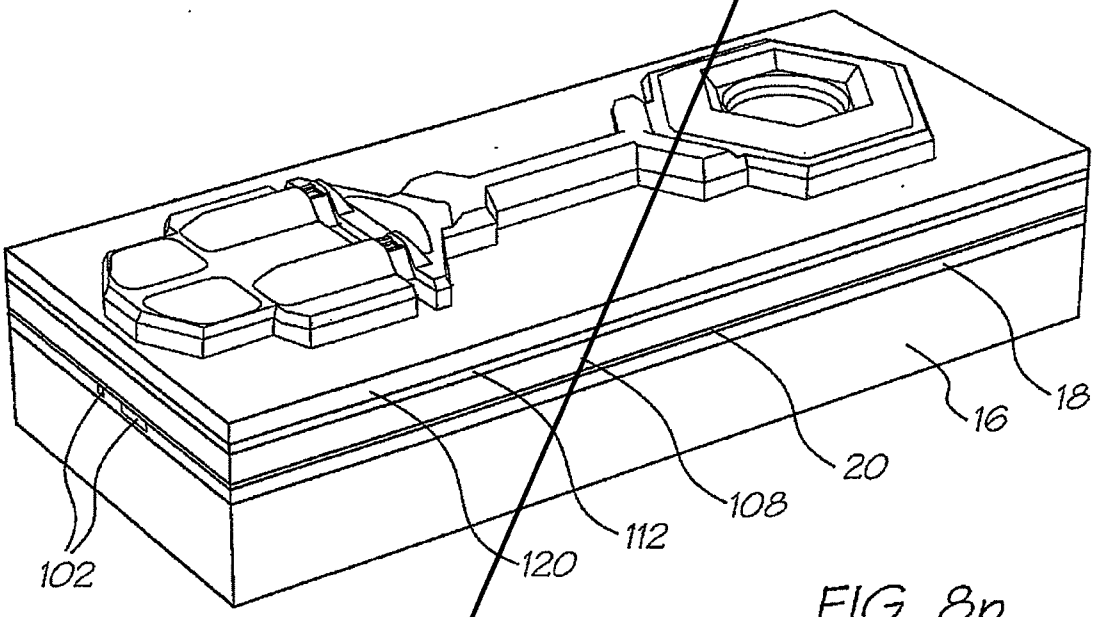
102
120
112
108
20
16
18

FIG. 8p

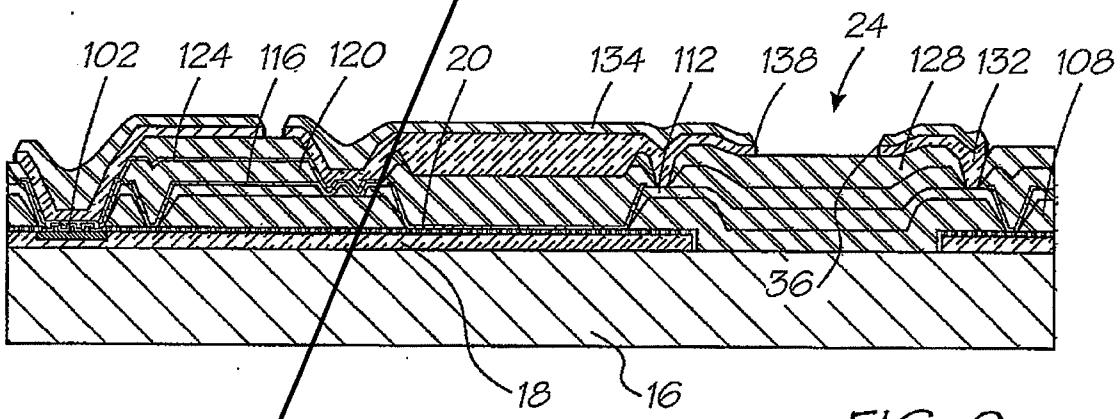
102
124
116
120
20
134
112
138
24
128
132
108
36
18
16

FIG. 9p

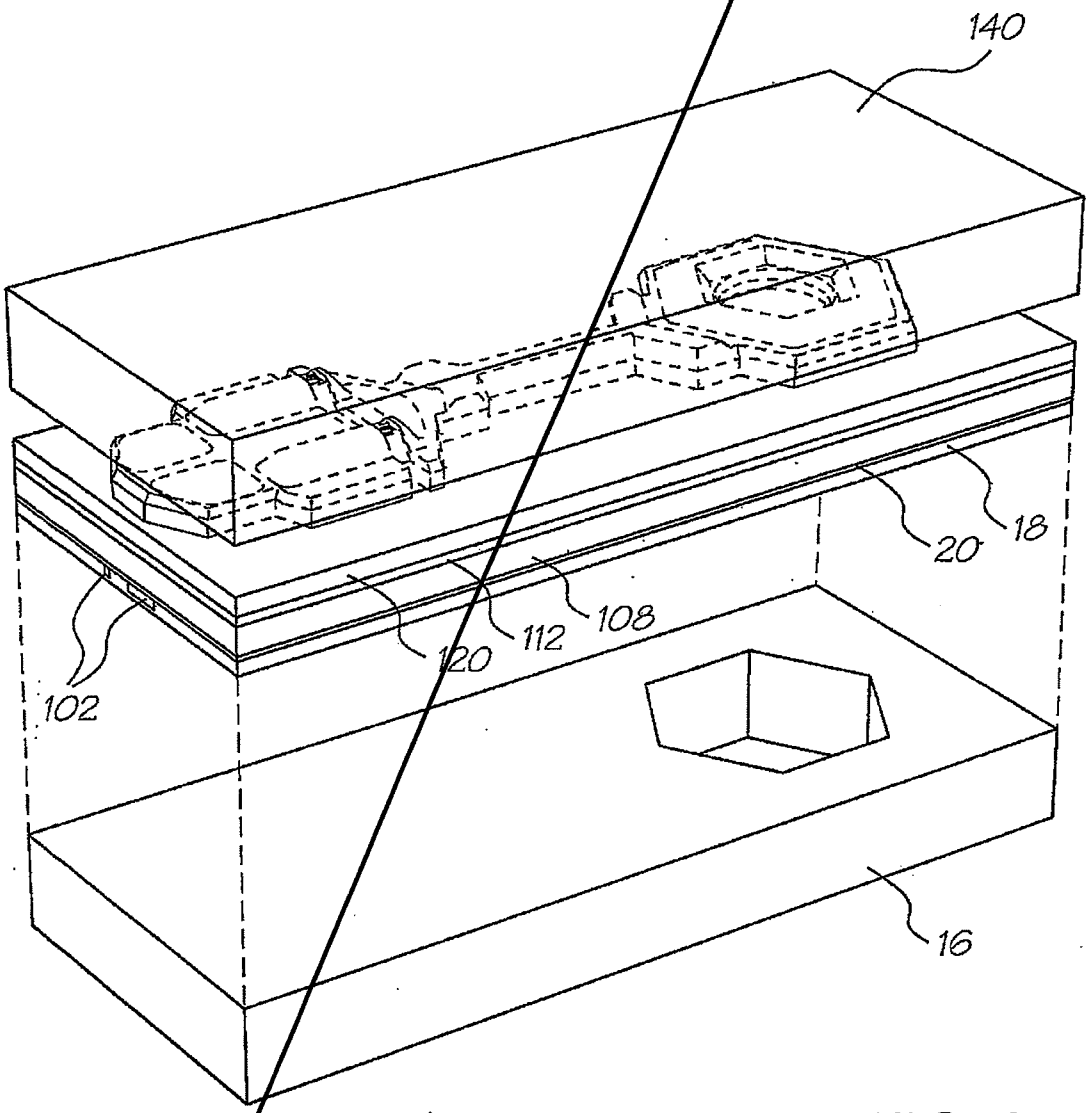

FIG. 8q

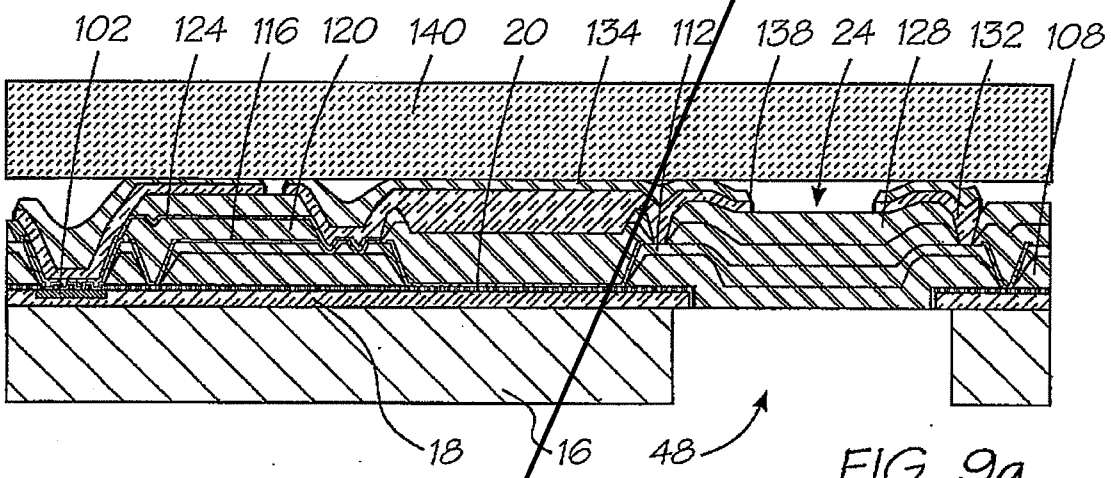

FIG. 9q

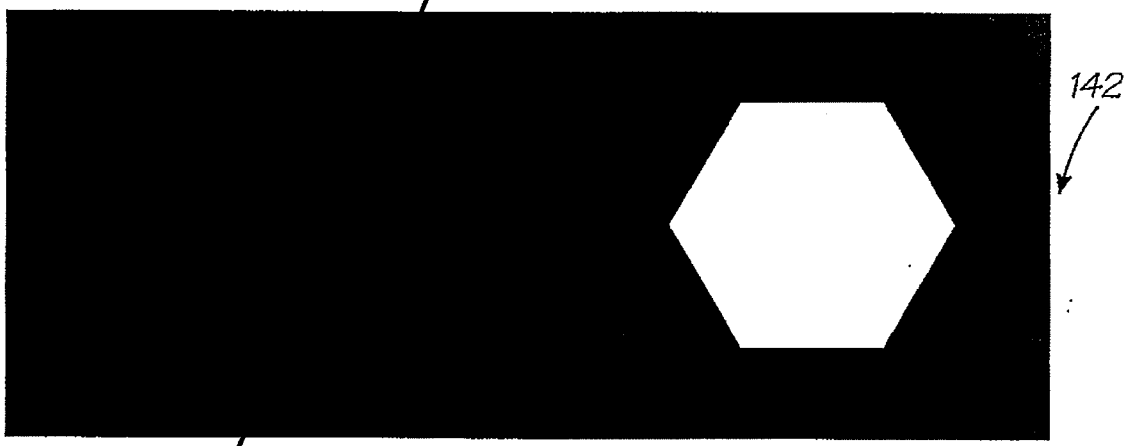

FIG. 10k

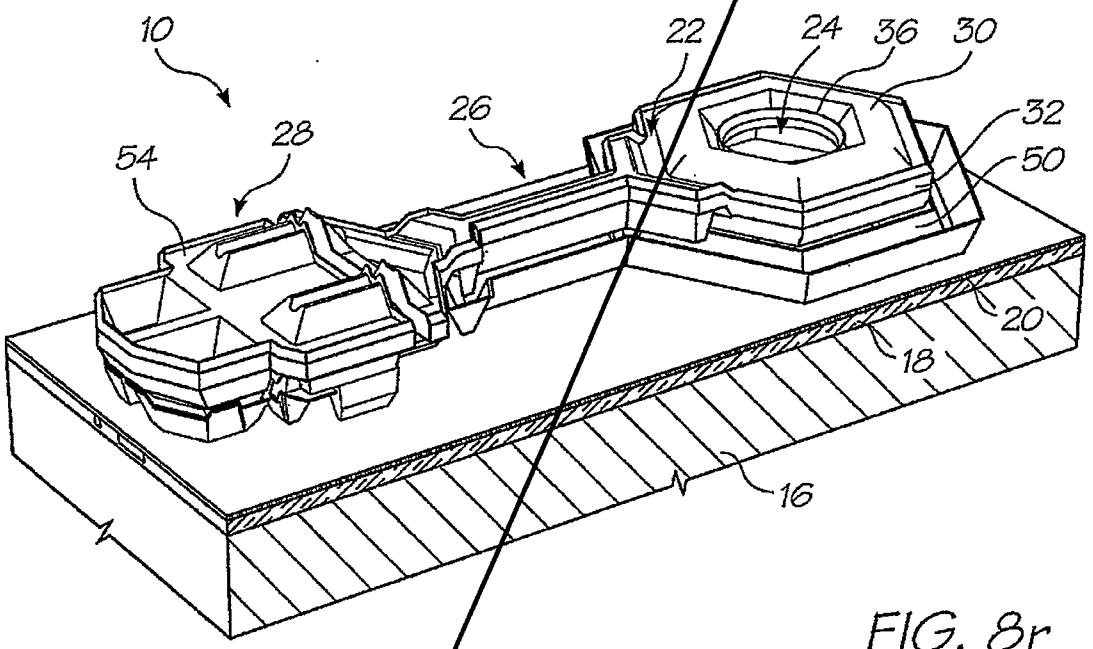
10
22
24
36
30
26
28
32
54
50
20
18
16

FIG. 8r

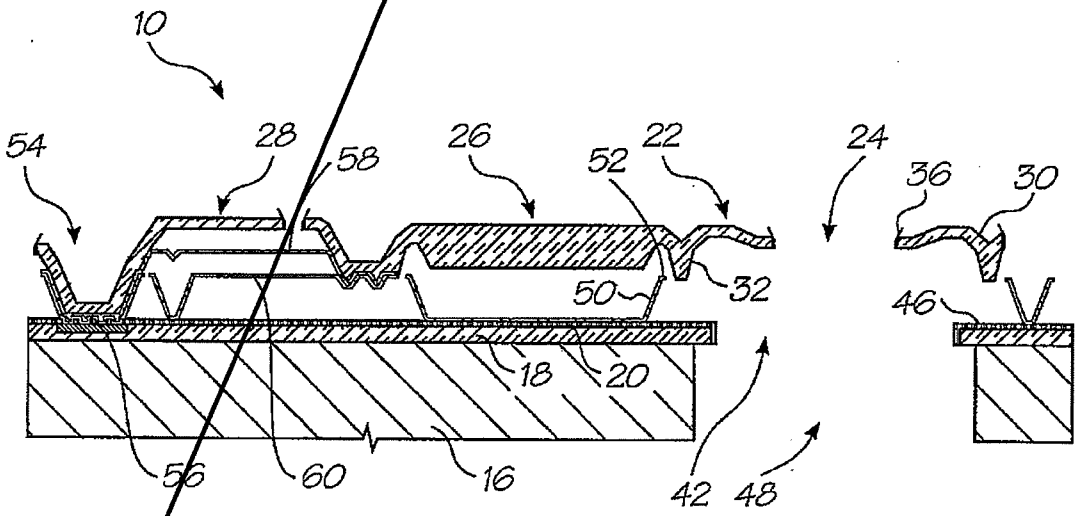
10
54
28
58
26
52
22
24
36
30
50
32
46
18
20
56
60
16
42
48

FIG. 9r

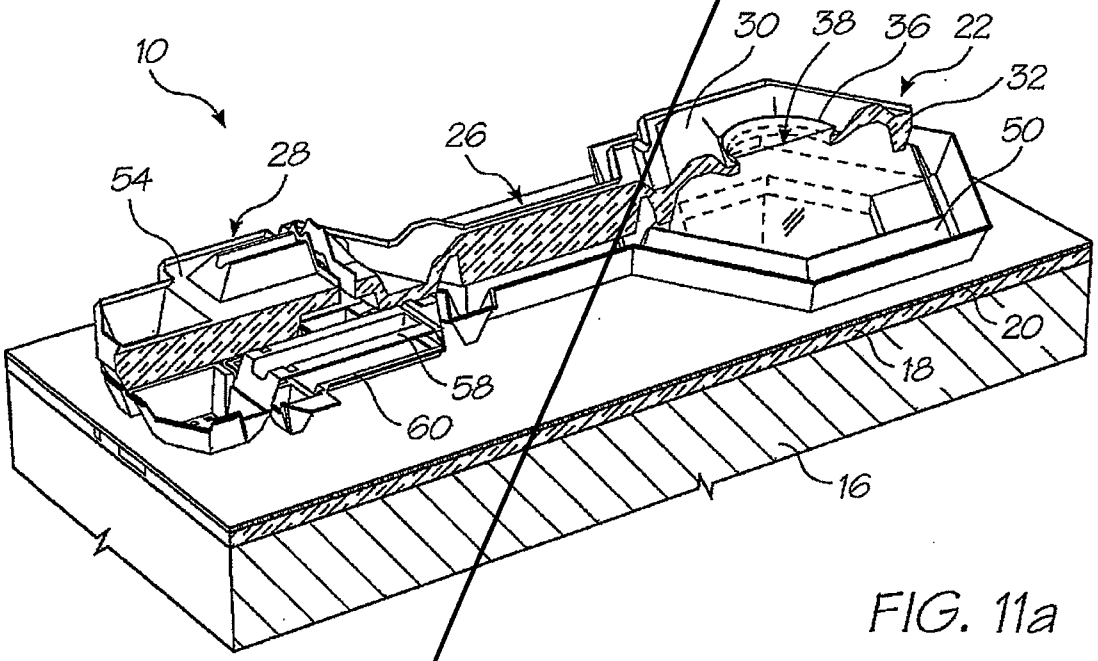

FIG. 11a

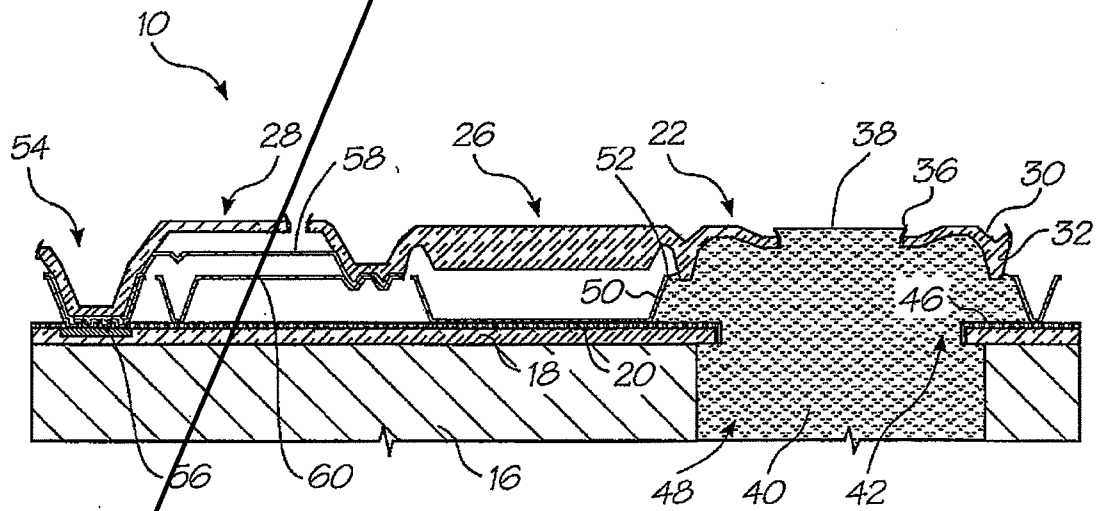

FIG. 12a

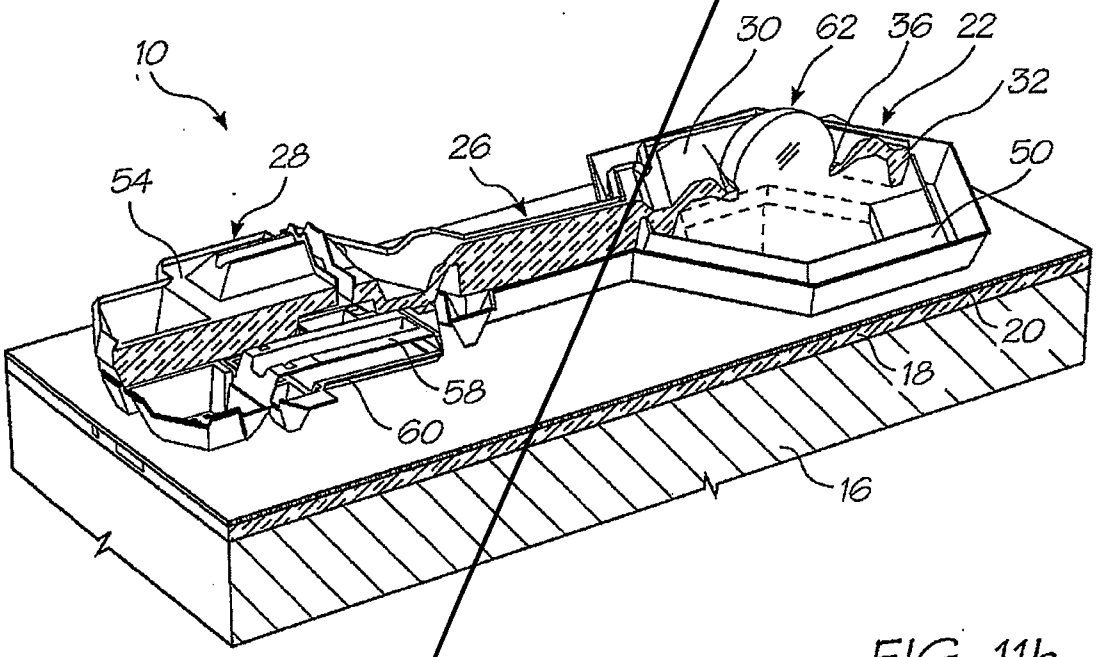

FIG. 11b

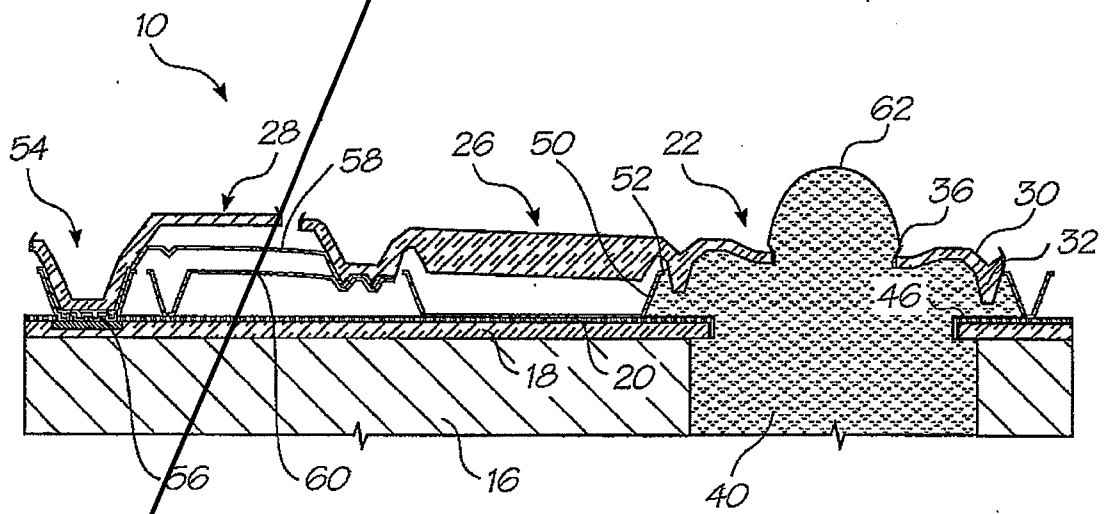

FIG. 12b

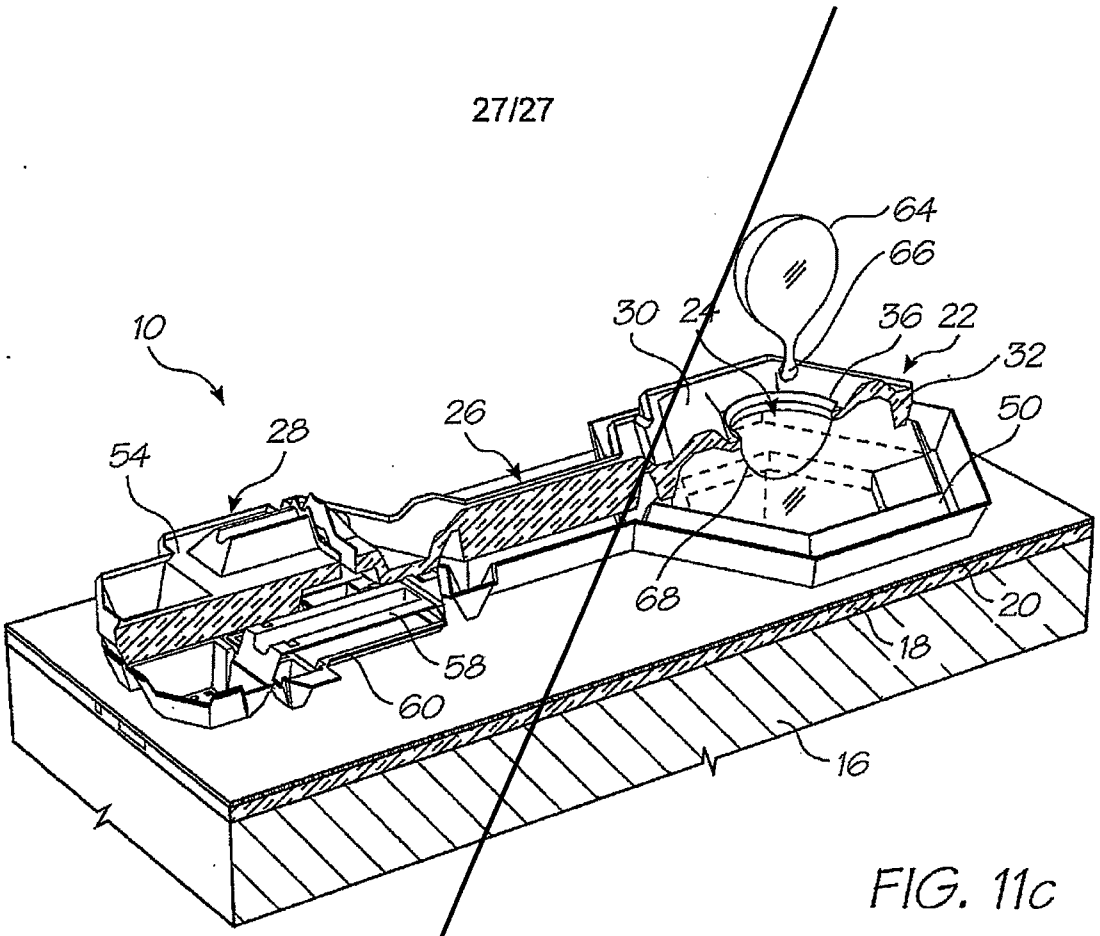

FIG. 11c

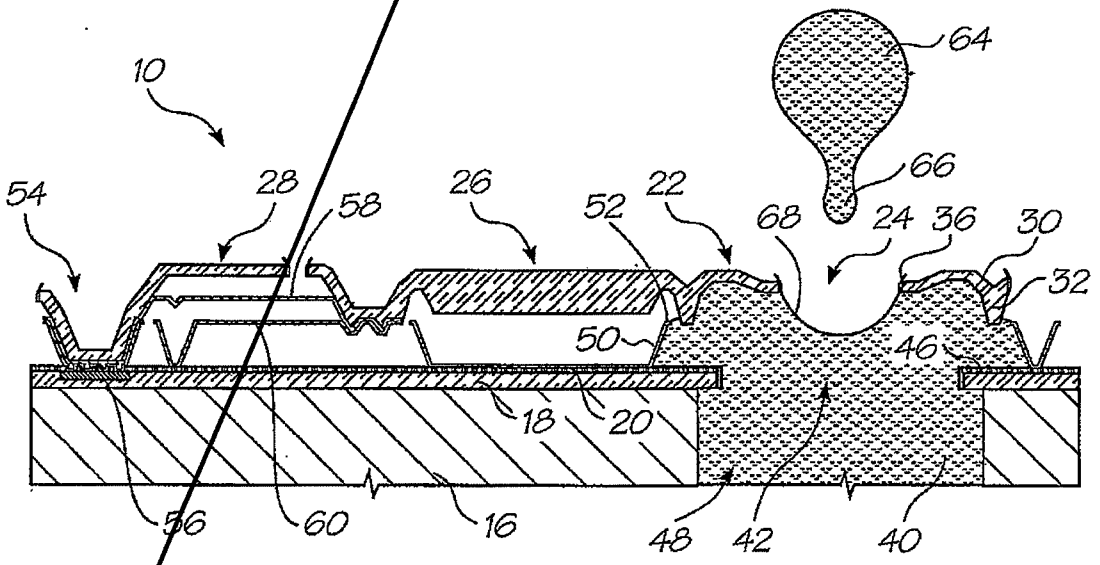

FIG. 12c

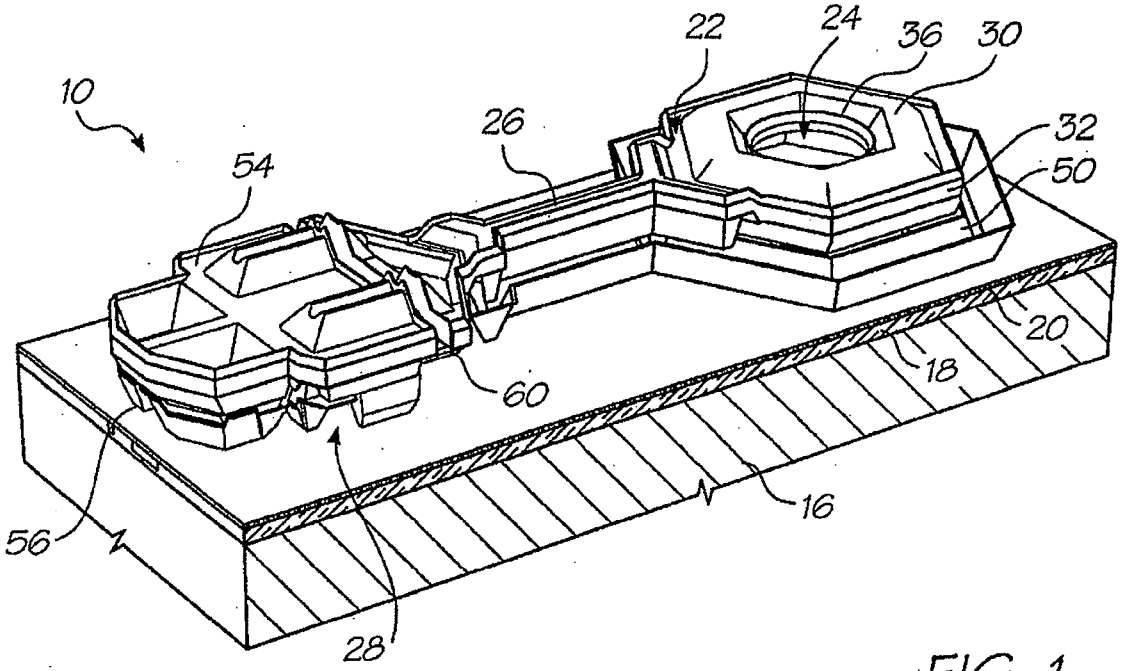

FIG. 1

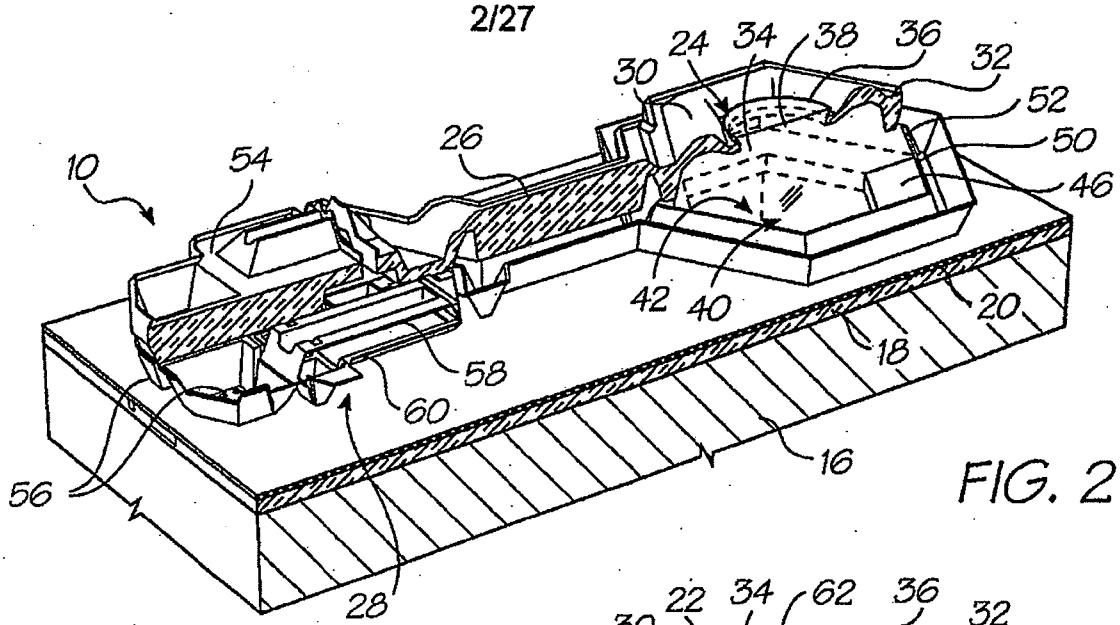

FIG. 2

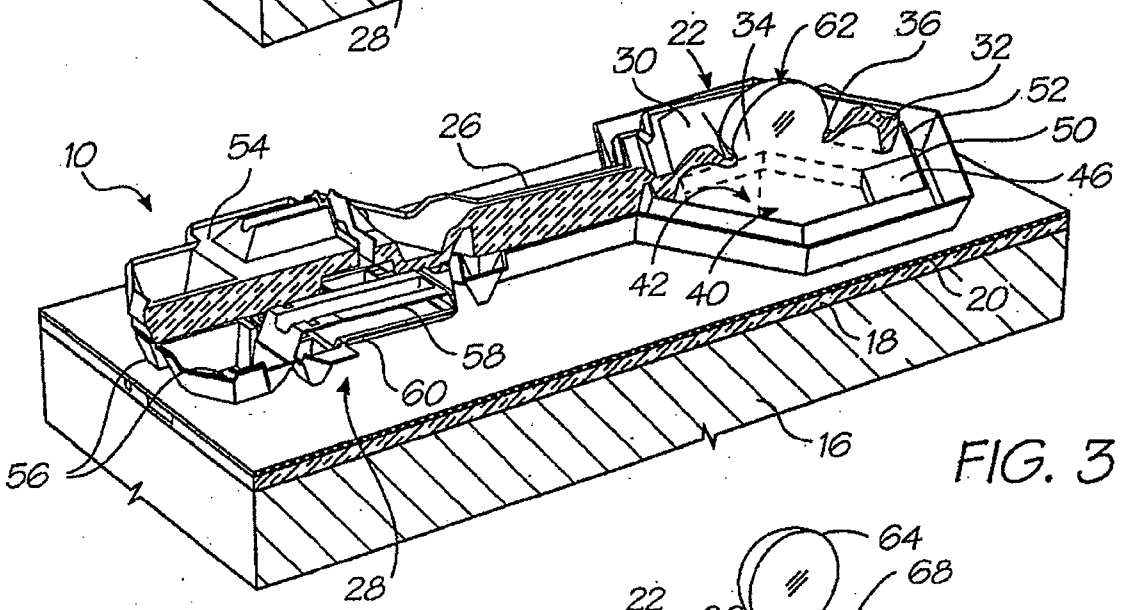

FIG. 3

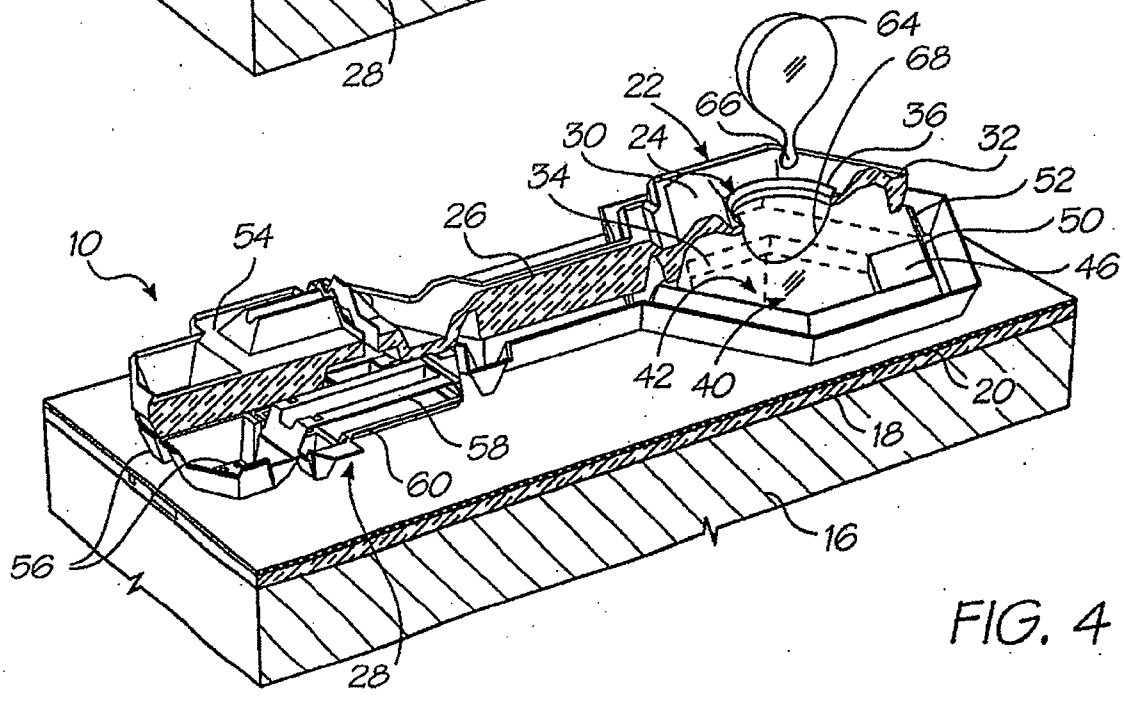

FIG. 4

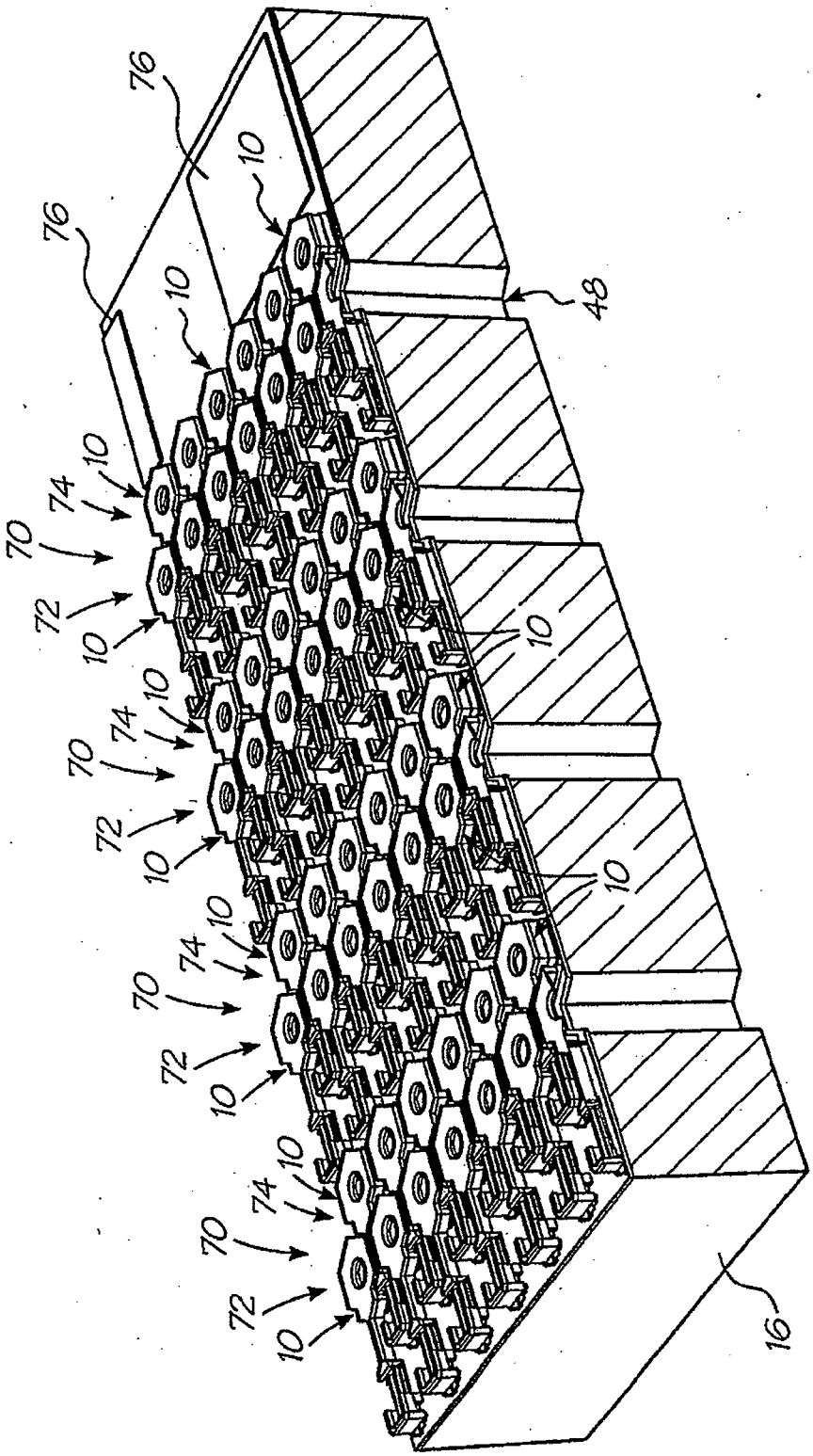

FIG. 5

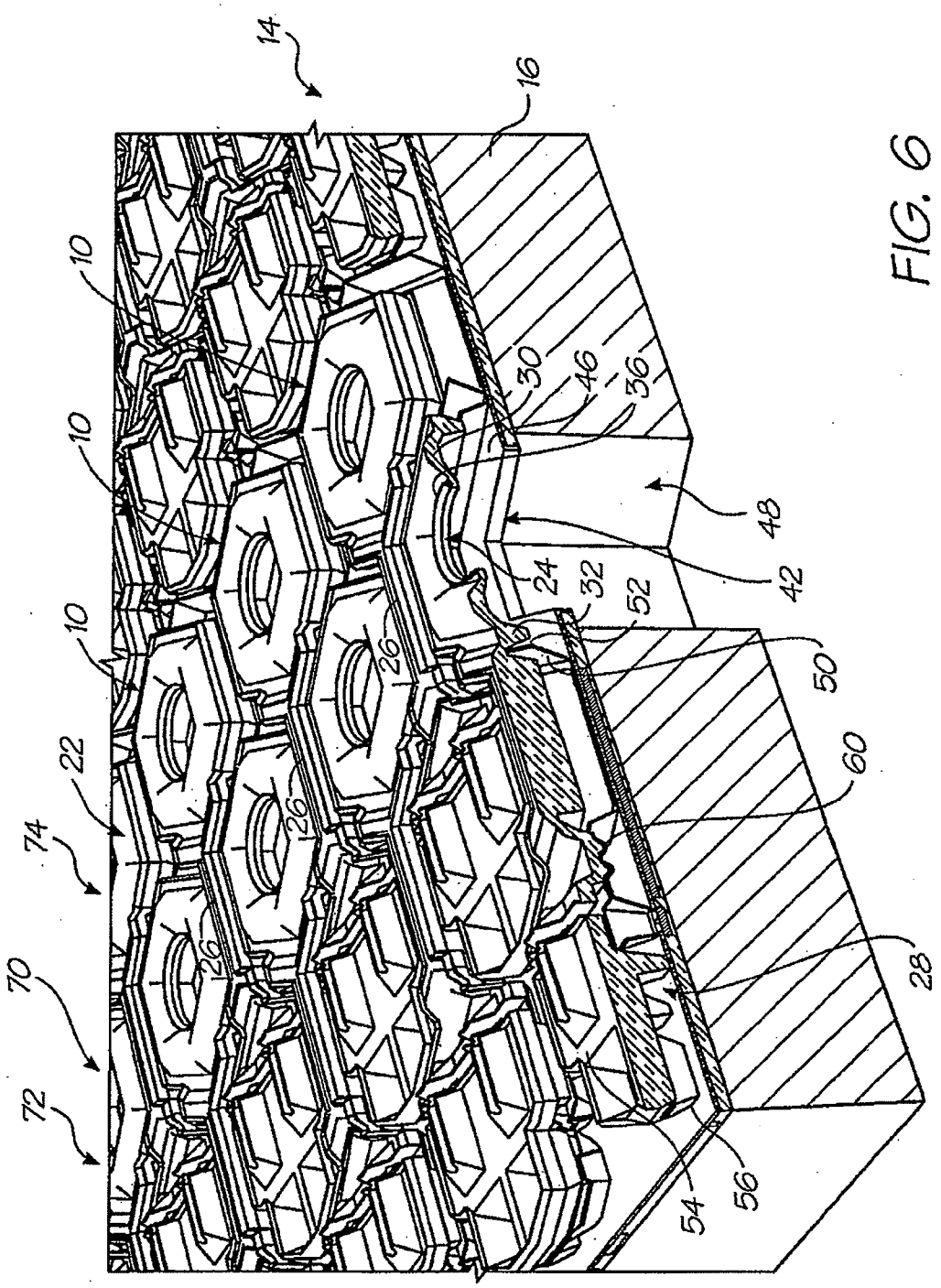
14
16
10
10
10
22
74
70
72
30
46
36
48
42
24
32
52
50
60
28
26
26
29
54
56

FIG. 6

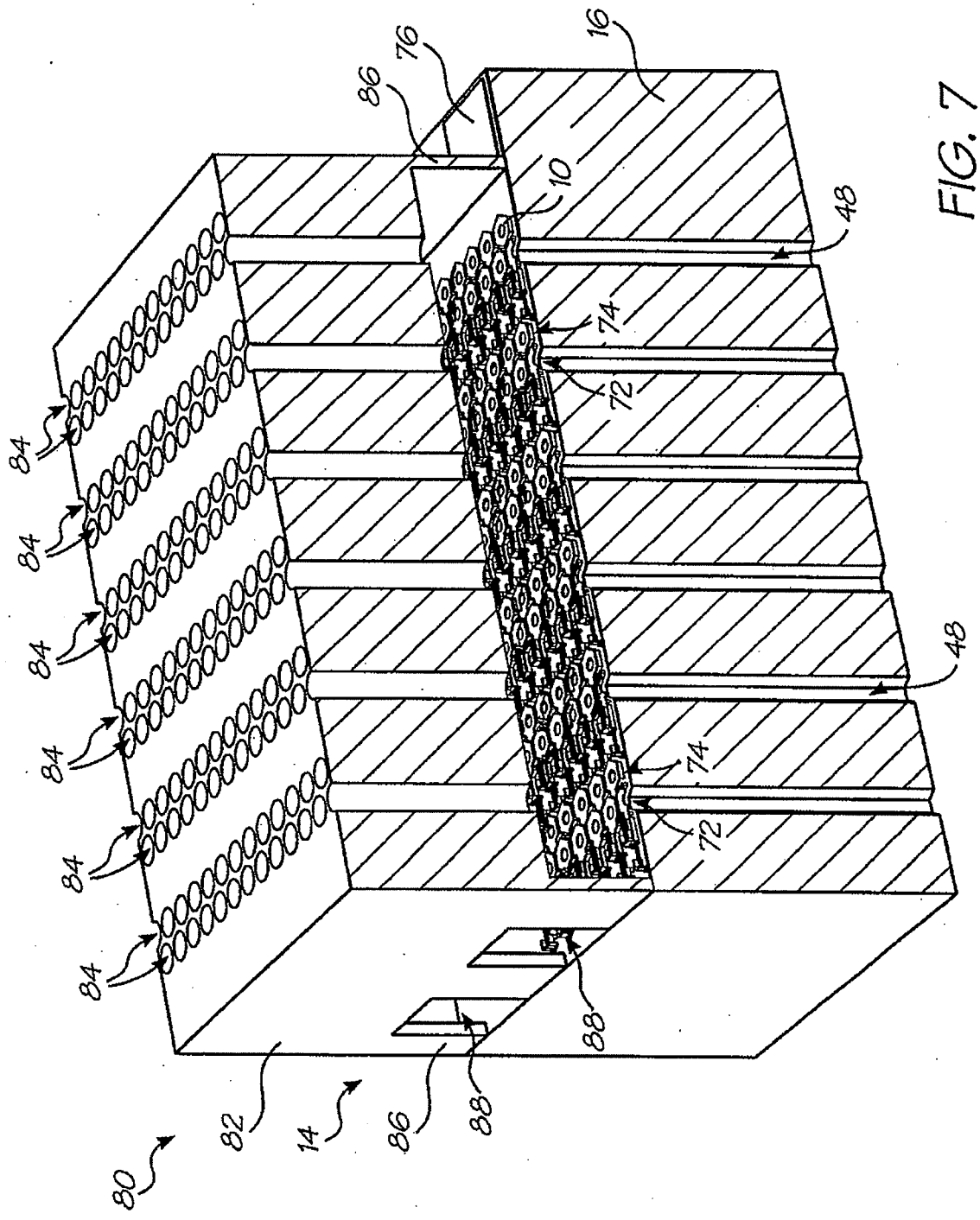

FIG. 7

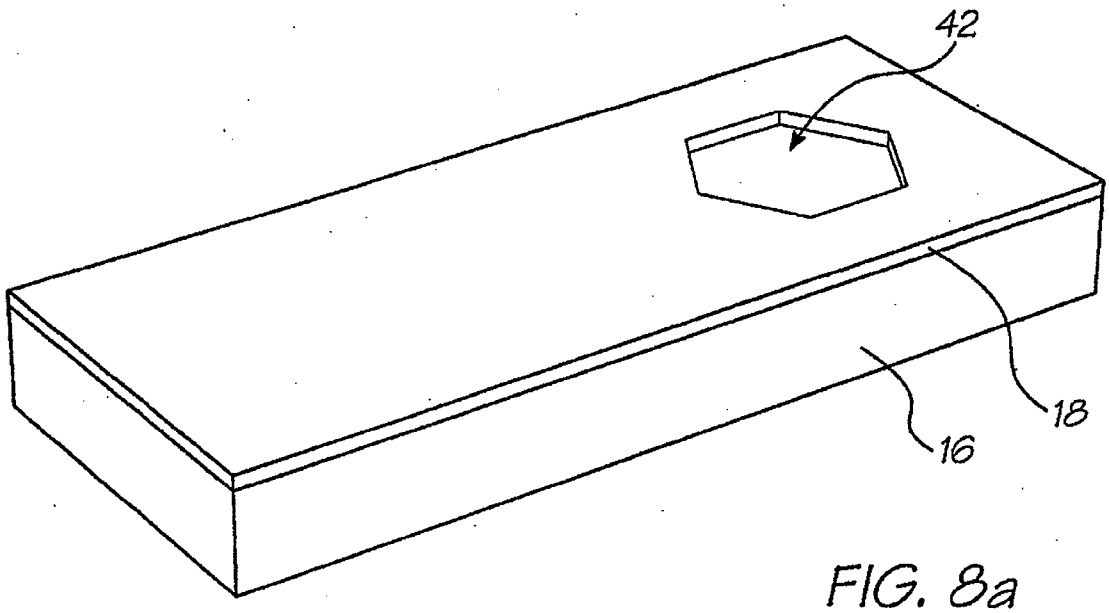

FIG. 8a

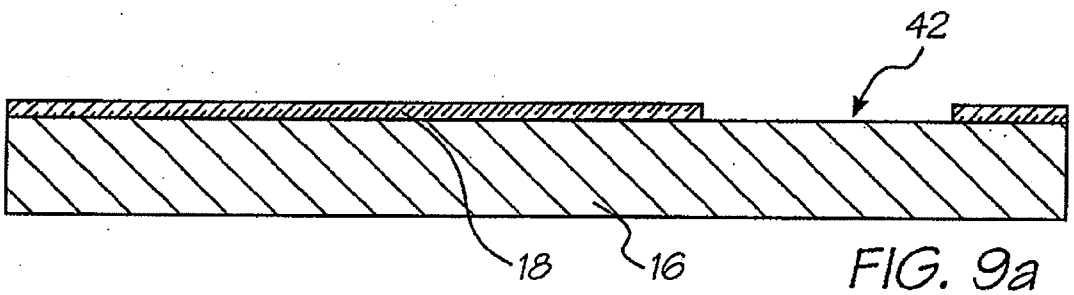

FIG. 9a

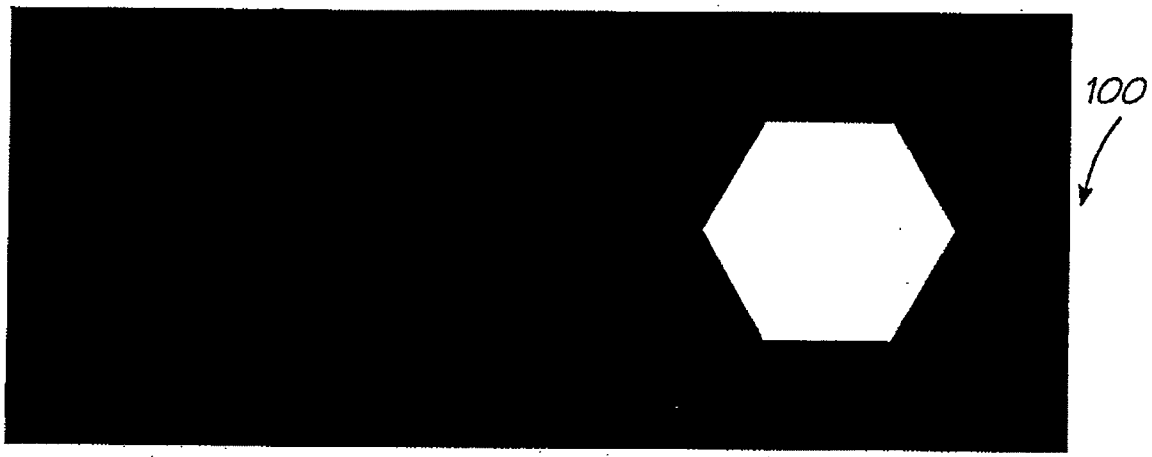

FIG. 10a

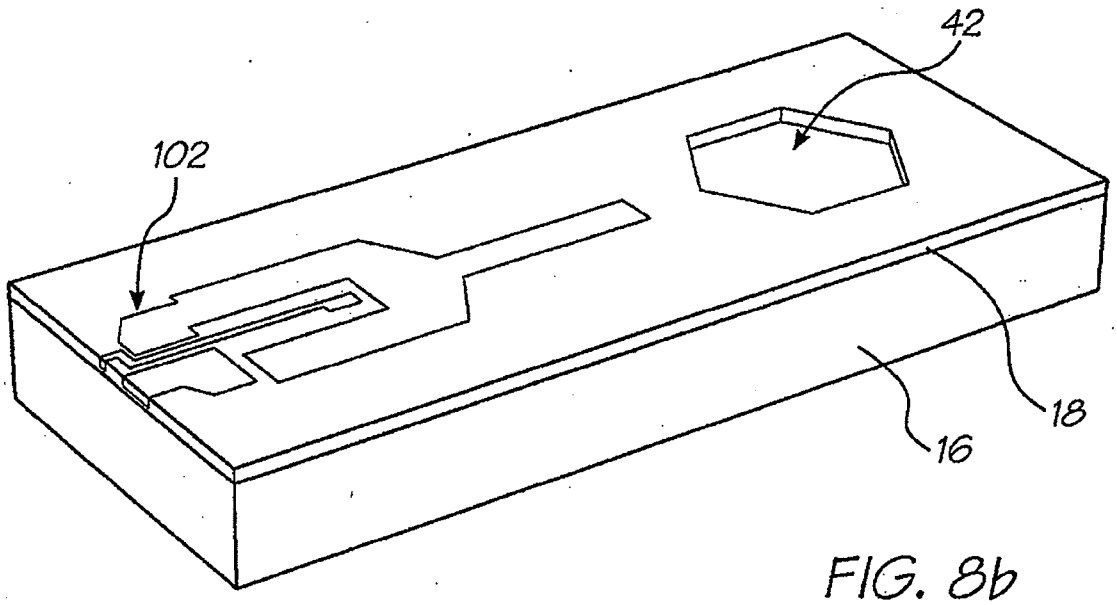

FIG. 8b

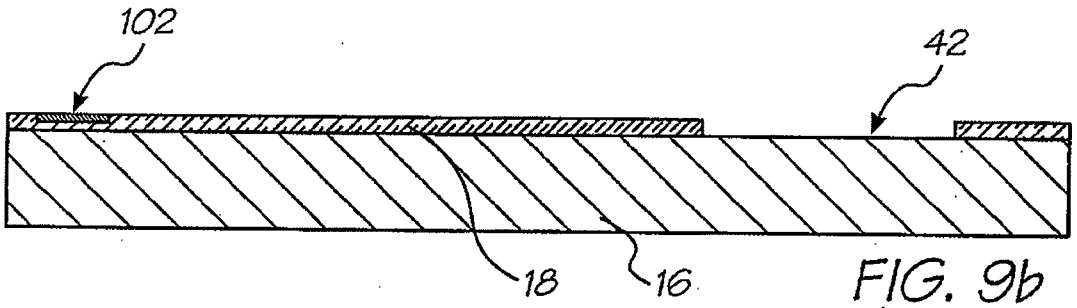

FIG. 9b

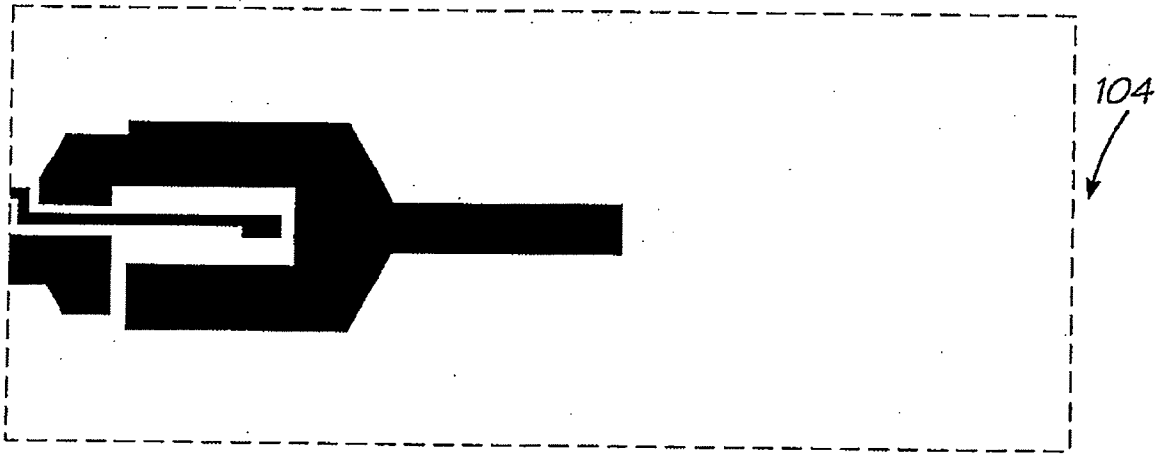

FIG. 10b

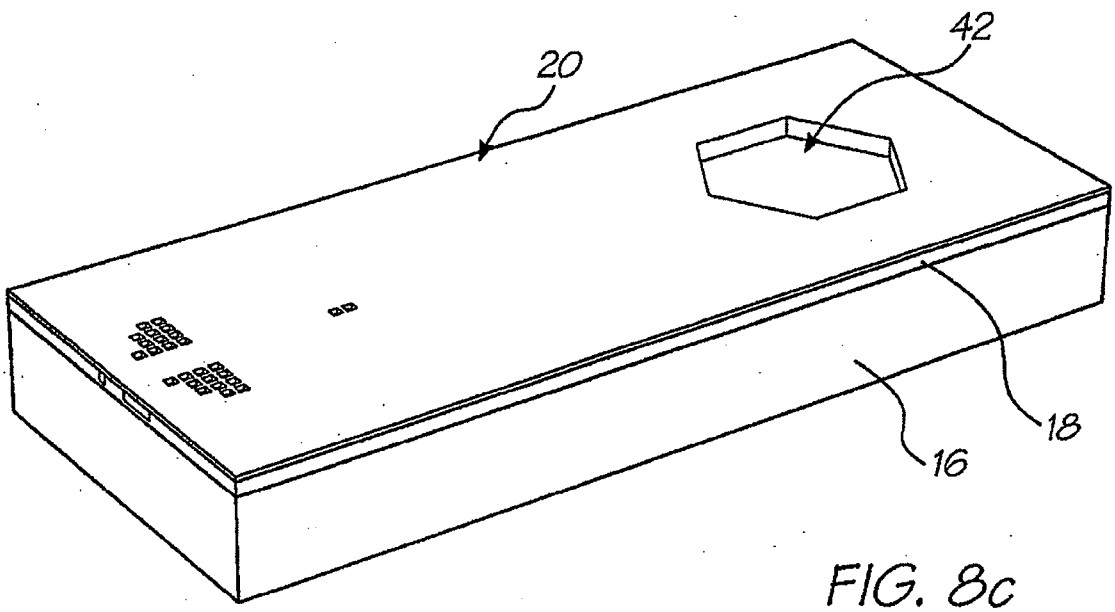

FIG. 8c

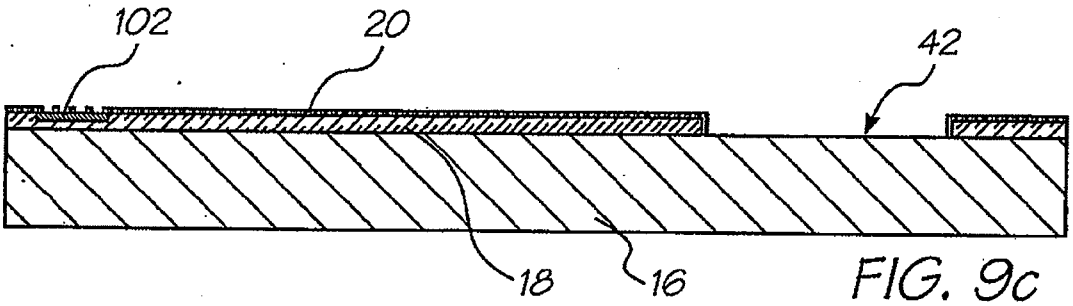

FIG. 9c

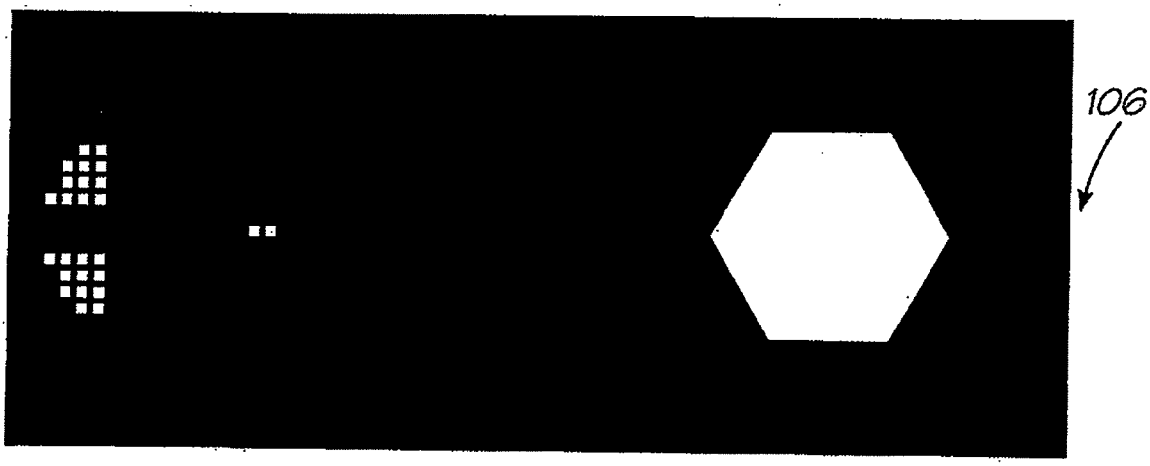

FIG. 10c

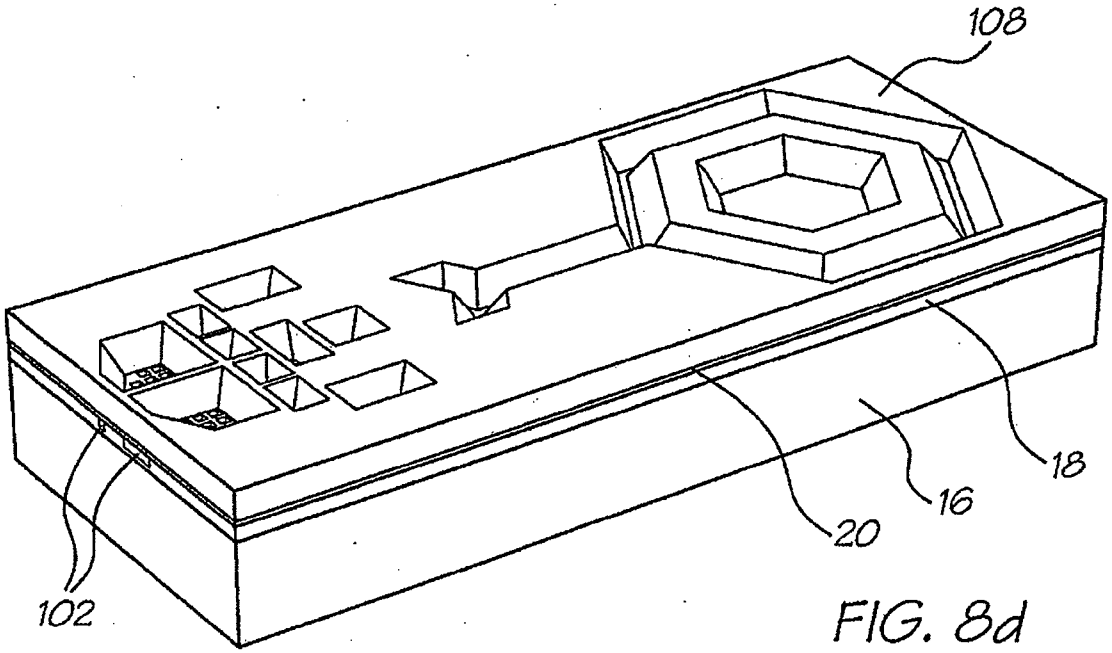

FIG. 8d

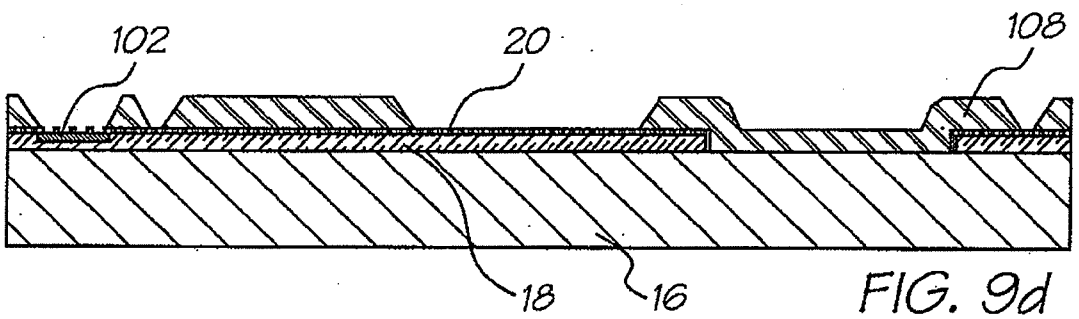

FIG. 9d

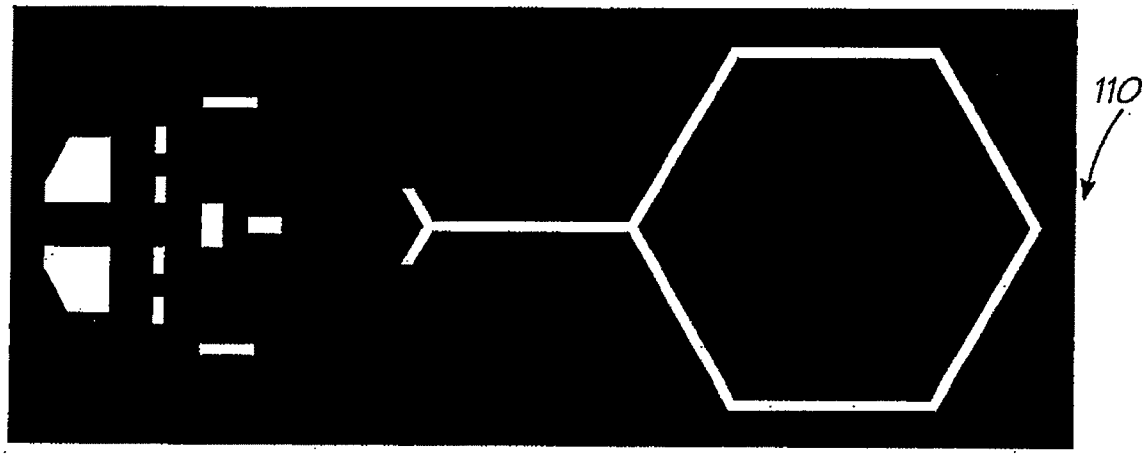

FIG. 10d

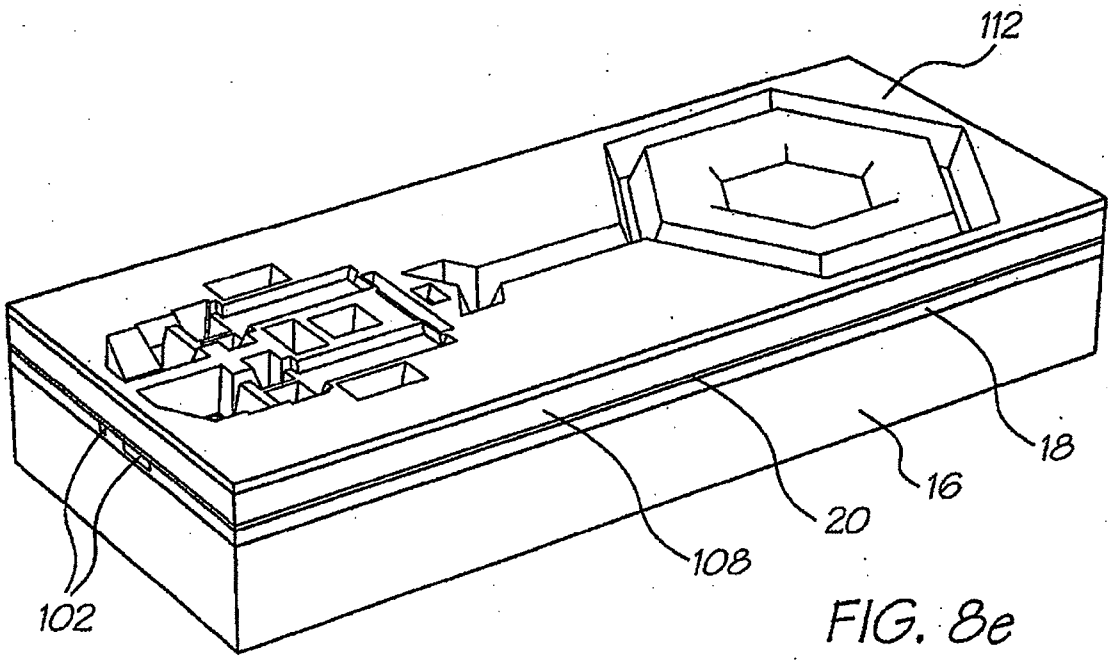

FIG. 8e

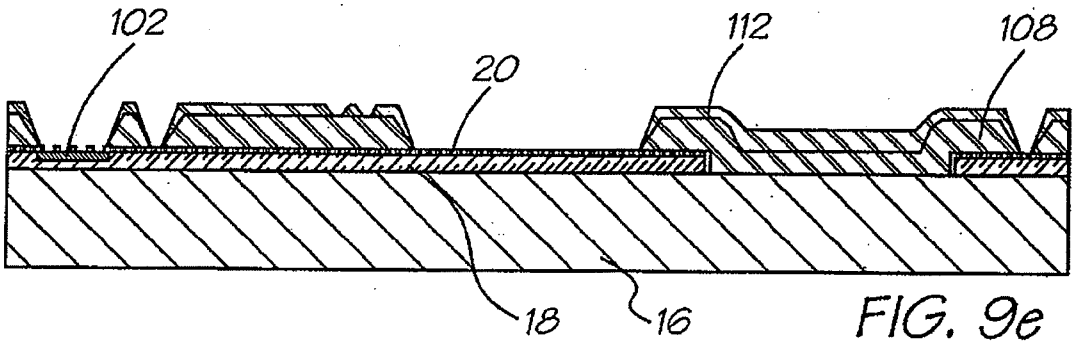

FIG. 9e

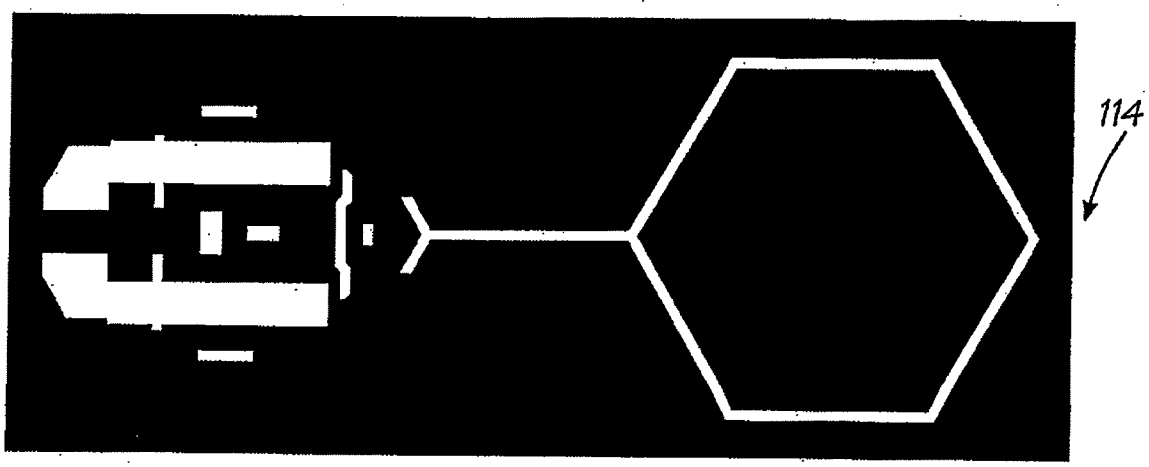

FIG. 10e

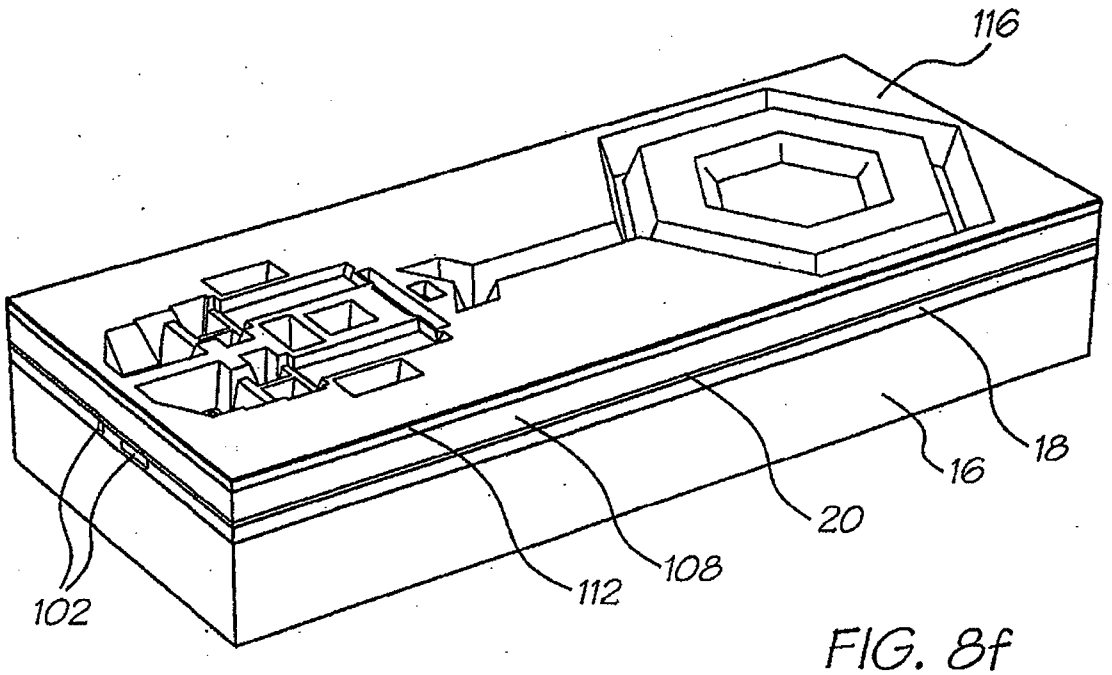

FIG. 8f

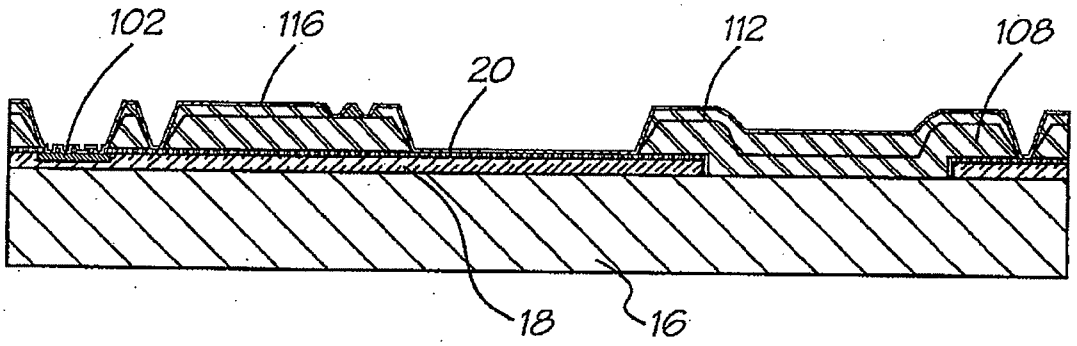

FIG. 9f

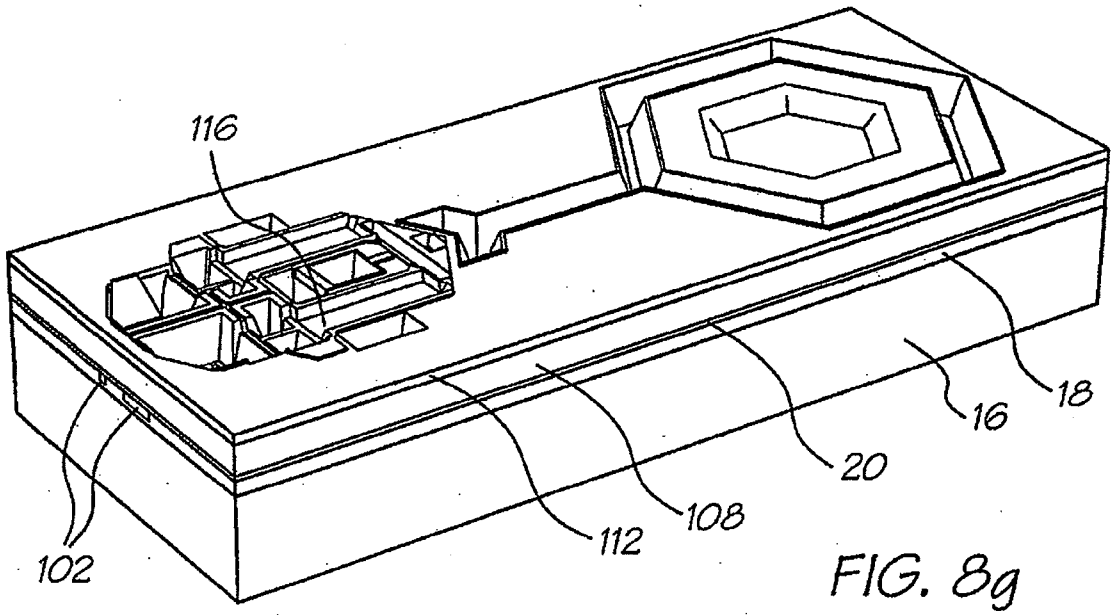

FIG. 8g

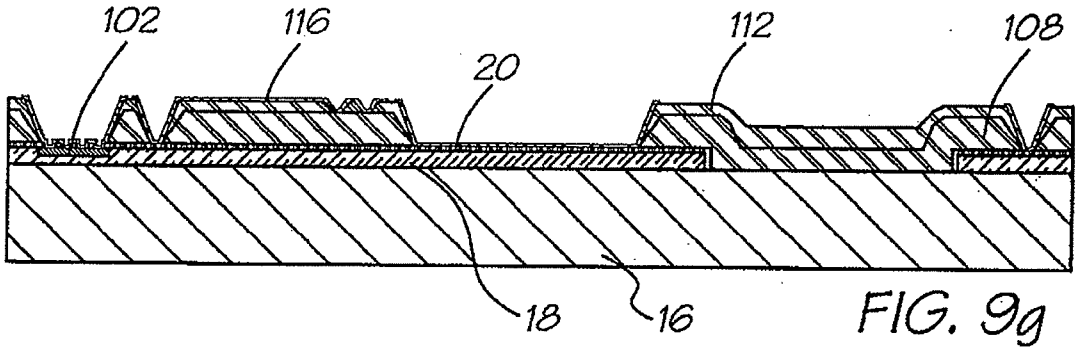

FIG. 9g

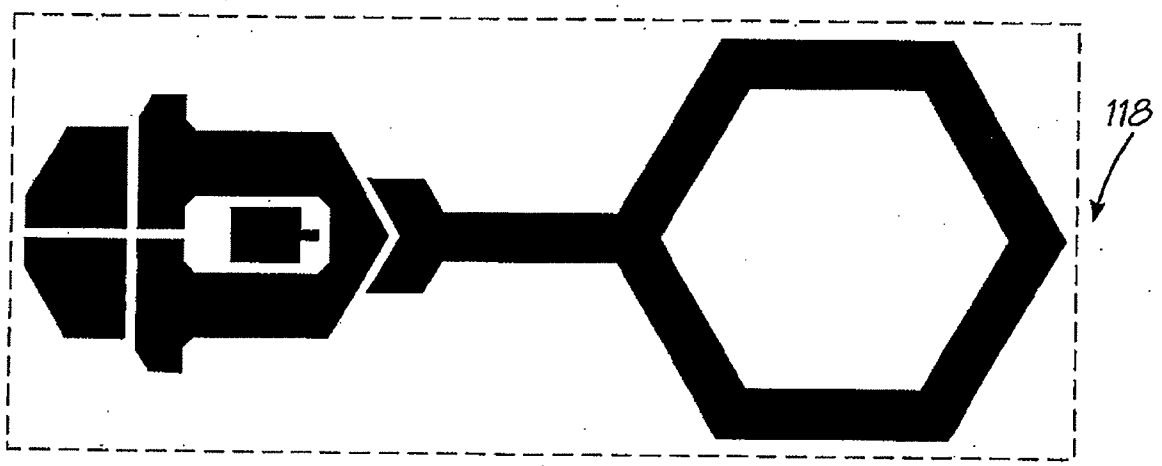

FIG. 10f

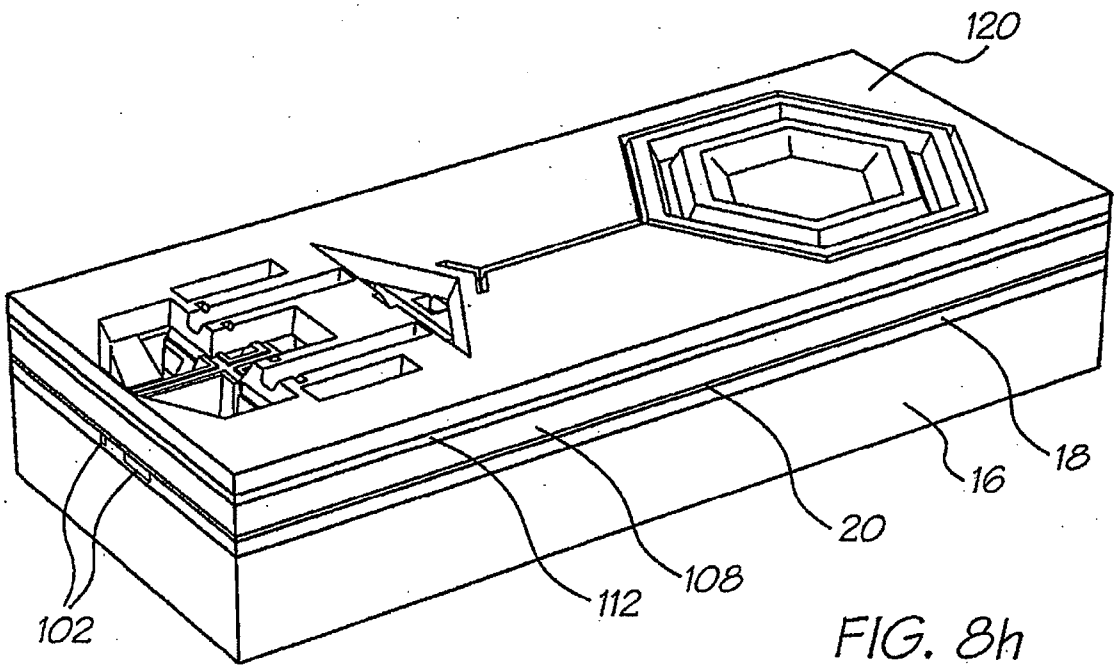

FIG. 8h

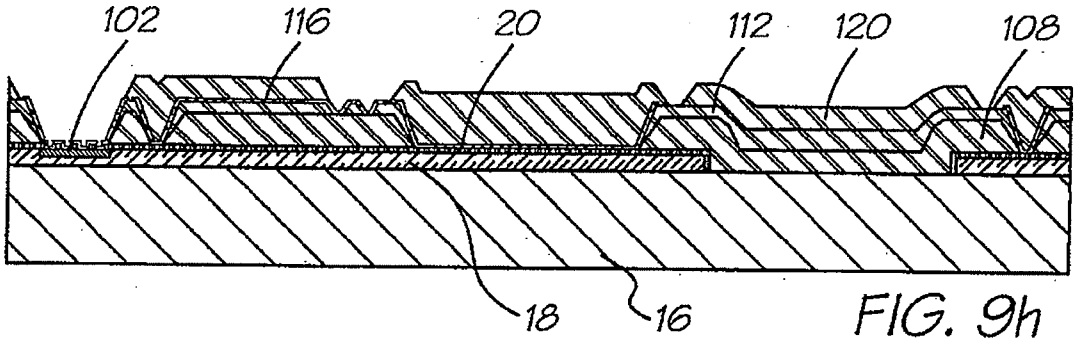

FIG. 9h

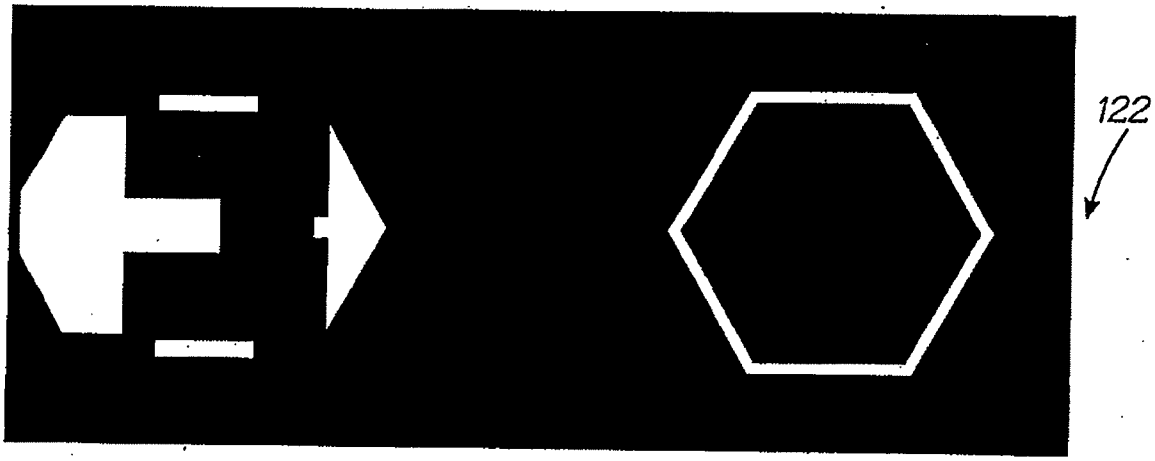

FIG. 10g

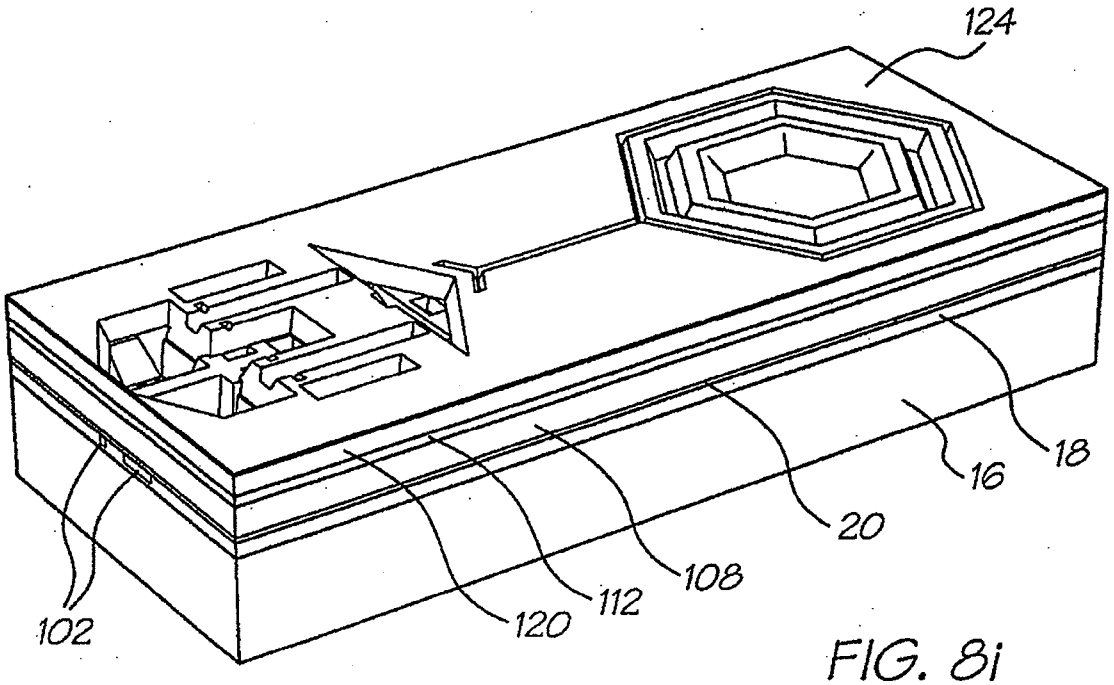

FIG. 8i

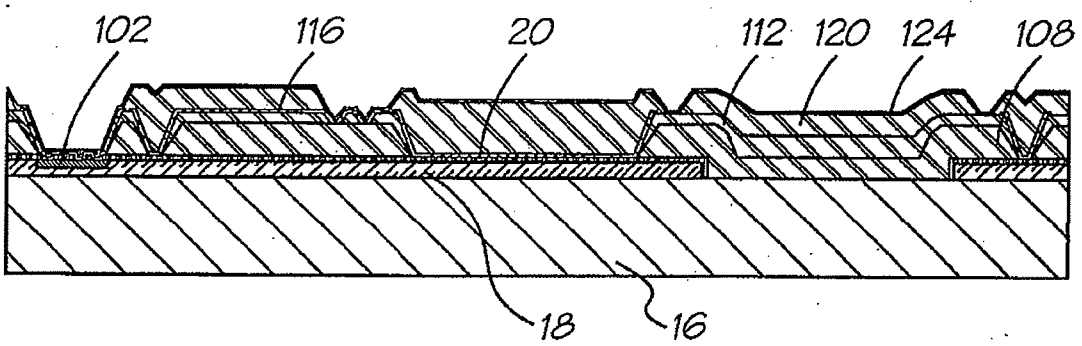

FIG. 9i

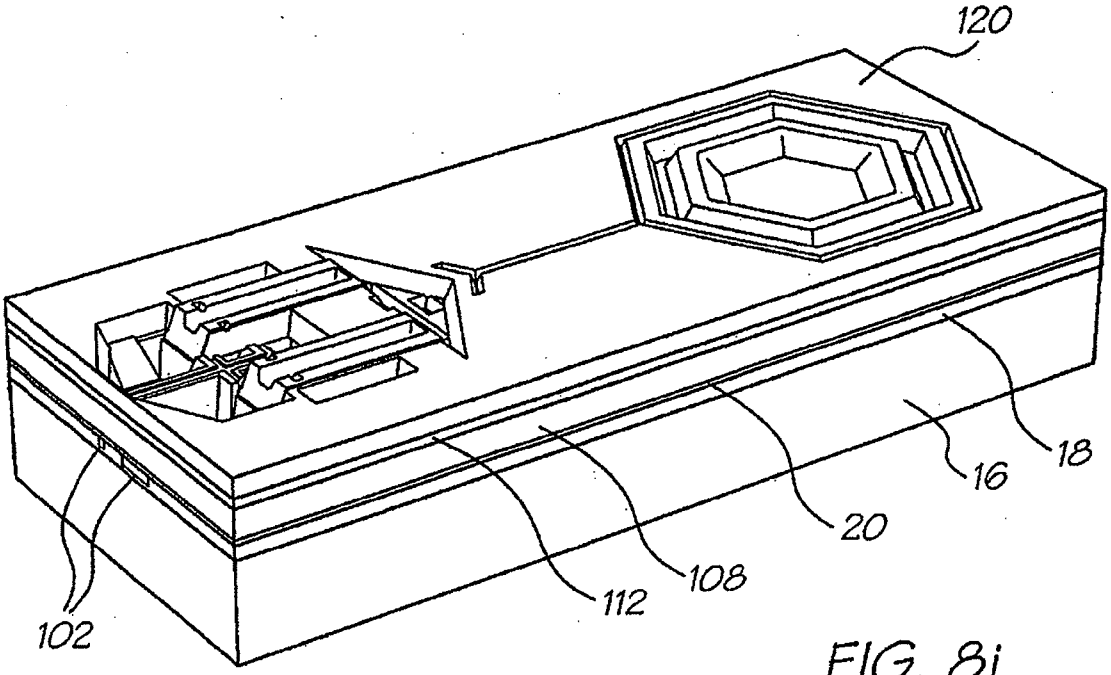

FIG. 8j

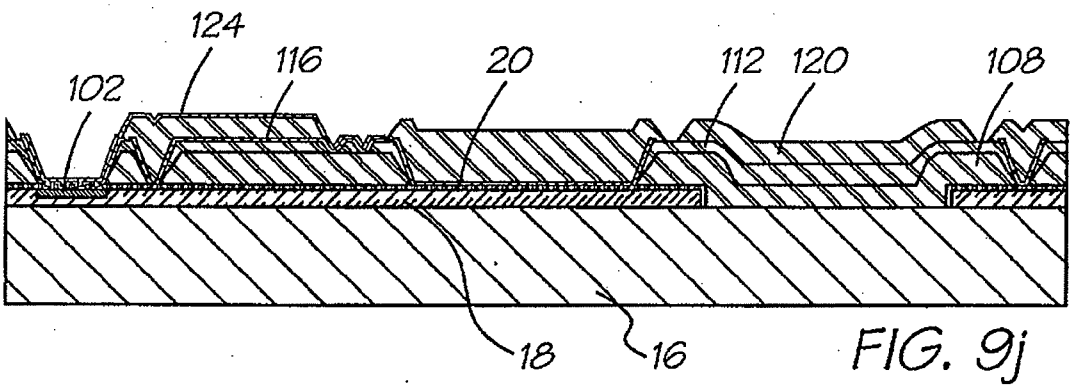

FIG. 9j

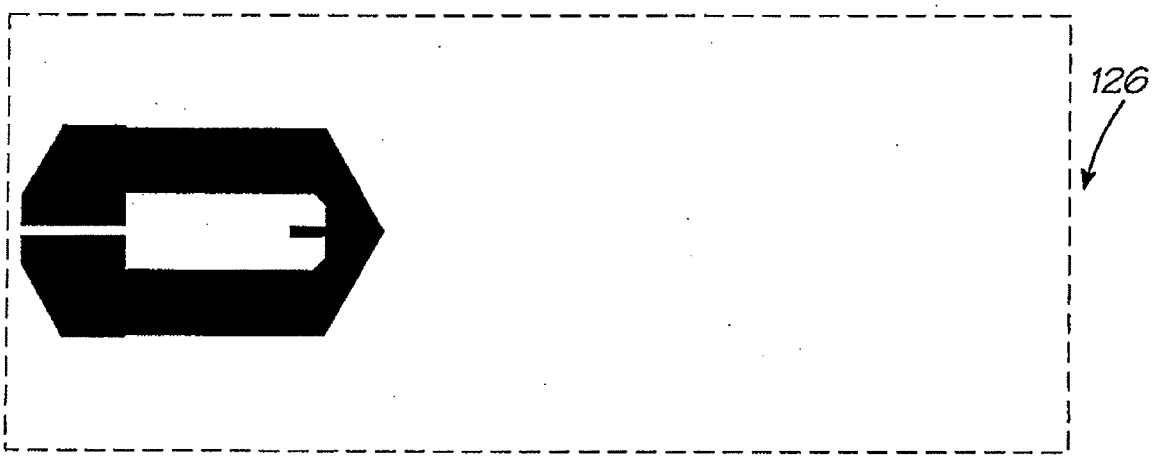

FIG. 10h

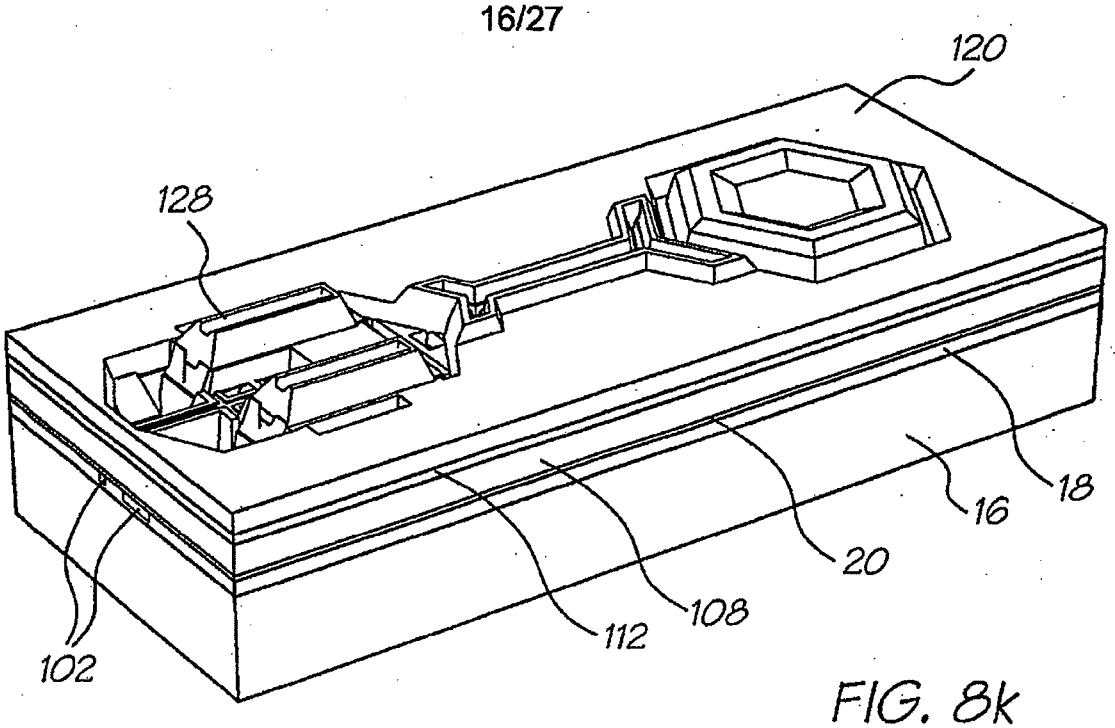

FIG. 8k

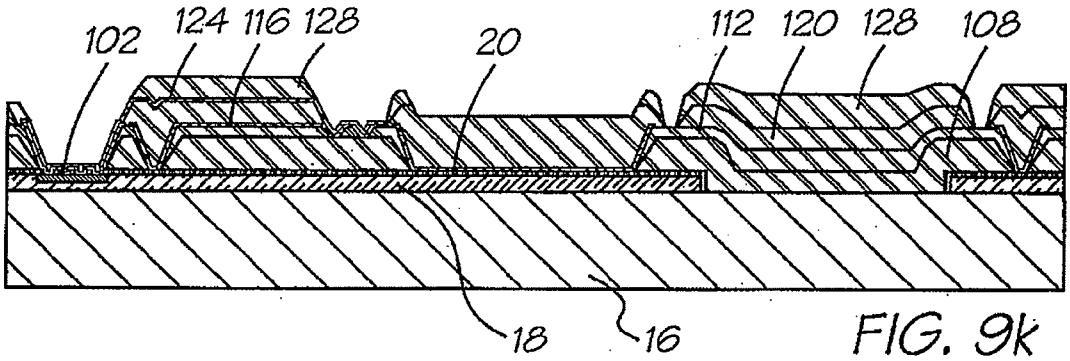

FIG. 9k

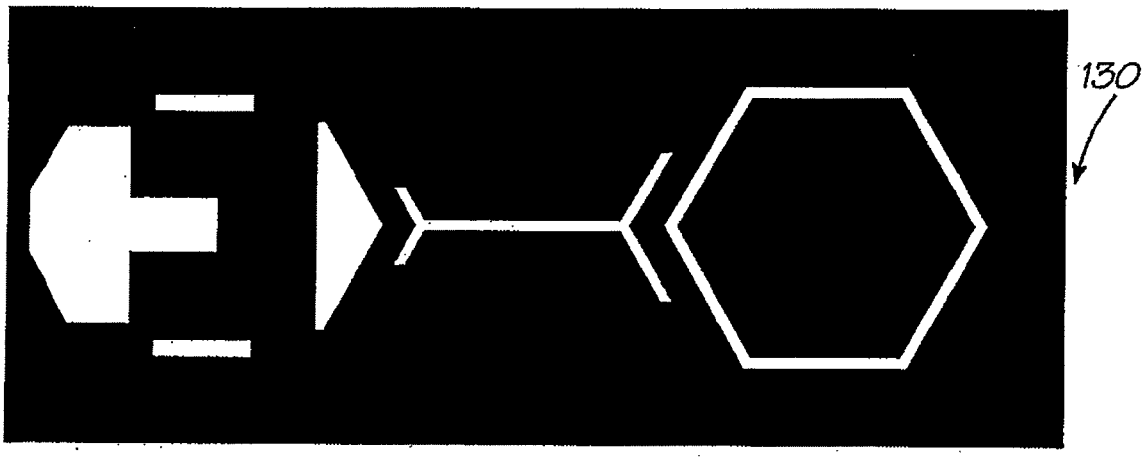

FIG. 10i

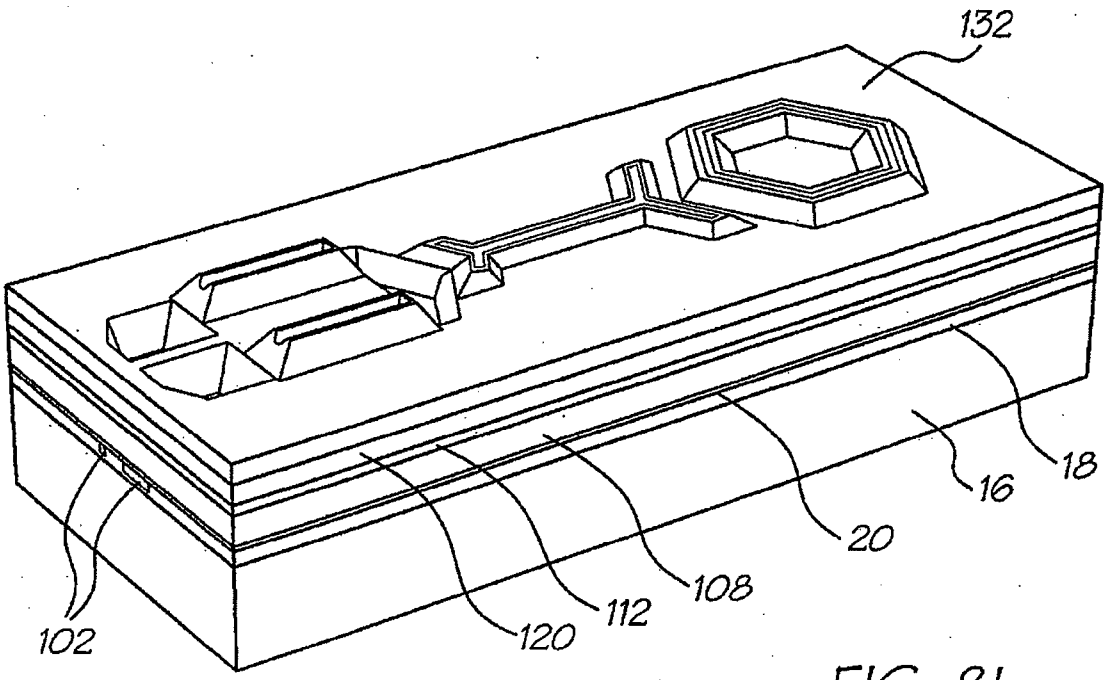
132
18
16
20
108
112
120
102

FIG. 81

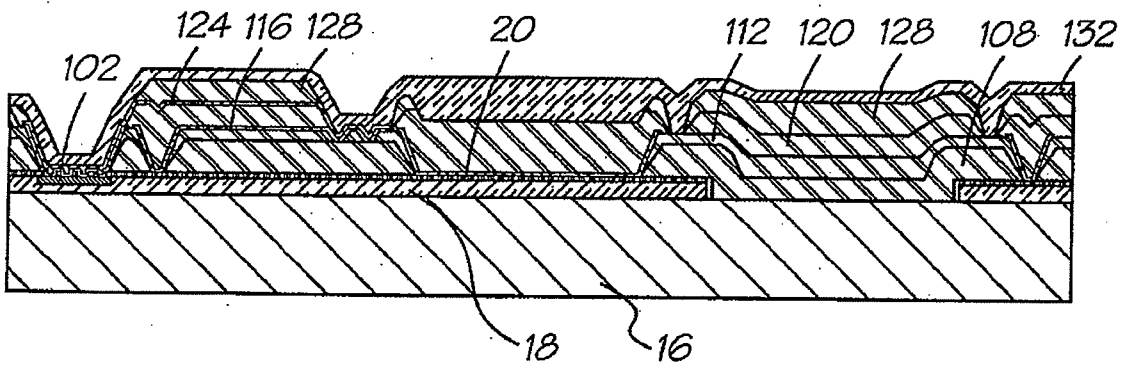
124
116
128
20
112
120
128
108
132
102
18
16

FIG. 91

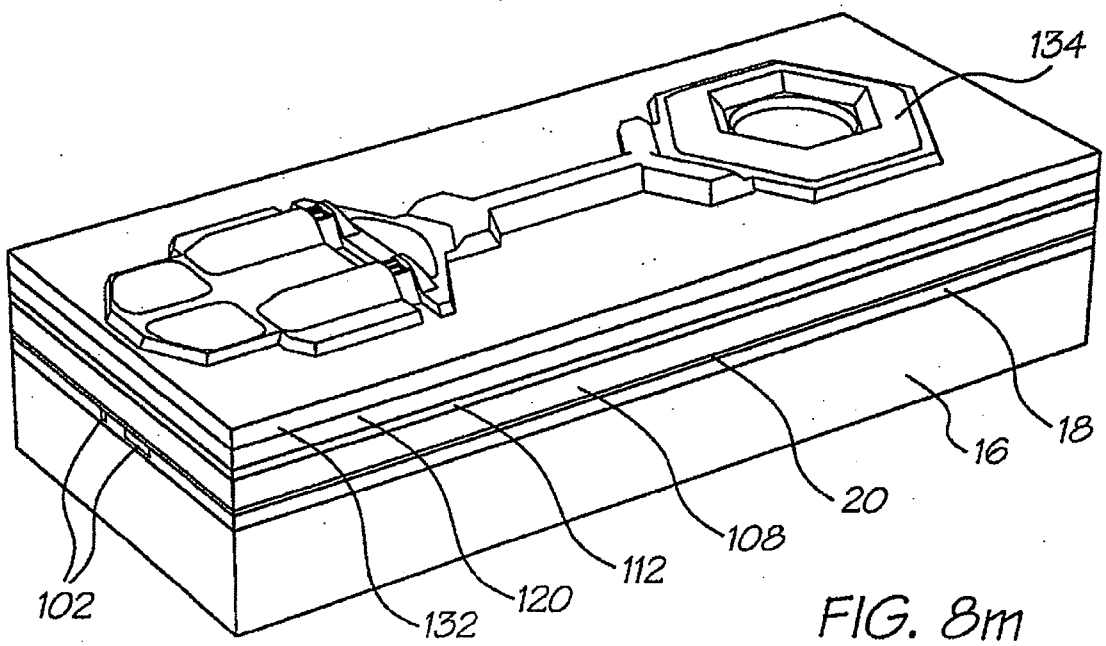

FIG. 8m

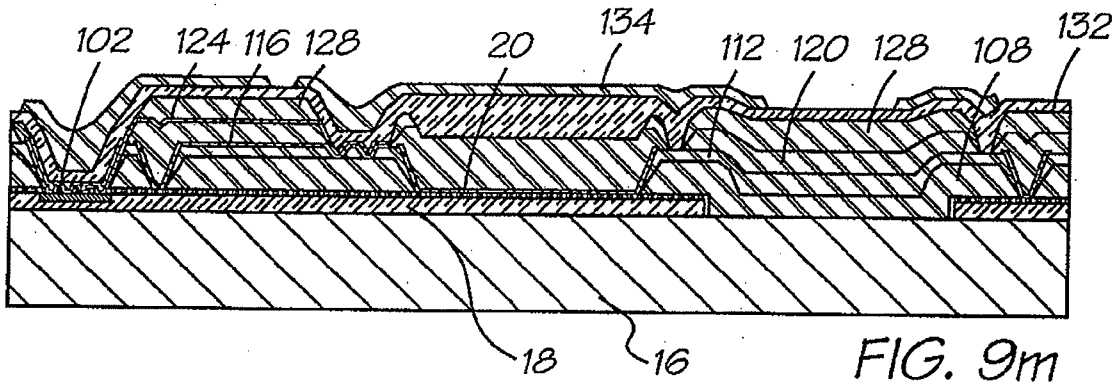

FIG. 9m

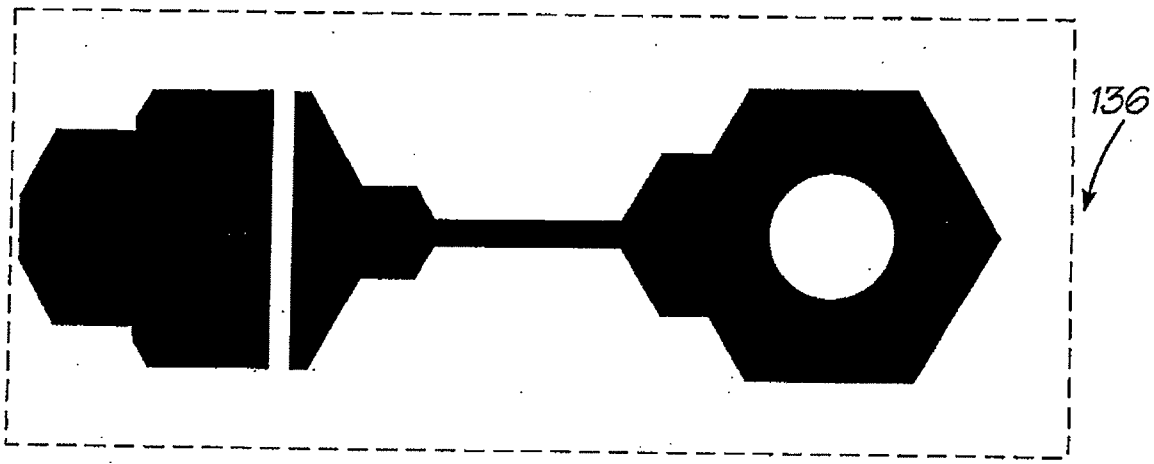

FIG. 10j

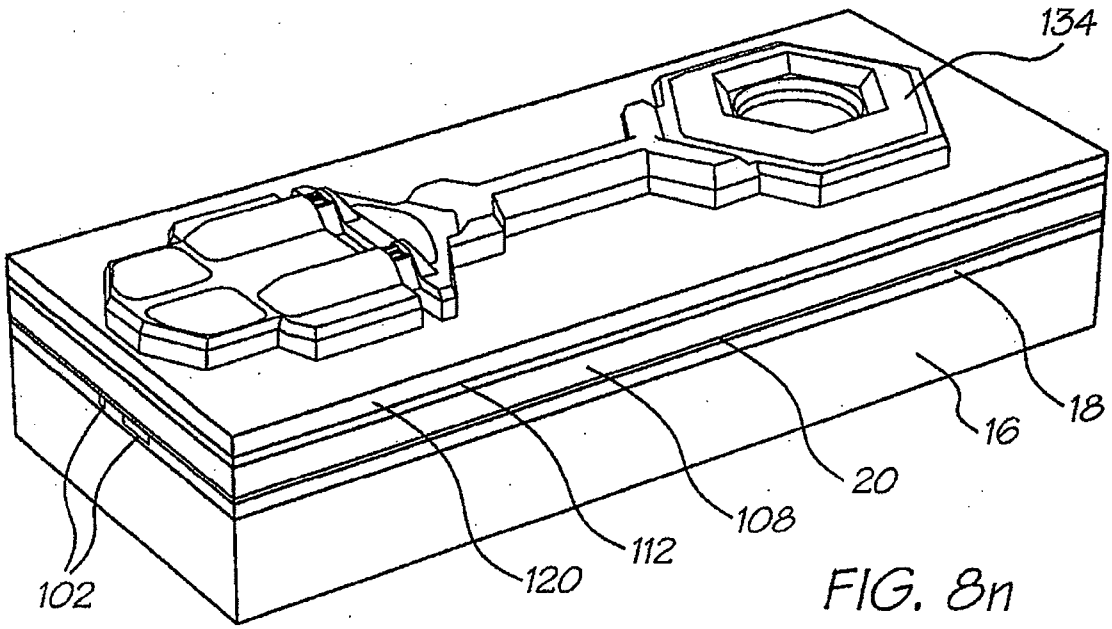
134
18
16
20
108
112
120
102

FIG. 8n

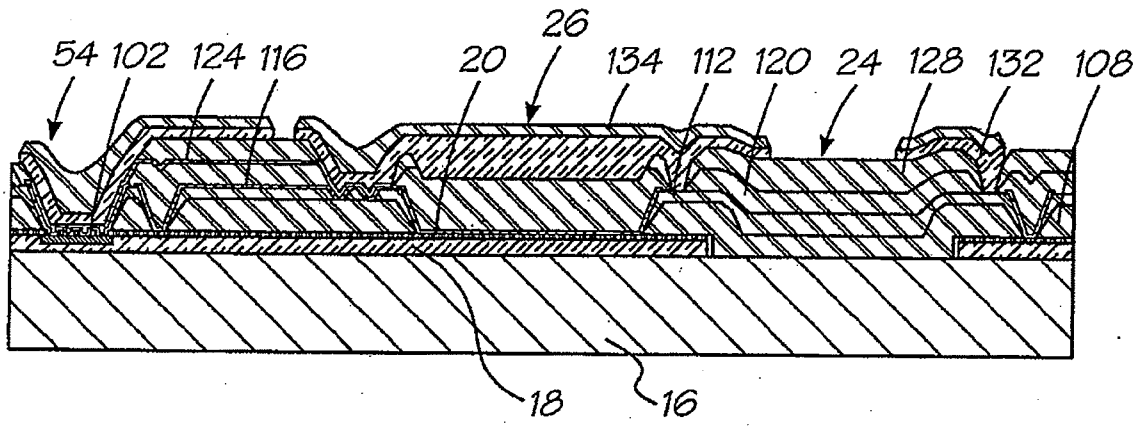
54
102
124
116
20
26
134
112
120
24
128
132
108
18
16

FIG. 9n

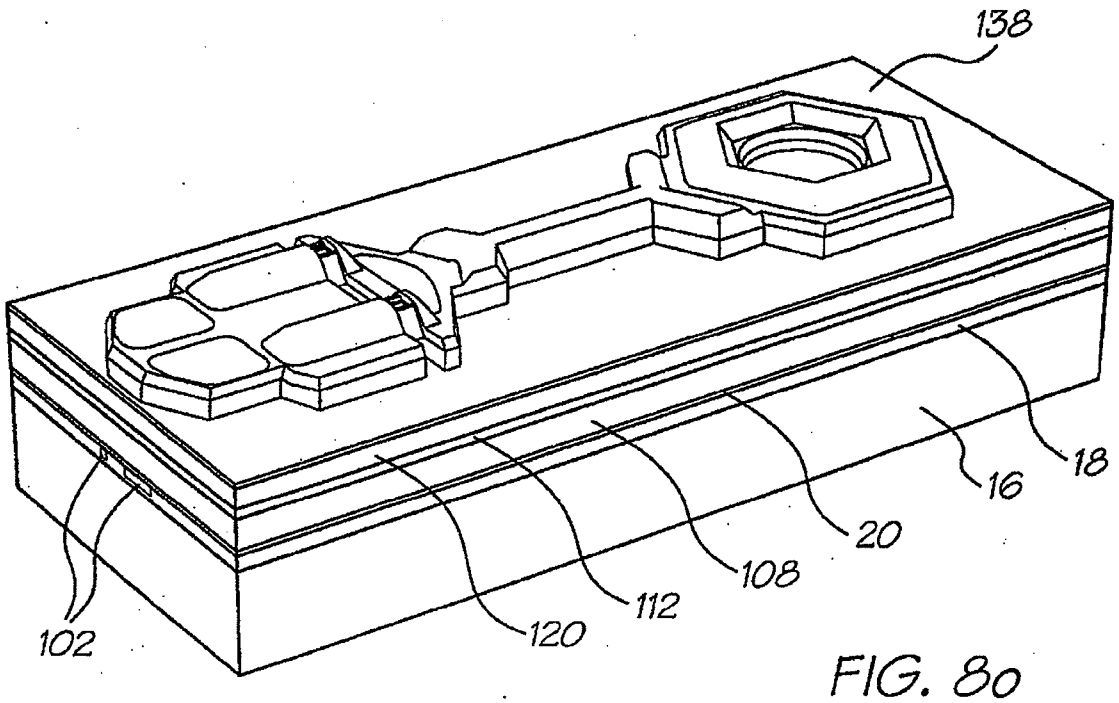
138
18
16
20
108
112
120
102

FIG. 8o

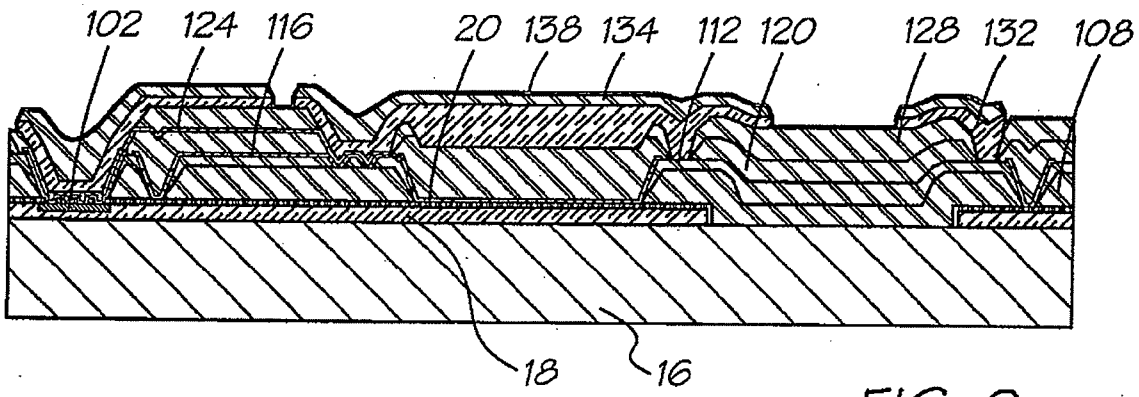
102
124
116
20
138
134
112
120
128
132
108
18
16

FIG. 9o

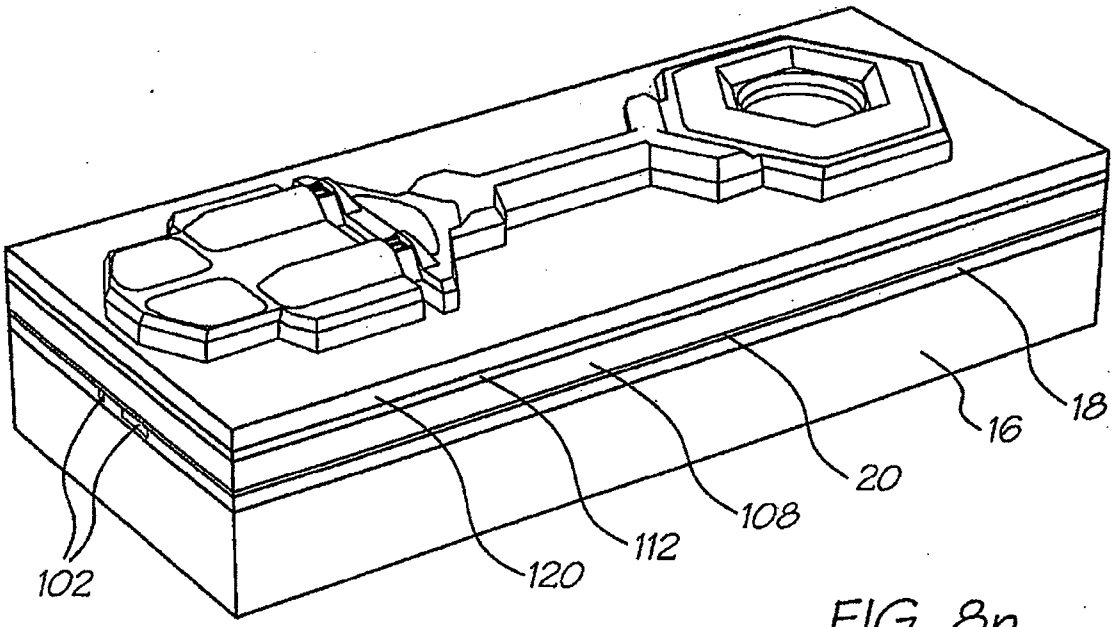
102
120
112
108
20
16
18

FIG. 8p

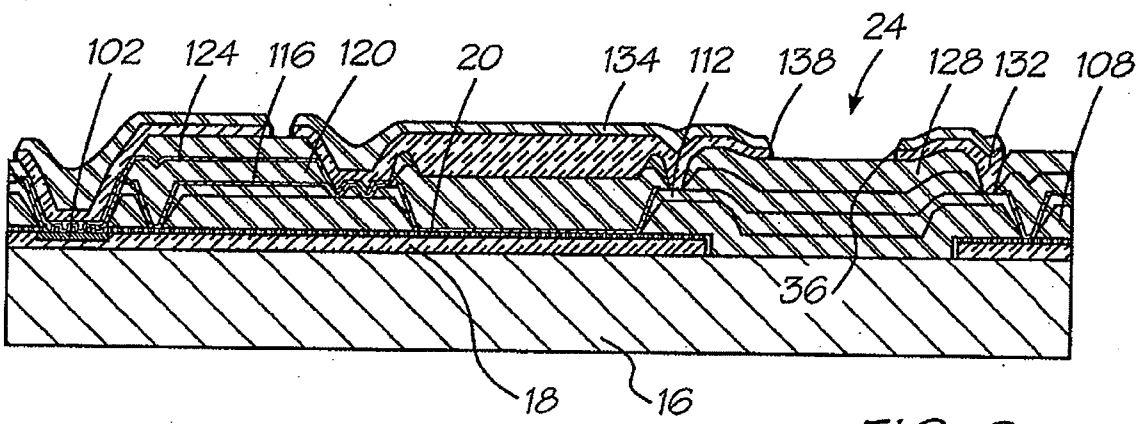
102
124
116
120
20
134
112
138
24
128
132
108
36
18
16

FIG. 9p

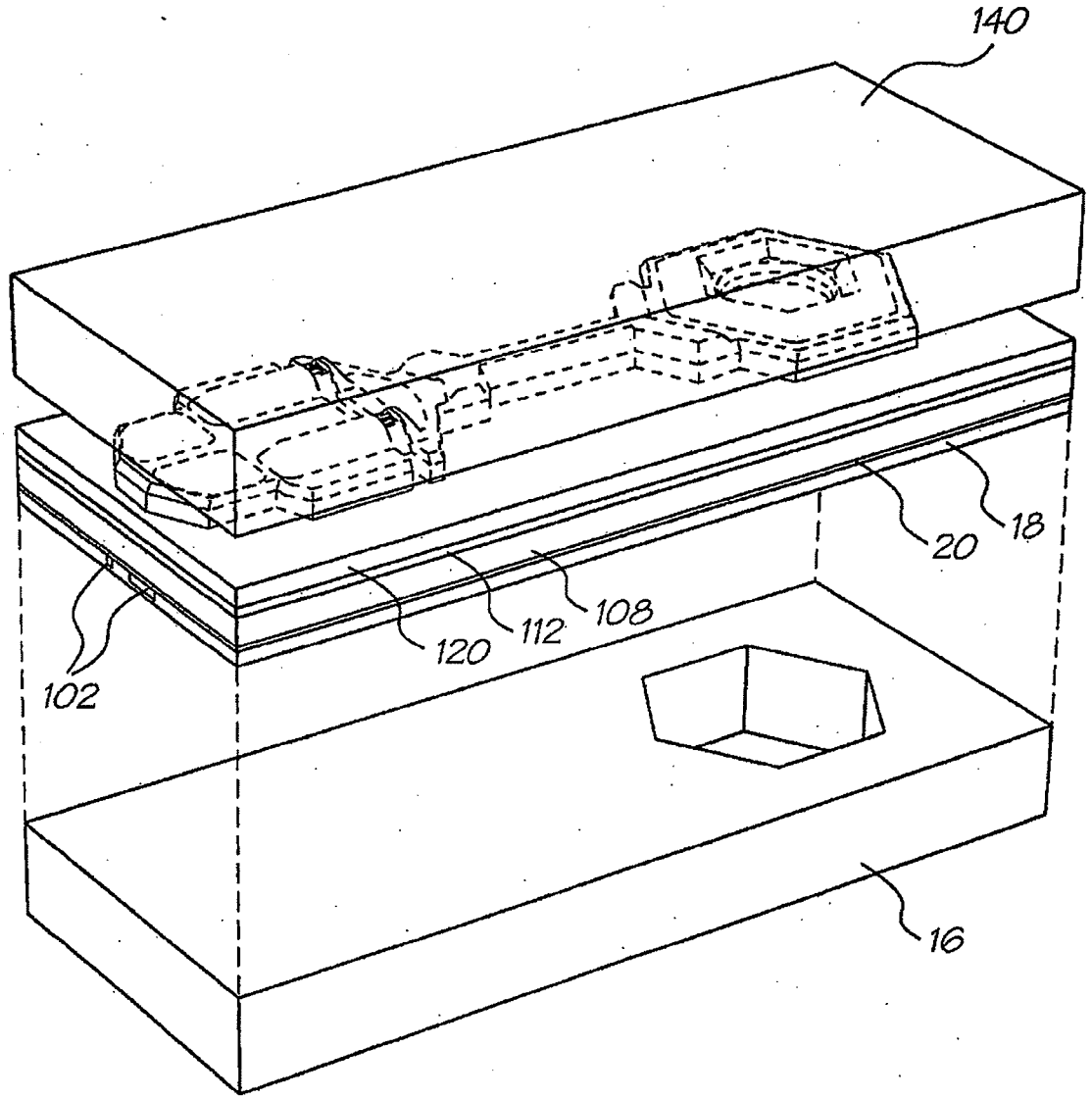

FIG. 8Q

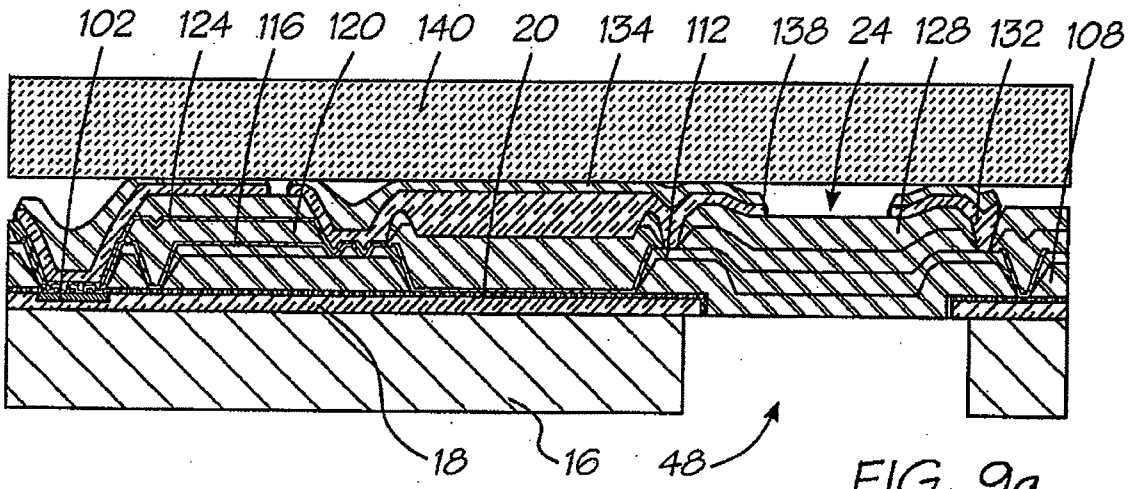

FIG. 9q

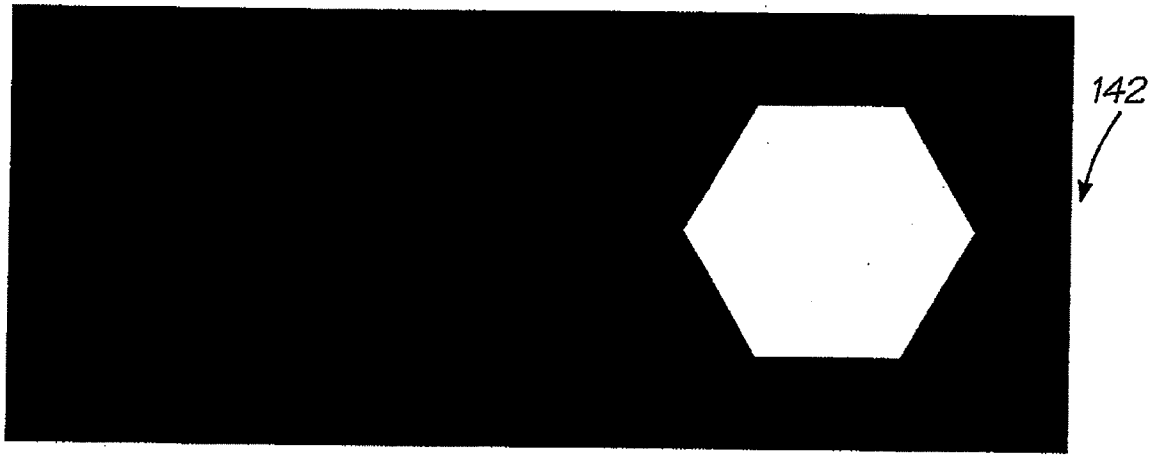

FIG. 10k

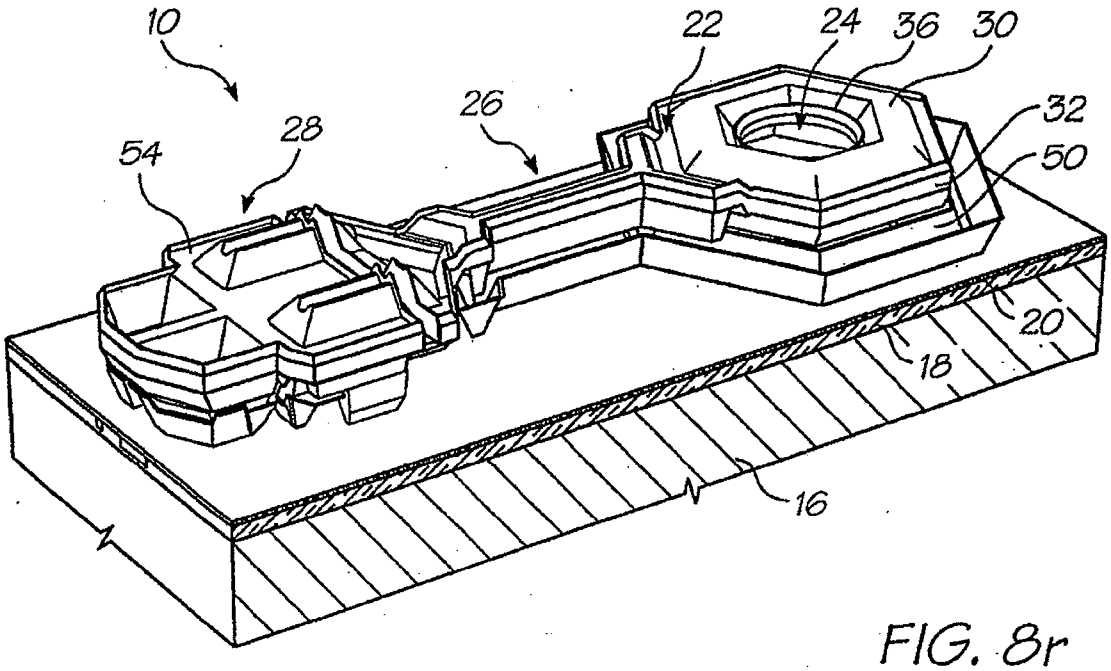
10
22
24
36
30
26
28
32
54
50
20
18
16

FIG. 8r

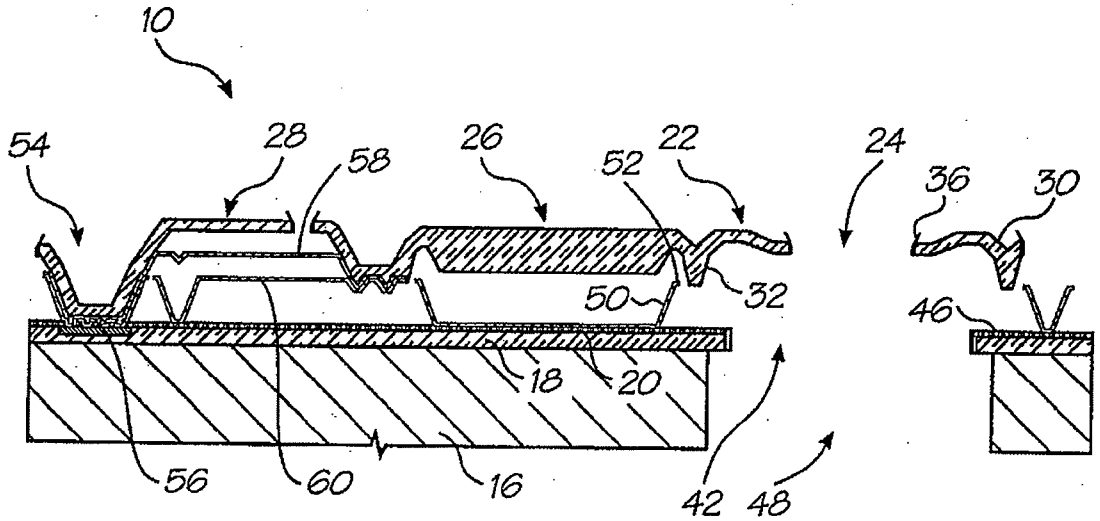
10
54
28
58
26
52
22
24
36
30
50
32
46
18
20
56
60
16
42
48

FIG. 9r

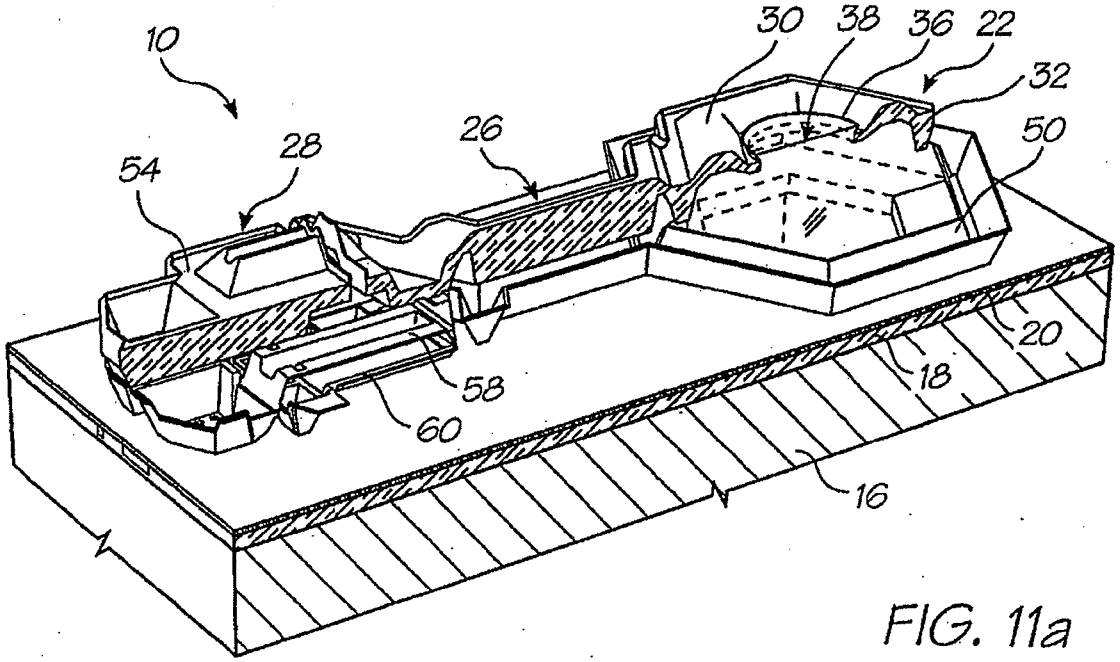

FIG. 11a

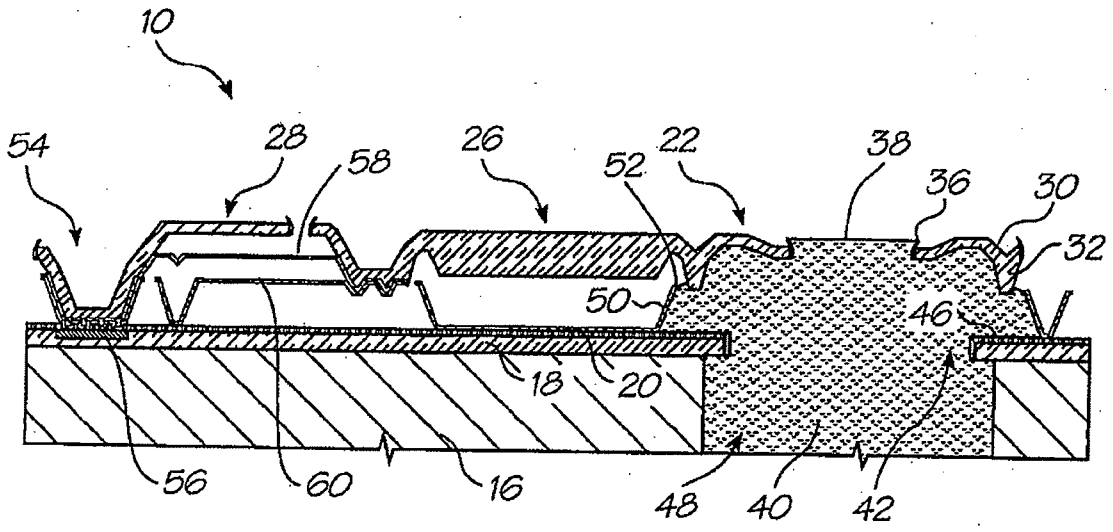

FIG. 12a

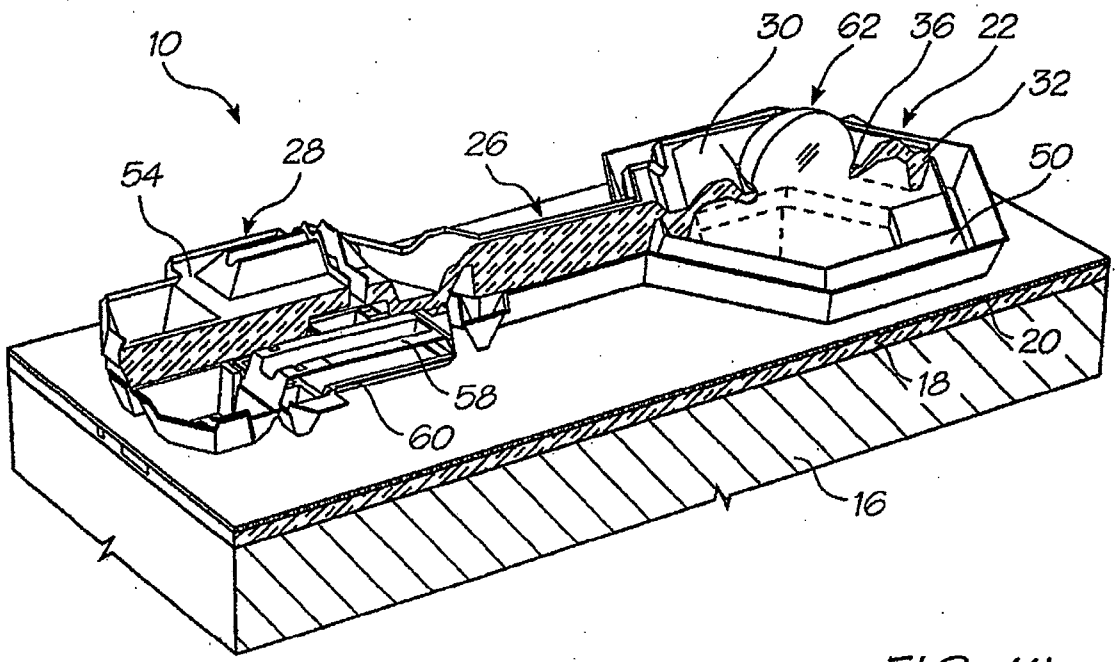

FIG. 11b

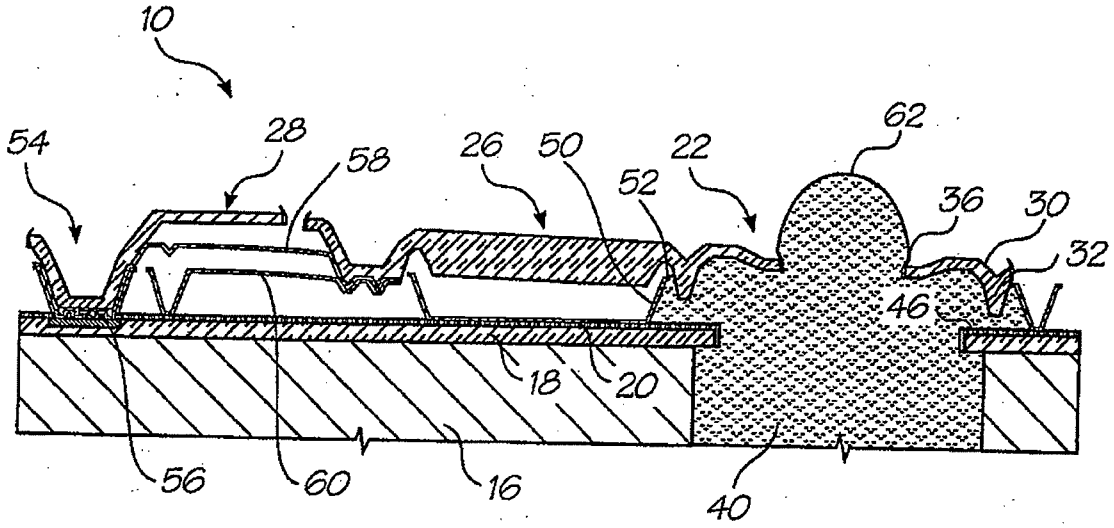

FIG. 12b

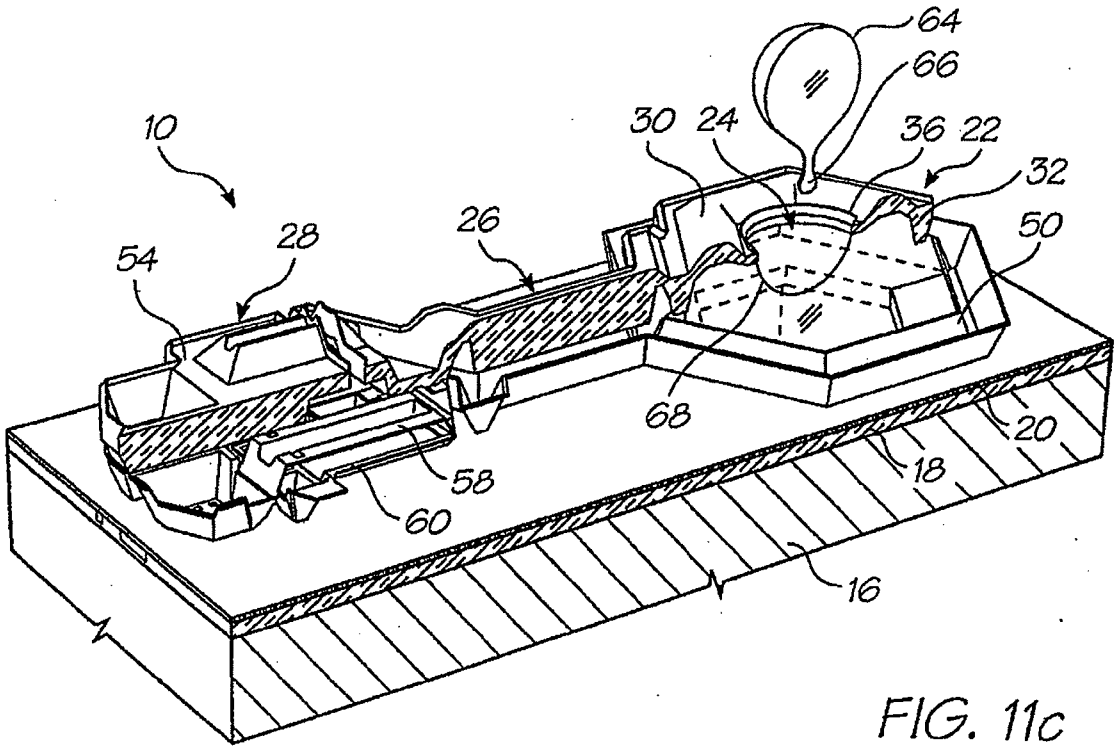

FIG. 11c

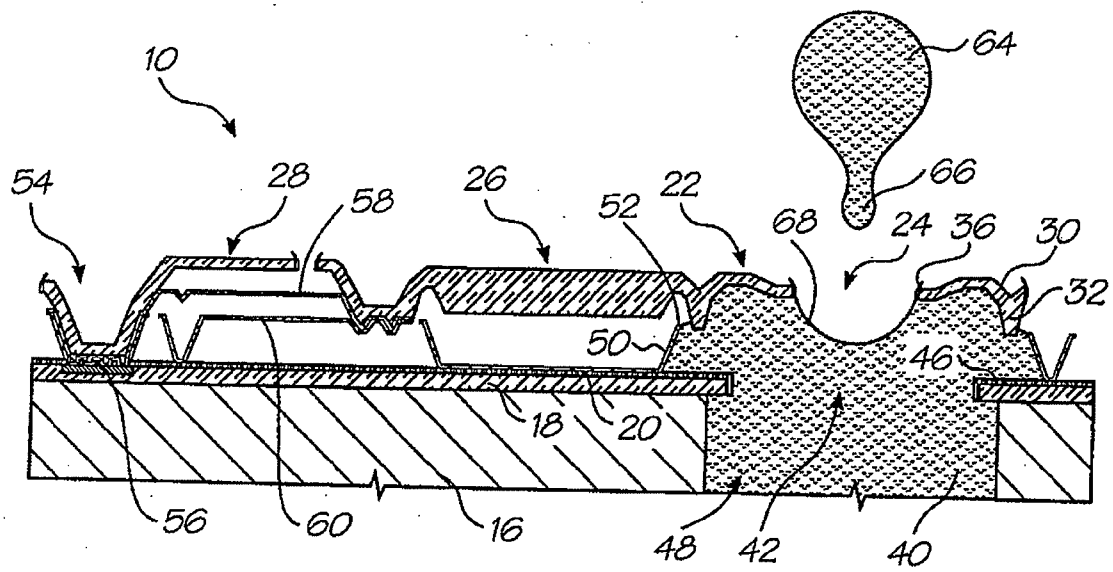

FIG. 12c