(12)特許協力条約に基づいて公開された国際出願

(19) 世界知的所有権機関
国際事務局

(43) 国際公開日
2003 年8 月14 日 (14.08.2003)

PCT

(10) 国際公開番号
WO 03/066752 A1

(51) 国際特許分類[7]: C09D 11/00 // B41M 5/00, B41J 2/01

(21) 国際出願番号: PCT/JP03/01106

(22) 国際出願日: 2003 年2 月4 日 (04.02.2003)

(25) 国際出願の言語: 日本語

(26) 国際公開の言語: 日本語

(30) 優先権データ:
特願2002-28068 2002 年2 月5 日 (05.02.2002) JP
特願2002-145855 2002 年5 月21 日 (21.05.2002) JP

(71) 出願人 (米国を除く全ての指定国について): 株式会社リコー (RICOH COMPANY LTD.) [JP/JP]; 〒143-8555 東京都 大田区 中馬込１丁目３番６号 Tokyo (JP).

(72) 発明者; および
(75) 発明者/出願人 (米国についてのみ): 南場 通彦 (NAMBA,Michihiko) [JP/JP]; 〒244-0002 神奈川県 横浜市 戸塚区矢部町７７０−６３ Kanagawa (JP). 得能 敏郎 (TOKUNO,Toshiroh) [JP/JP]; 〒225-0012 神奈川県 横浜市 青葉区あざみ野南２−２−１４フェリースあざみ野南Ａ−１ Kanagawa (JP). 後藤 明彦 (GOTOH,Akihiko) [JP/JP]; 〒243-0018 神奈川県 厚木市 中町３−１４−８ボンメゾン本厚木７０１ Kanagawa (JP). 永井 希世文 (NAGAI,Kiyofumi) [JP/JP]; 〒194-0044 東京都 町田市 成瀬２２１２番地１ファインヒル・ヴィレッジ１０２ Tokyo (JP).

(74) 代理人: 武井 秀彦 (TAKEI,Hidehiko); 〒151-0053 東京都 渋谷区 代々木２丁目１３番５号 ＫＴ新宿ビル １０階 武井特許事務所 Tokyo (JP).

(81) 指定国 (国内): CN, SG, US.

(84) 指定国 (広域): ヨーロッパ特許 (AT, BE, BG, CH, CY, CZ, DE, DK, EE, ES, FI, FR, GB, GR, HU, IE, IT, LU, MC, NL, PT, SE, SI, SK, TR).

[続葉有]

(54) Title: INK FOR INK-JET RECORDING, INK SET, INK CARTRIDGE, RECORDER, AND RECORDING METHOD

(54) 発明の名称: インクジェット記録用インク、インクセット、インクカートリッジ、記録装置、記録方法

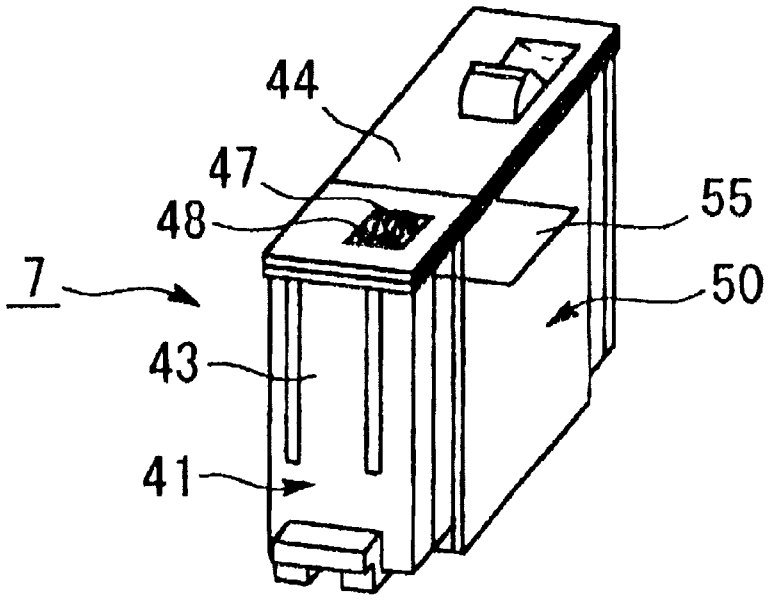

(57) Abstract: An ink and ink set characterized in that both a combination of a specific wetting agent, a penetrating agent, and a water-soluble organic solvent and use of a surfactant, particularly a fluorine surfactant are enabled by using a water dispersion in which polymer particles contain a colorant. Even when a plane paper is printed at high speed by an ink-jet recording by using this ink and ink set, the ink and ink set can realize a pigment ink for ink-jet recording, an ink set, an ink-jet recording method, an ink cartridge, and a recorder which have an excellent ejection stability and an excellent preservability, and provide (1) good color tone, (2) high image density, (3) a recorded image free of unsharpness near a character or image and feathering and high in sharpness, (4) less boundary color bleed between different colors, (5) an image adaptable to both-side printing and causing less strike-through, and (6) image fastness such as water resistance and light resistance.

[続葉有]

WO 03/066752 A1

添付公開書類:
— 国際調査報告書

２文字コード及び他の略語については、定期発行される各*PCT*ガゼットの巻頭に掲載されている「コードと略語のガイダンスノート」を参照。

(57) 要約:

本発明は、ポリマー微粒子に色材を含有させた水分散体を用いて、特定の湿潤剤、浸透剤、水溶性有機溶剤の組合せ、界面活性剤と特にフッ素系界面活性剤との併用を同時に満たすことを特徴とするインク及びインクセットである。

このインク及びインクセットにより、インクジェット記録方法を用いて普通紙に高速で印字した際にも、吐出安定性や保存安定性に優れ、かつ①良好な色調、②高い画像濃度、③文字、画像の周辺部分にボケ、にじみ（以下フエザリングと称する）の生じない鮮鋭度の高い記録画像、④異なる色間の境界にじみ（カラーブリード）、⑤両面印刷にも耐えうる裏抜けの少ない画像、⑥耐水性や耐光性などの画像の堅牢性を与えることのできるインクジェット記録用顔料インク、インクセット、インクジェット記録方法、インクカートリッジ、及び記録装置を提供することができる。