FIG.1A

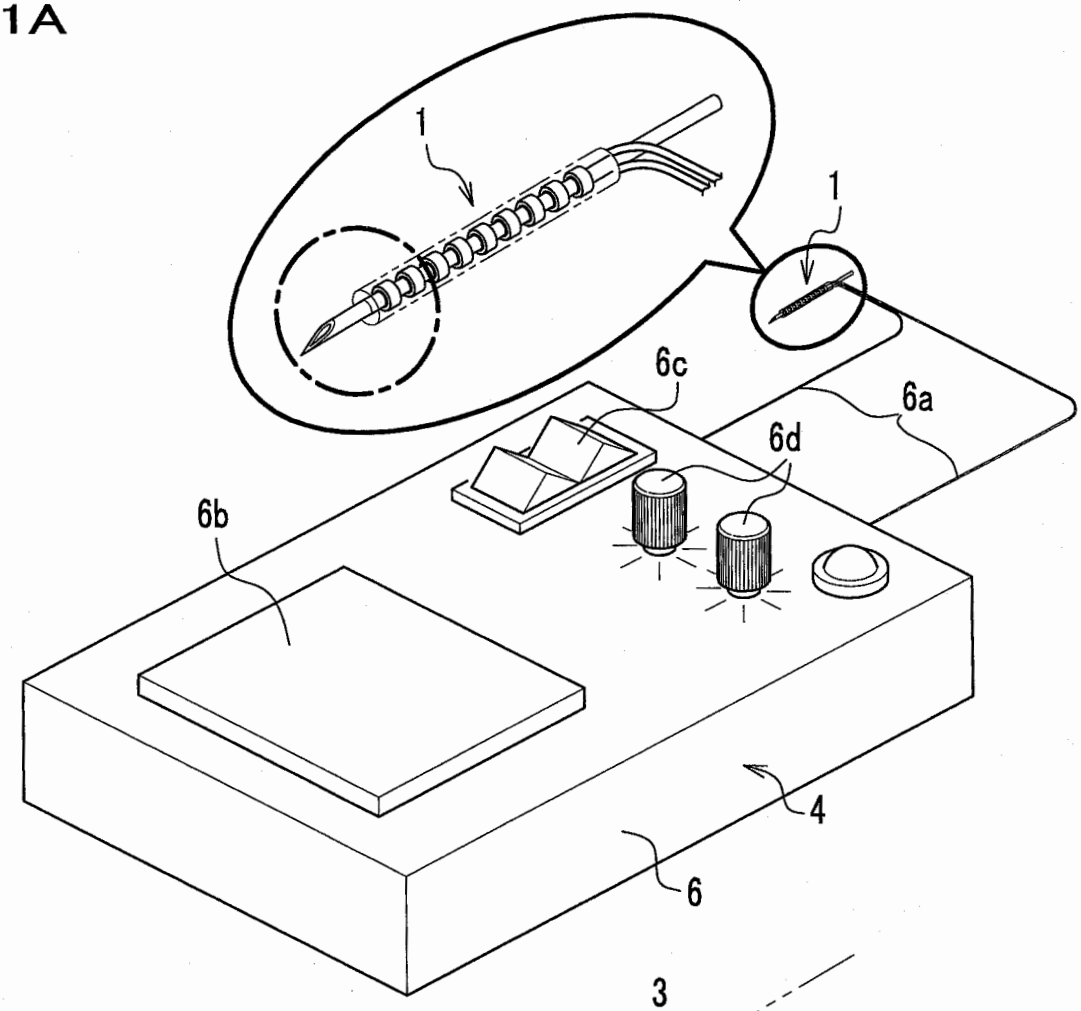

FIG.1B

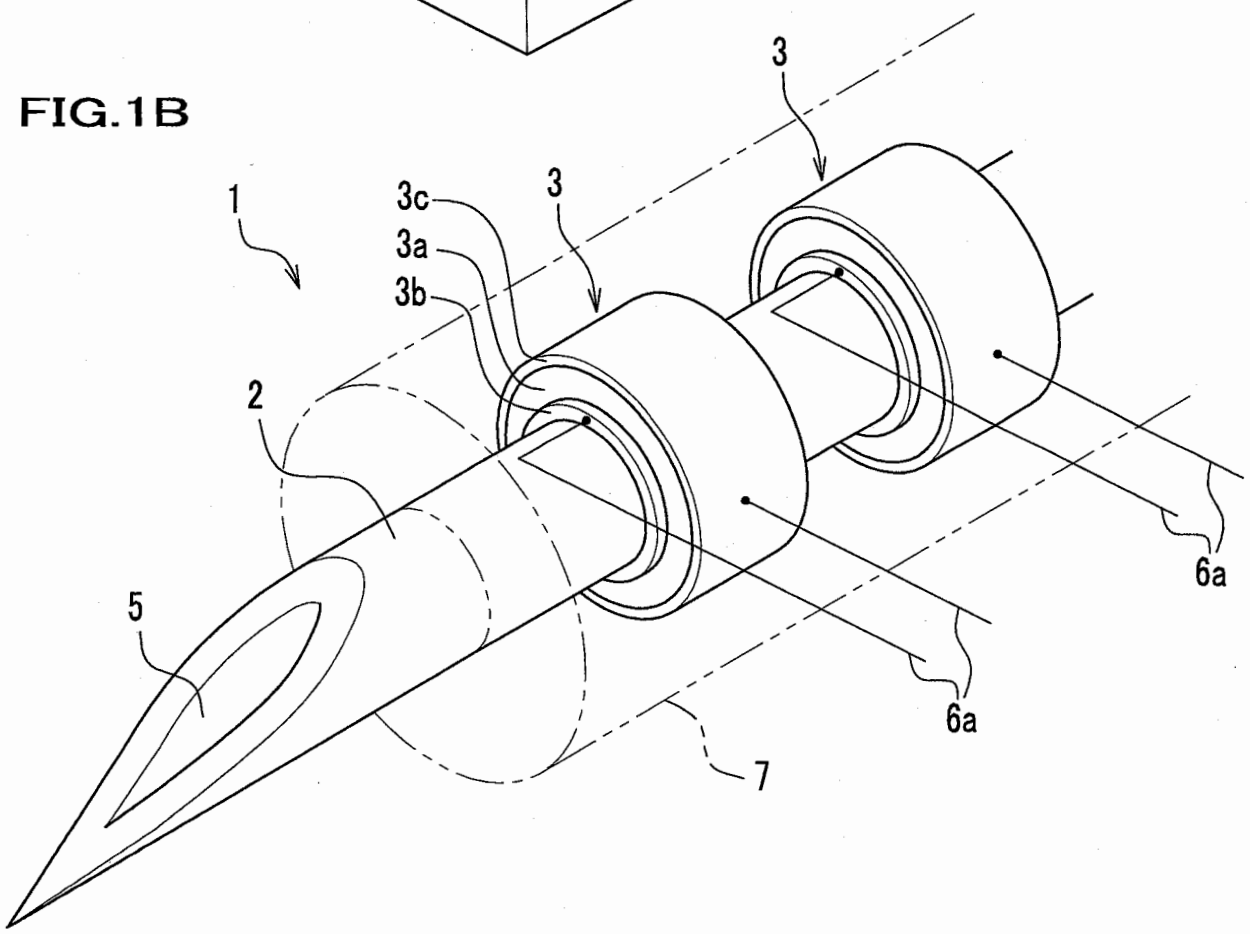

FIG.2

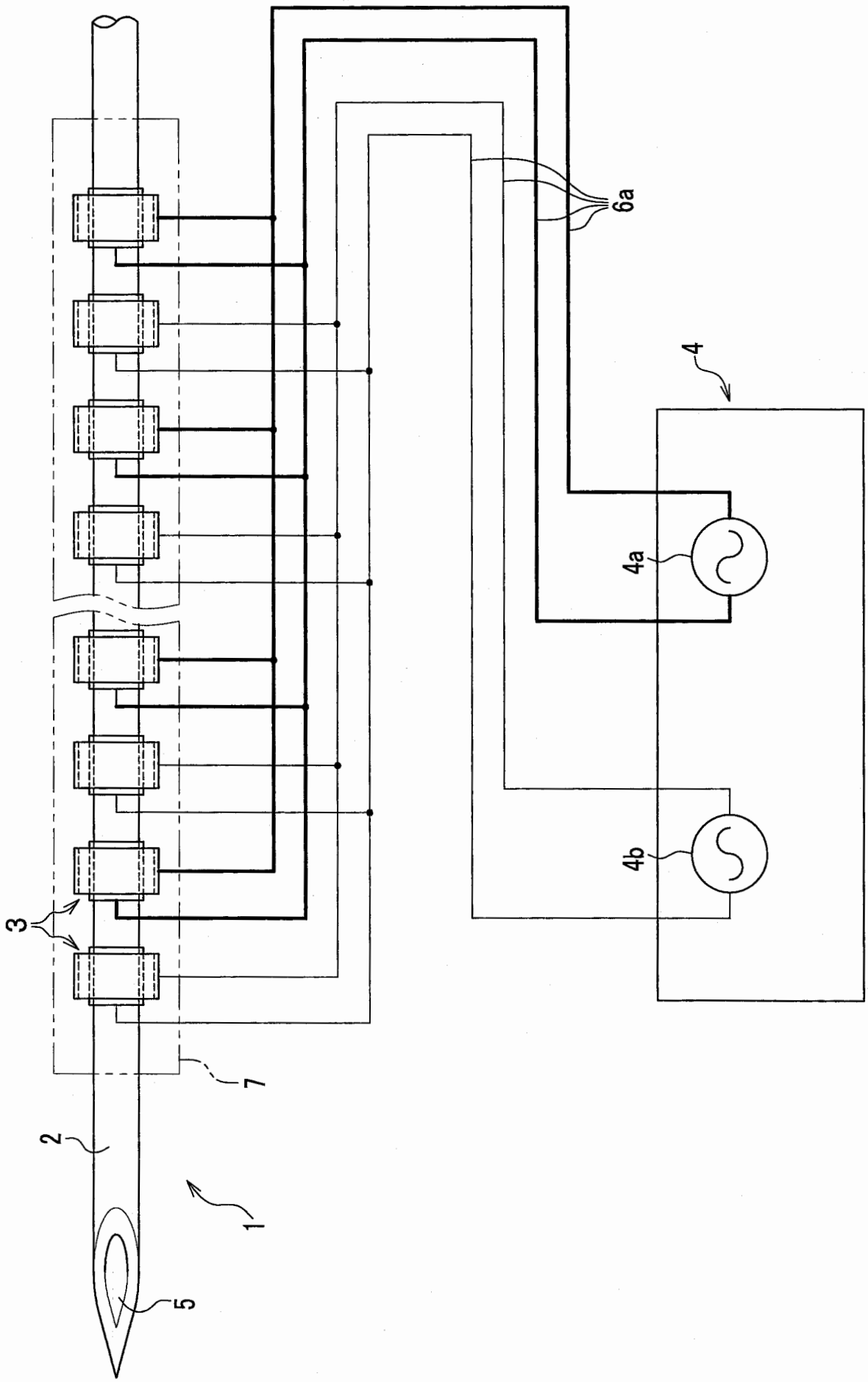

FIG.3A

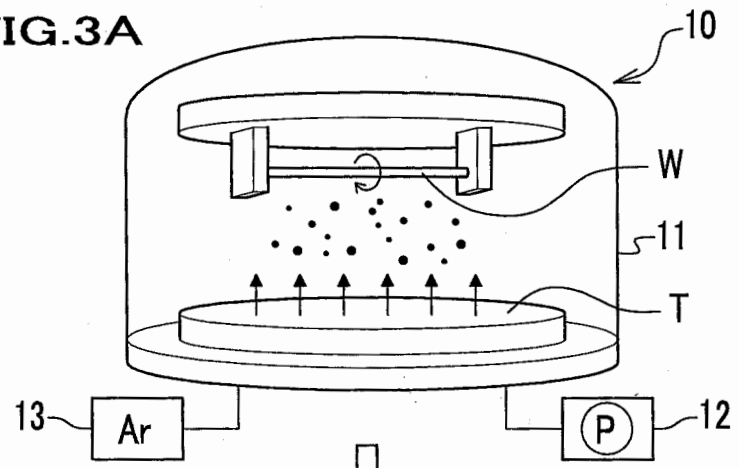

FIG.3B

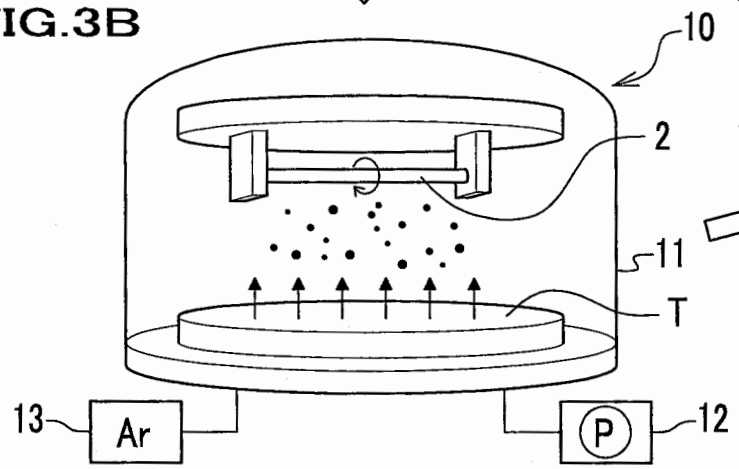

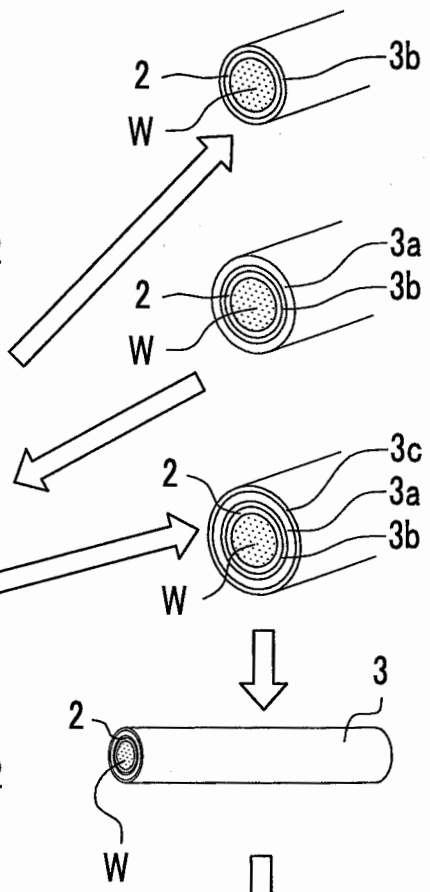

FIG.3C

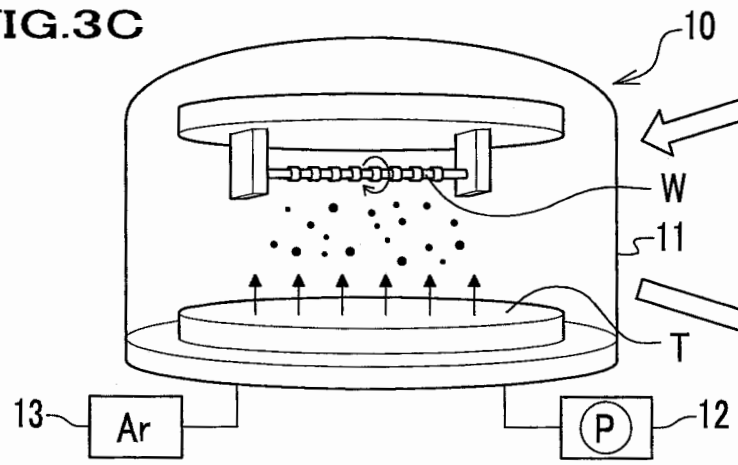

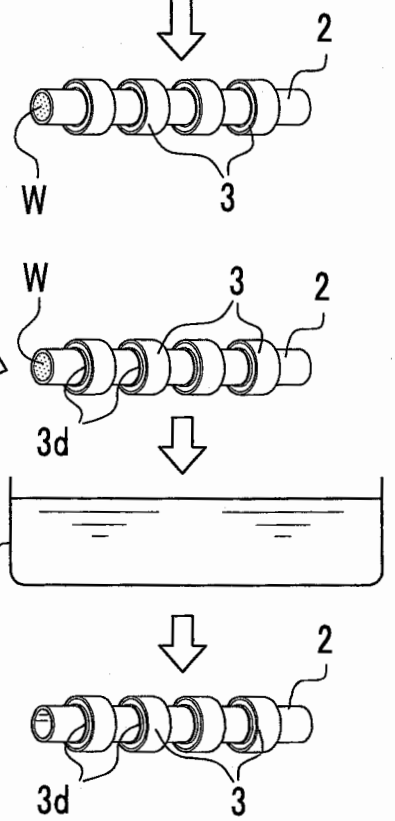

FIG.4A

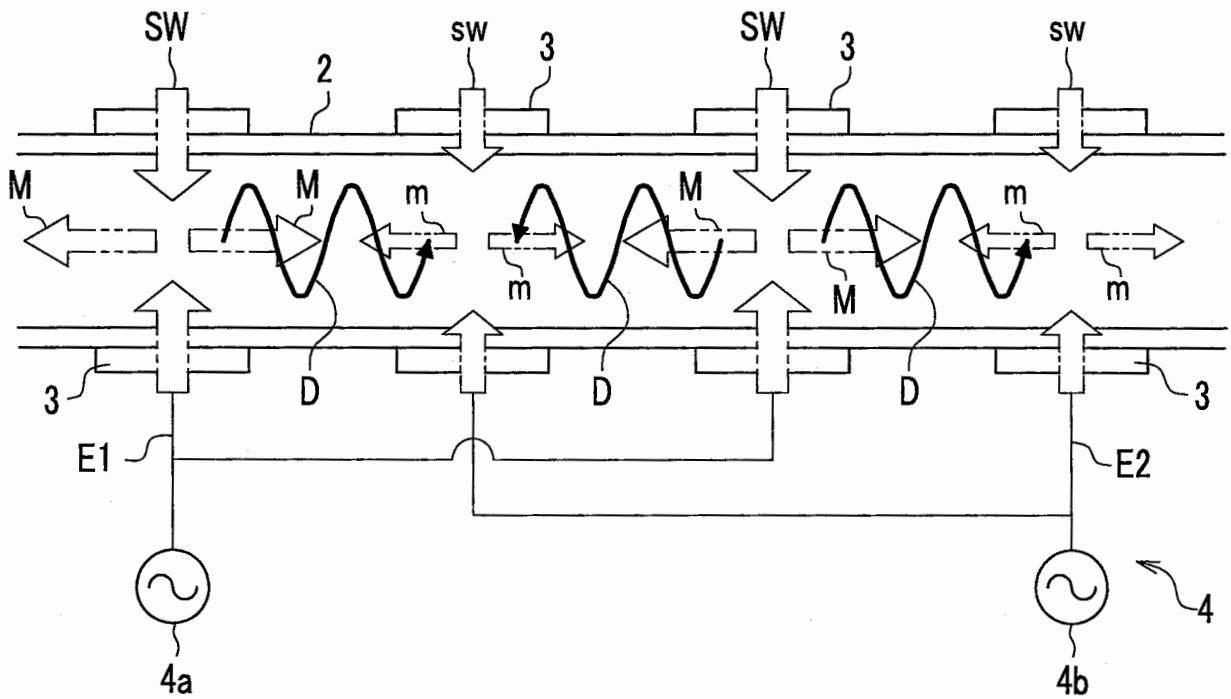

FIG.4B

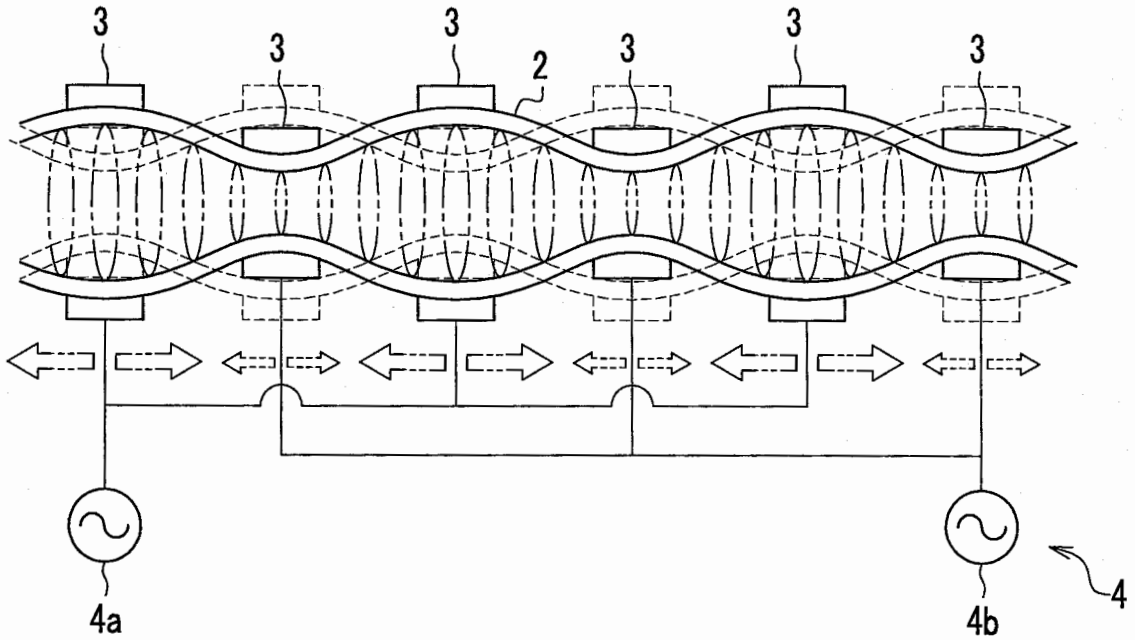

FIG.5A

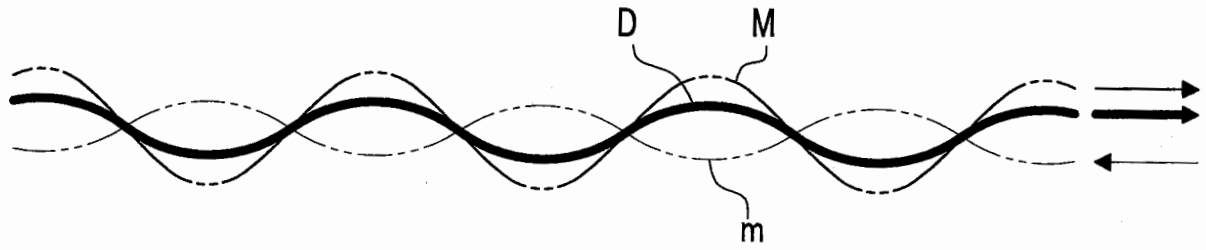

FIG.5B

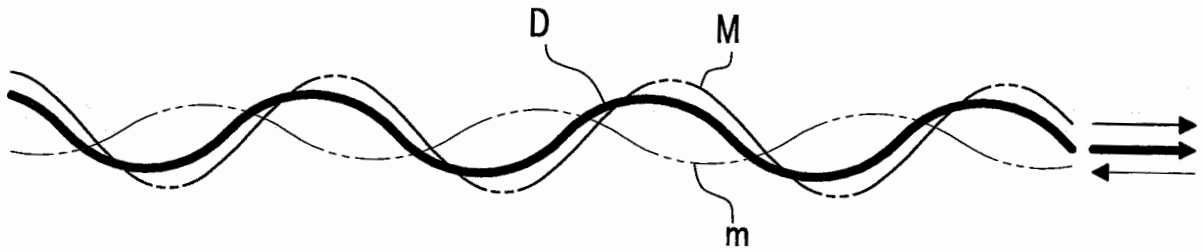

FIG.5C

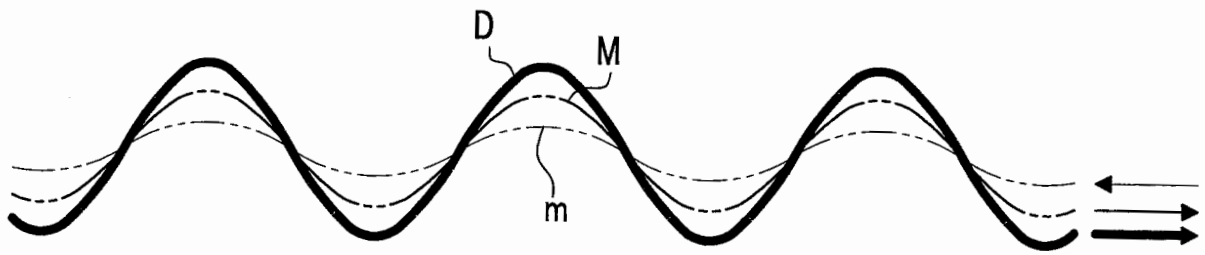

FIG.6

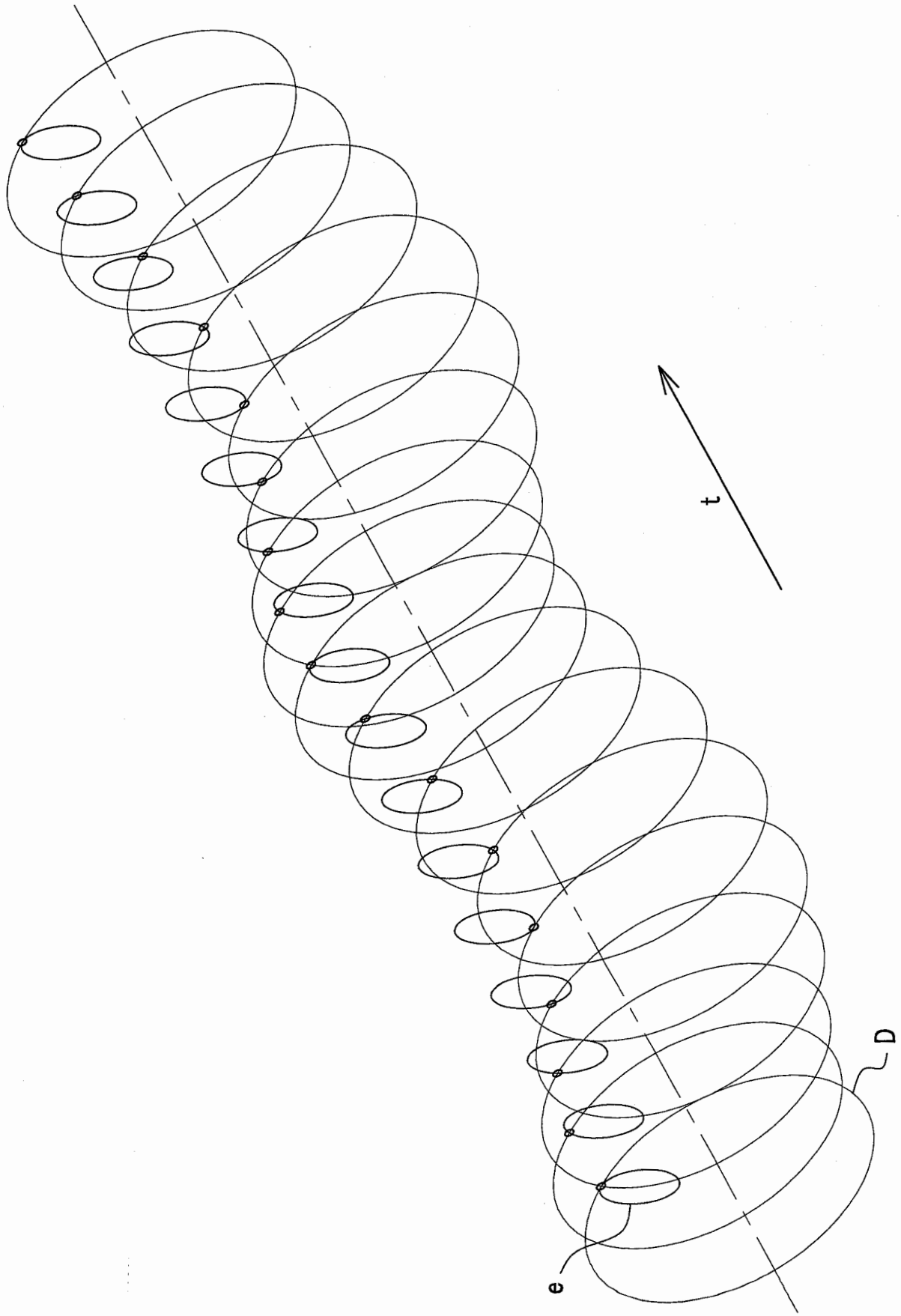

FIG.7A

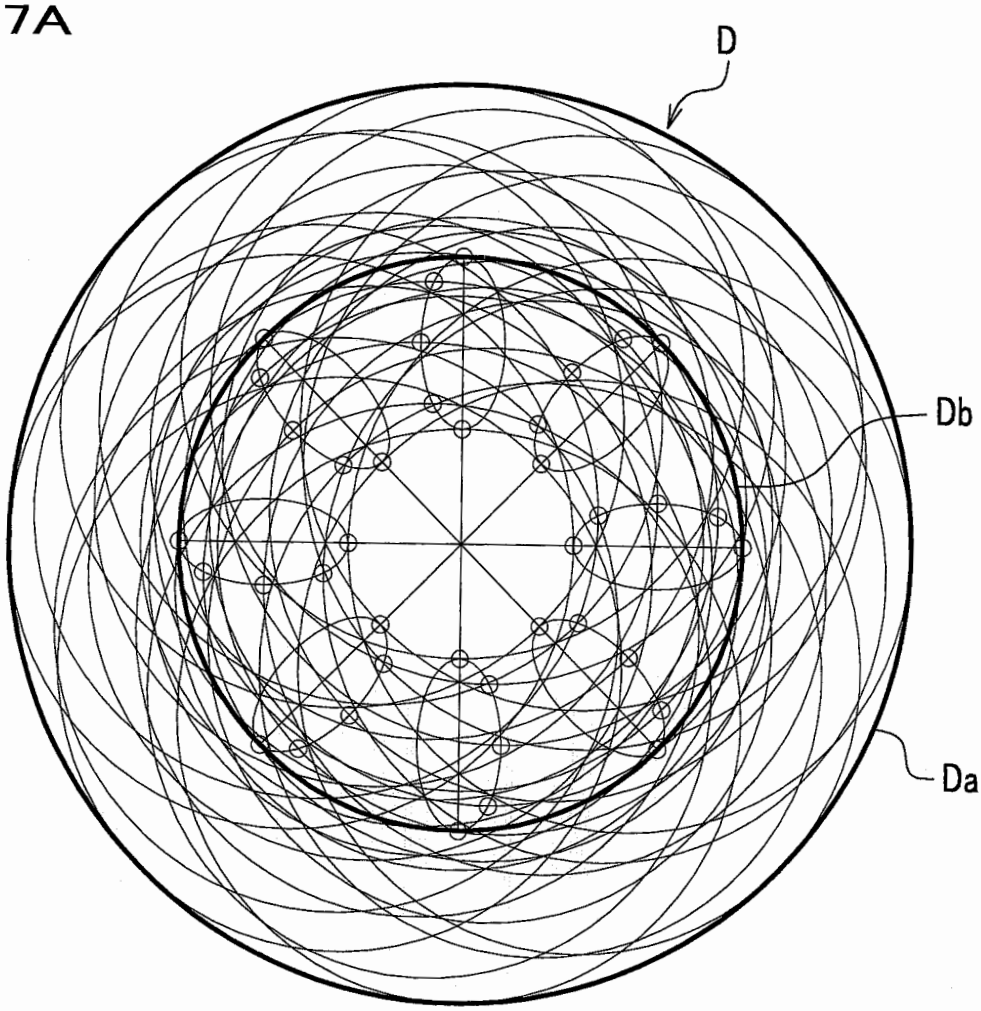

FIG.7B

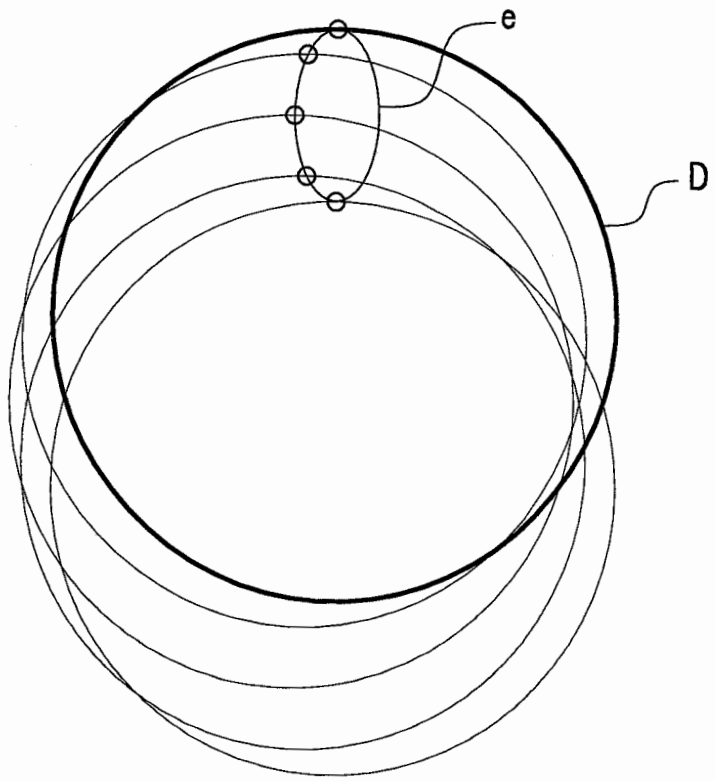

FIG.8A

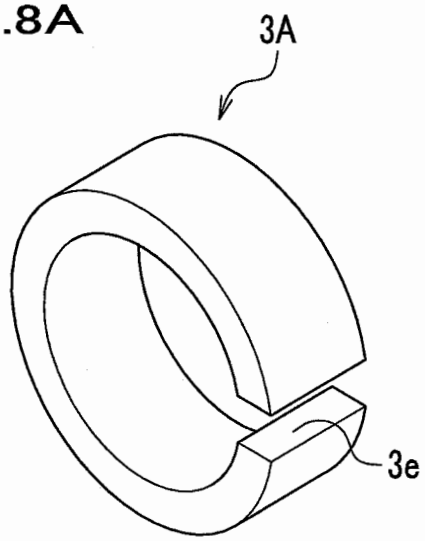

FIG.8B

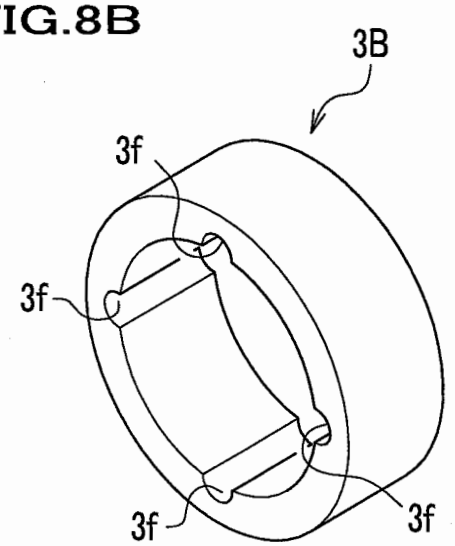

FIG.9

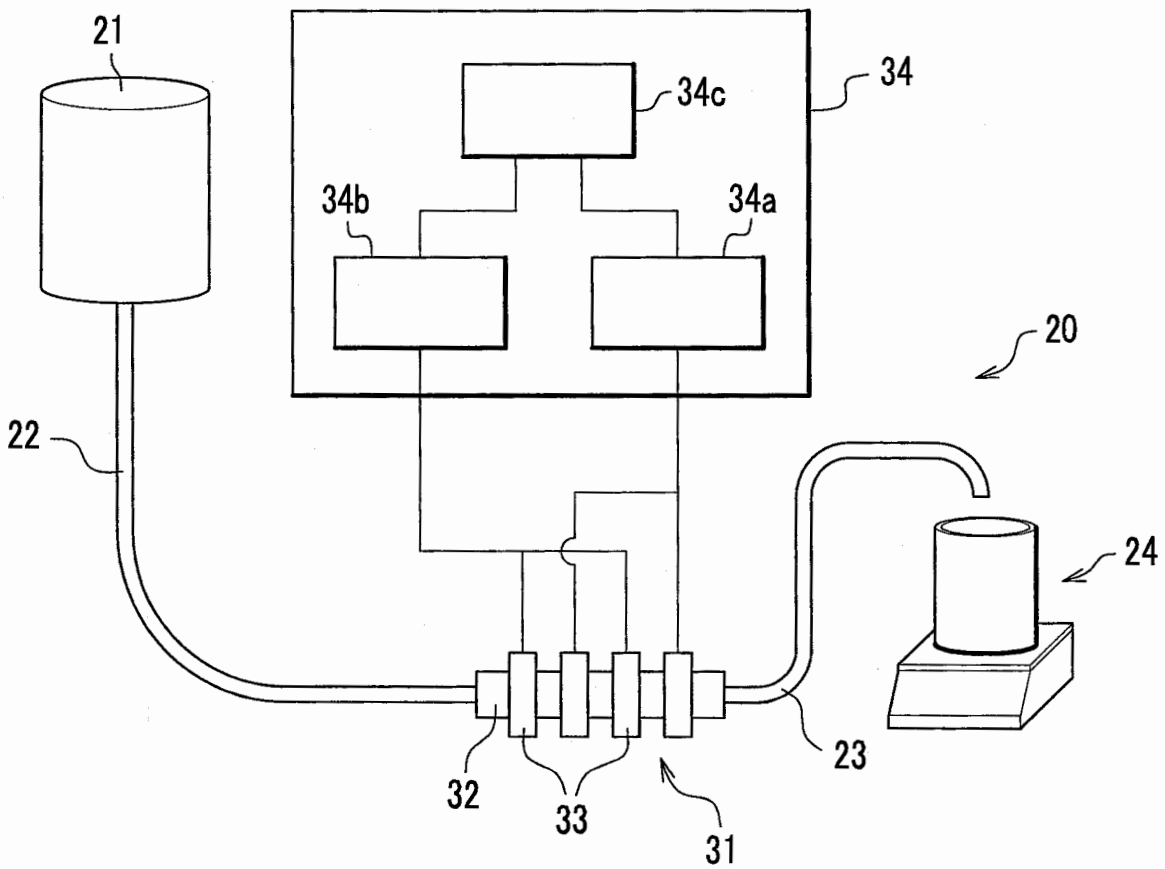

FIG.10A

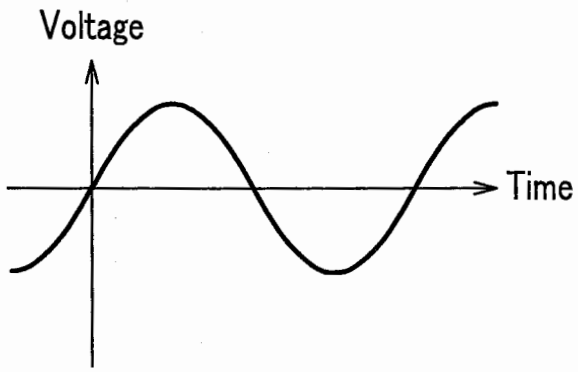

FIG.10B

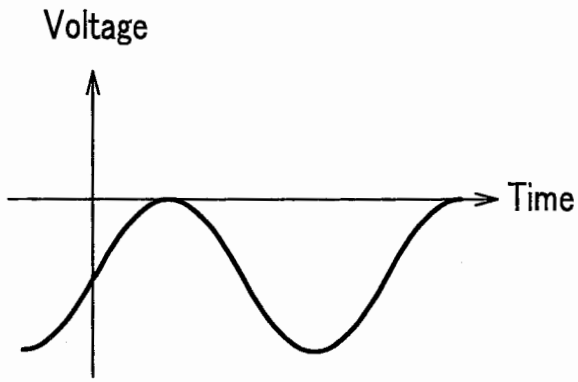

FIG.10C

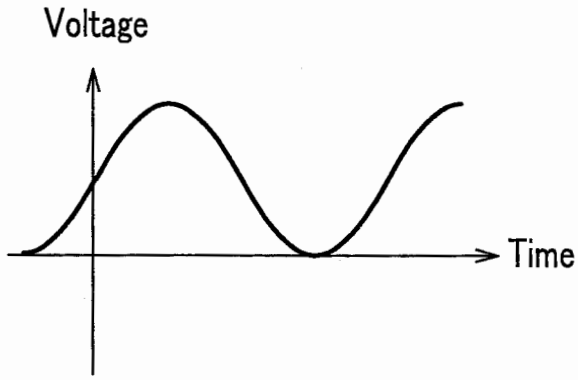

FIG.11A PZT element

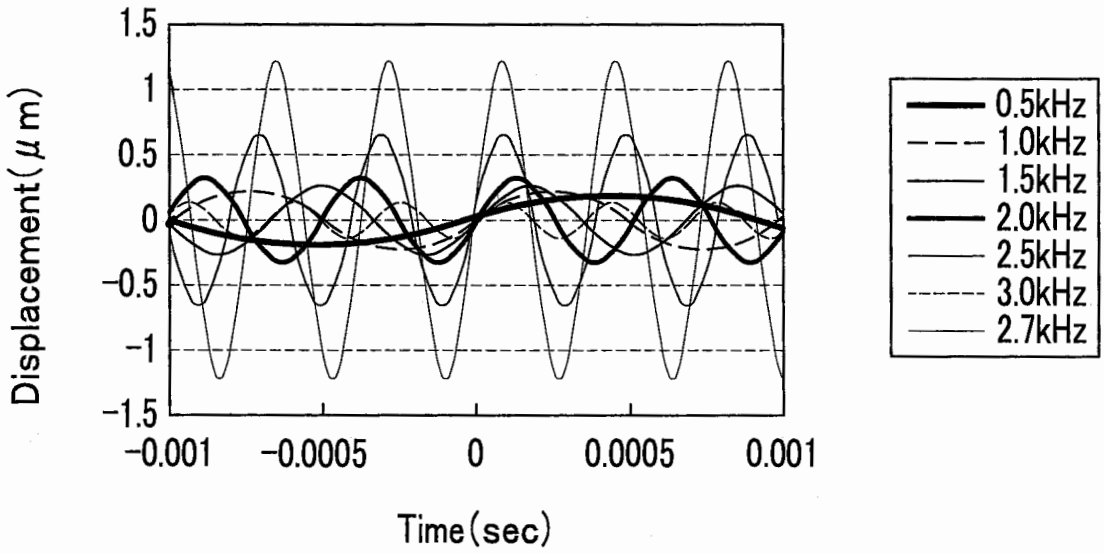

FIG.11B PZT element with silicon tube

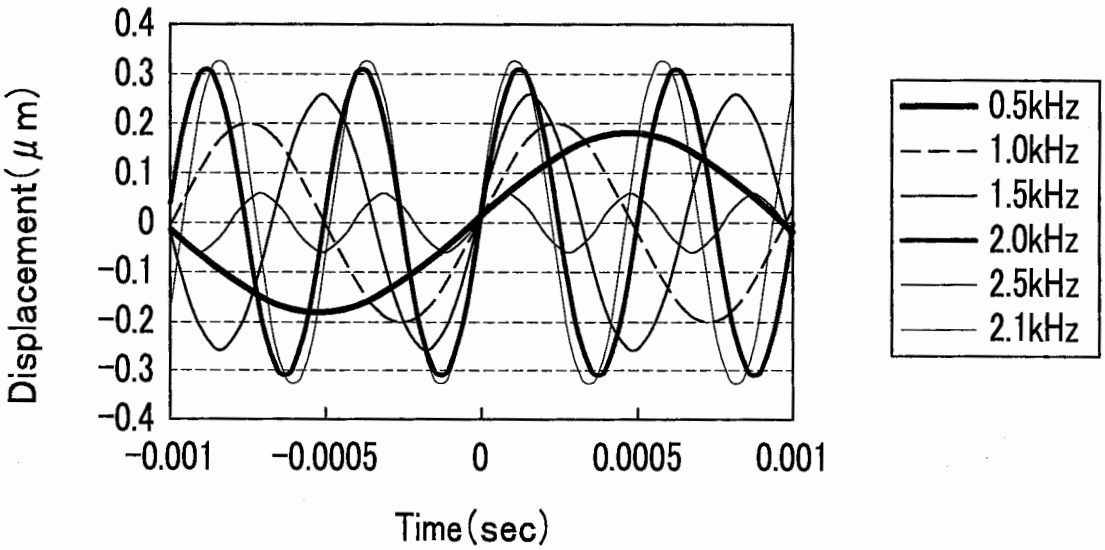

FIG.12

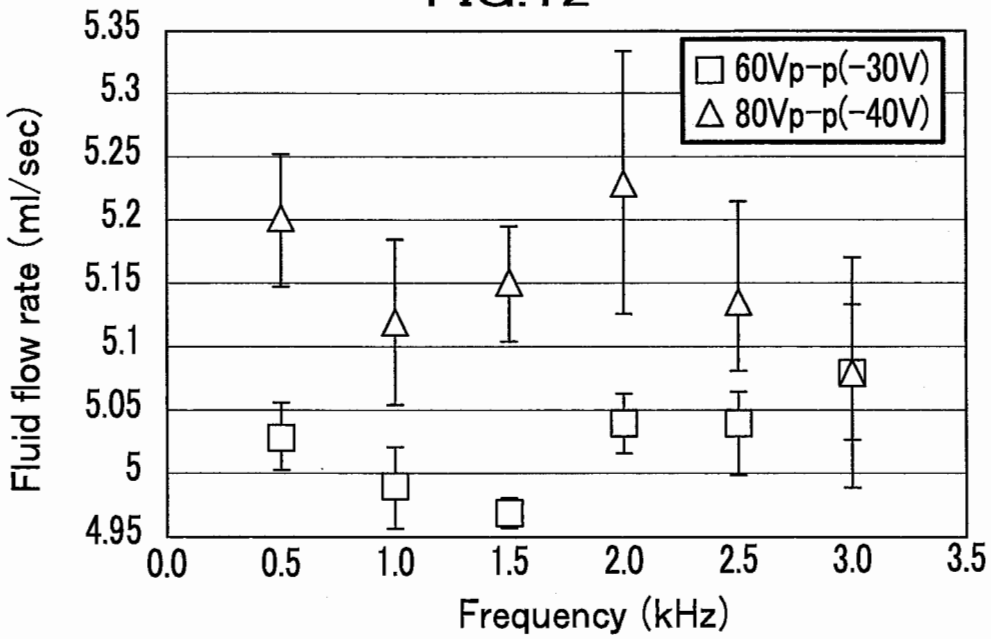

FIG.13

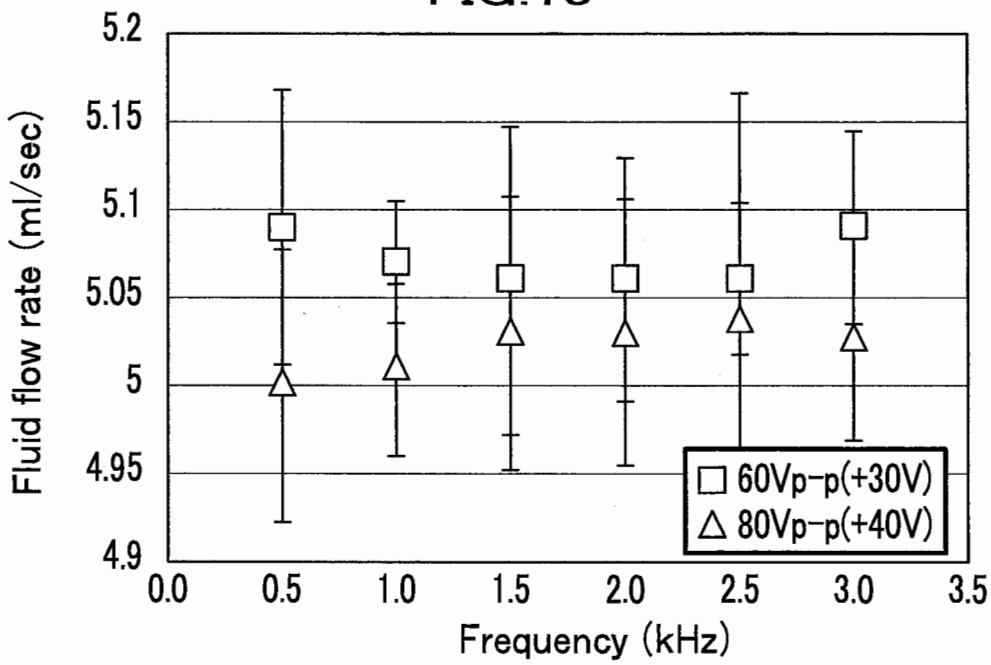

FIG.14

