FIG. 1

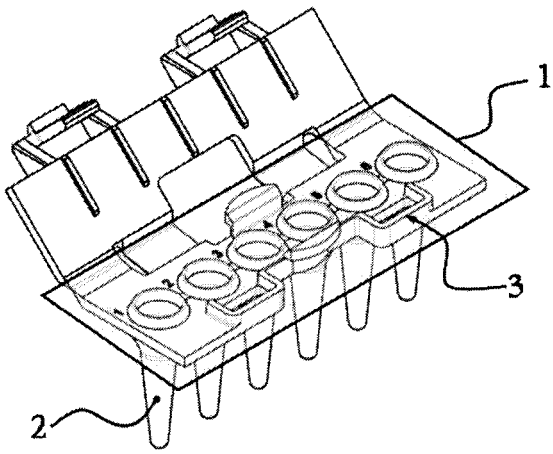

5

FIG. 2

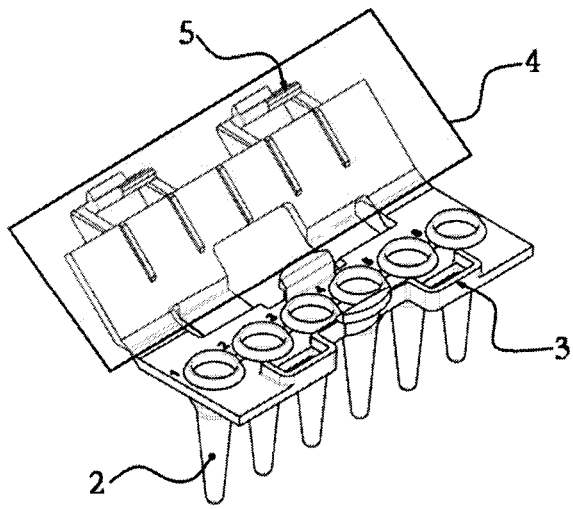

FIG. 3

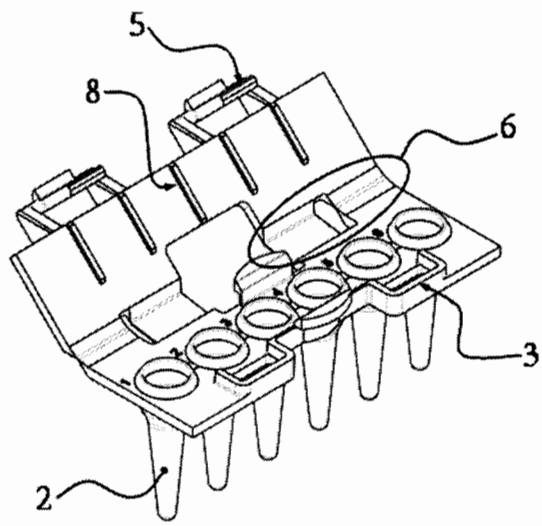

5

FIG. 4

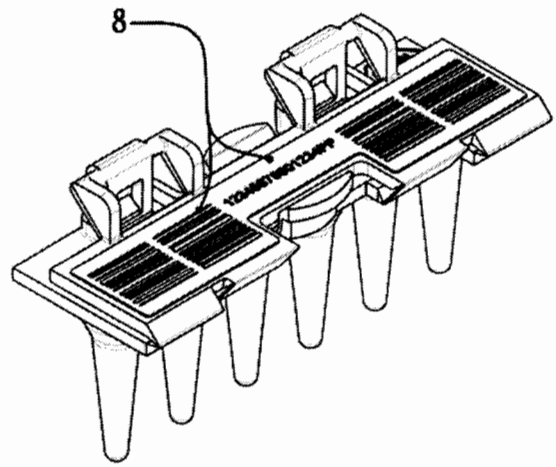

FIG. 5

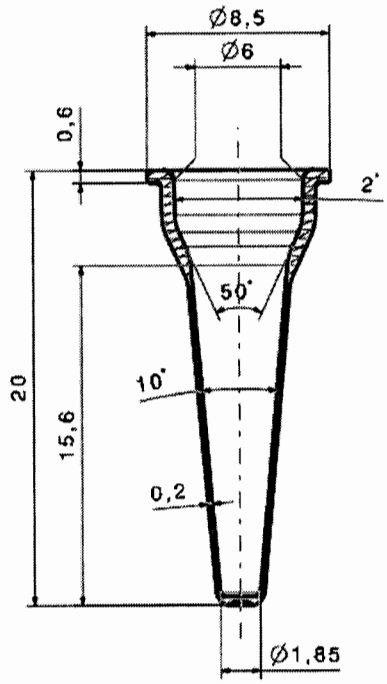

5

FIG. 6A

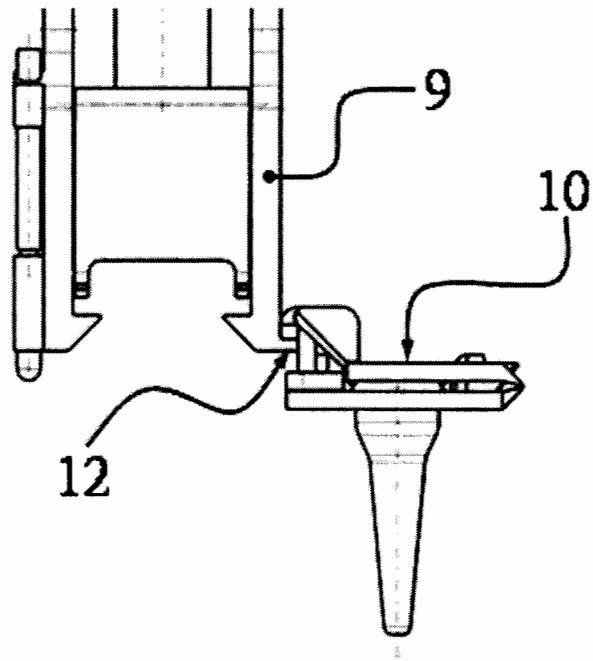

FIG. 6B

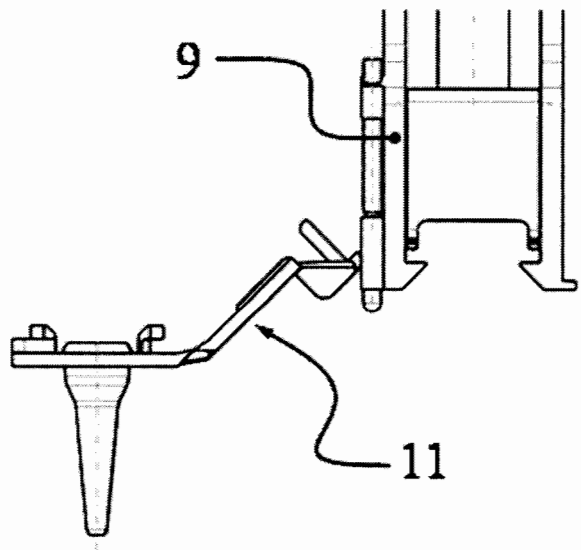

Fig. 7

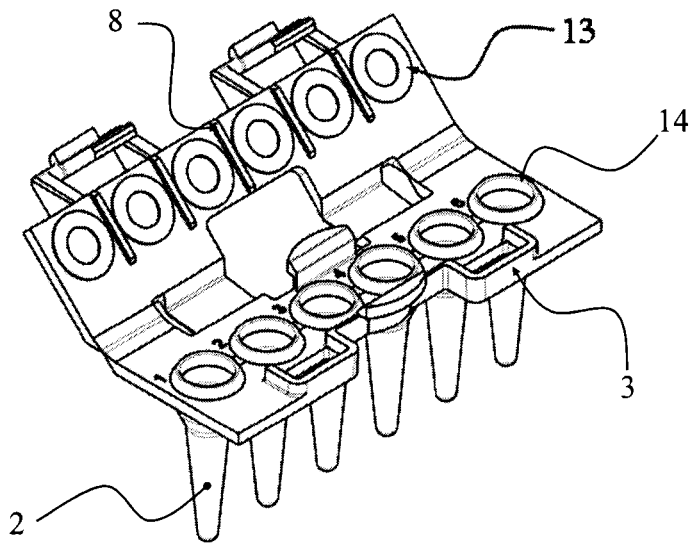

Fig. 8

A

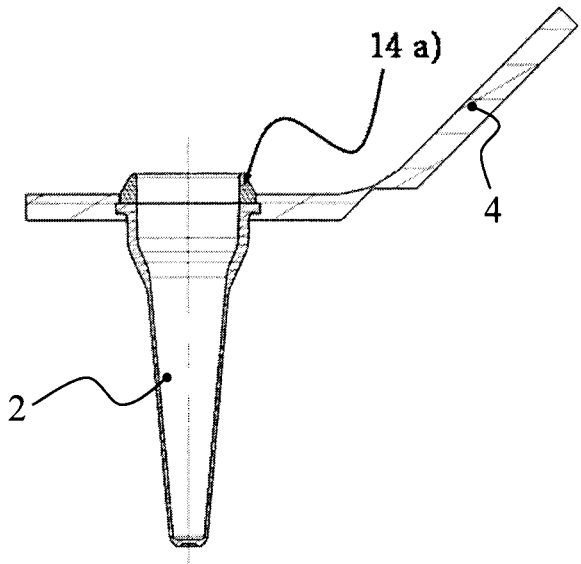

Fig. 8 (cont.)

B

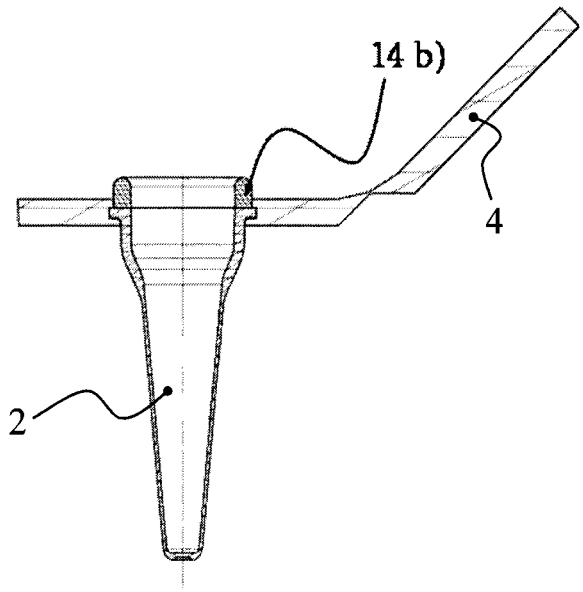

C

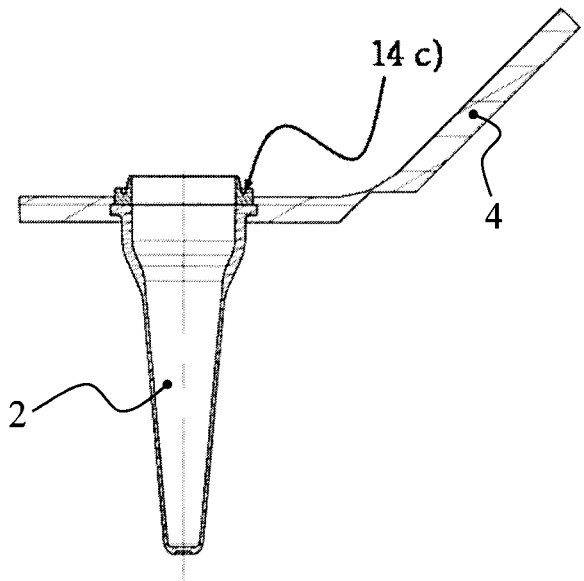

Fig. 8 (cont.)

D

