Fig 1.

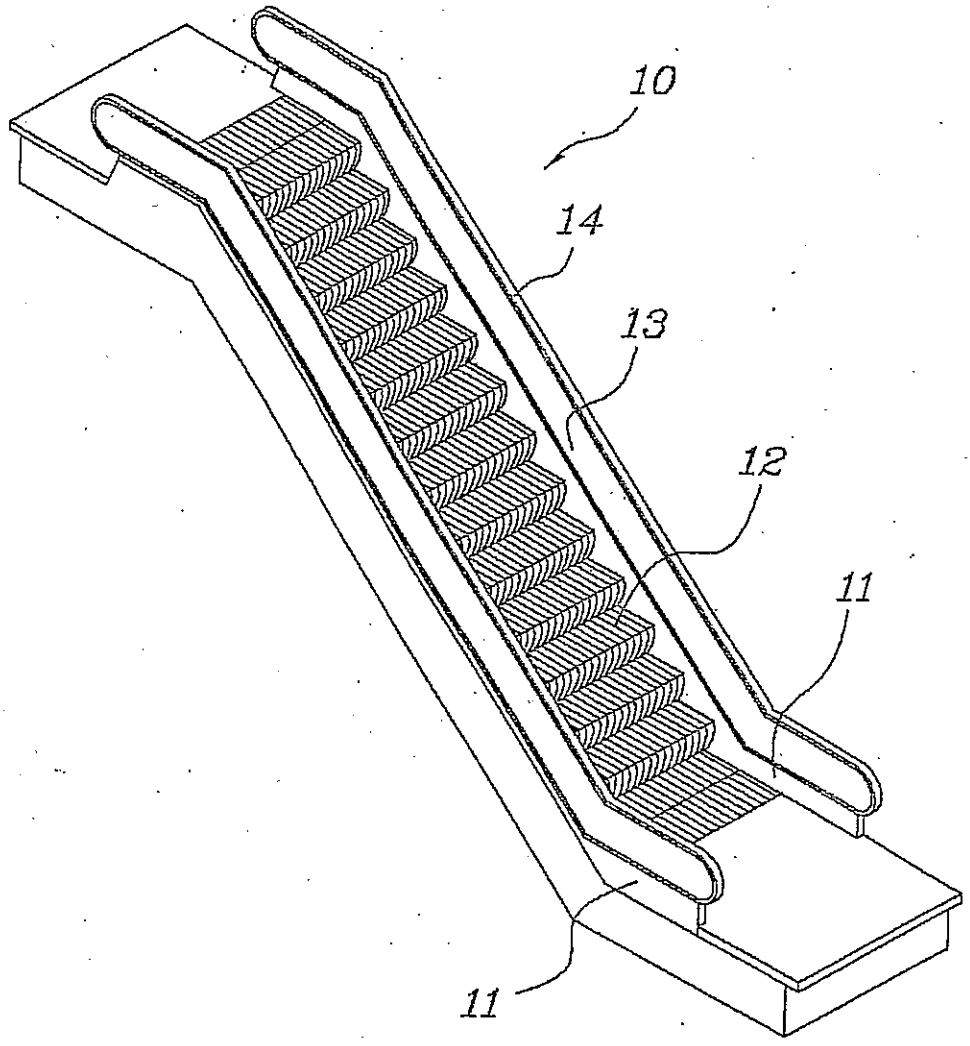

Fig 2.

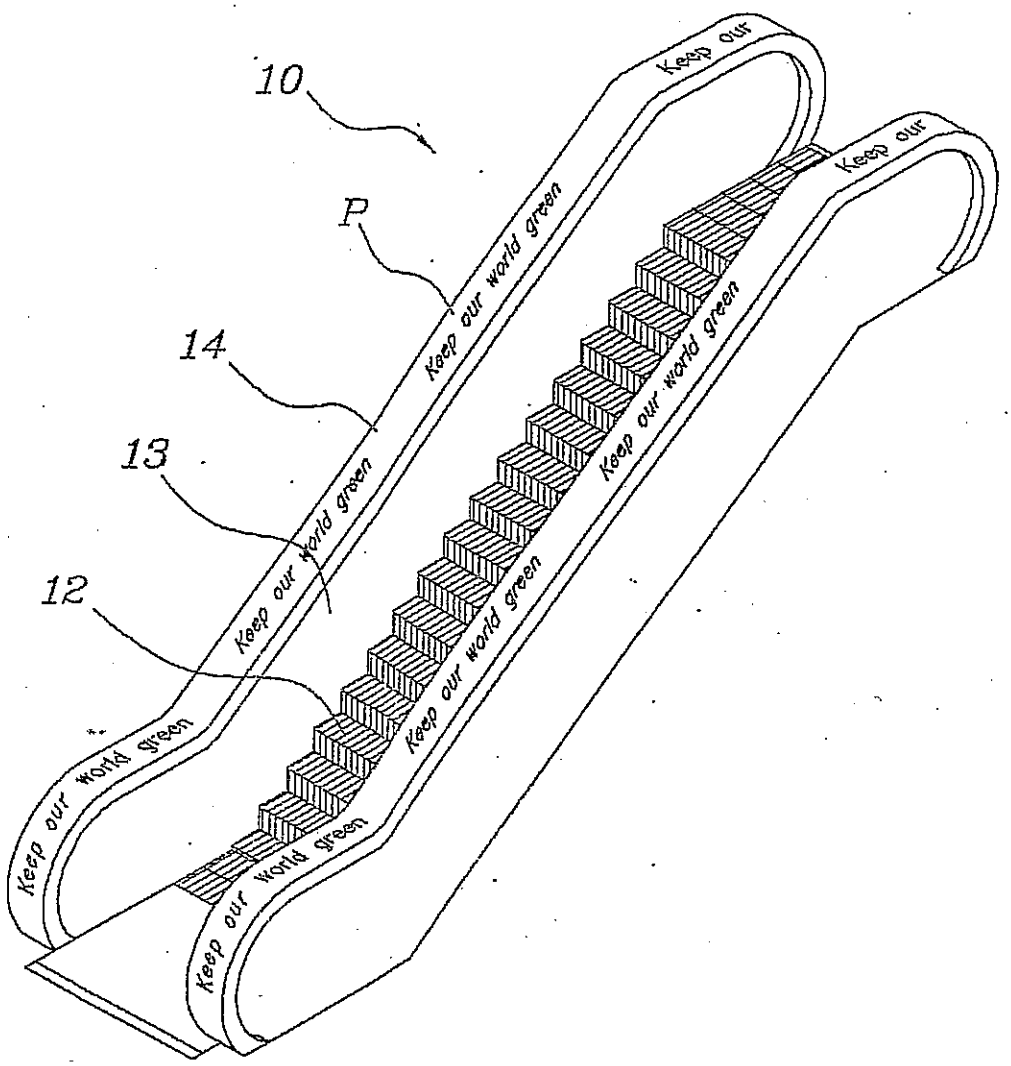

Fig 3.

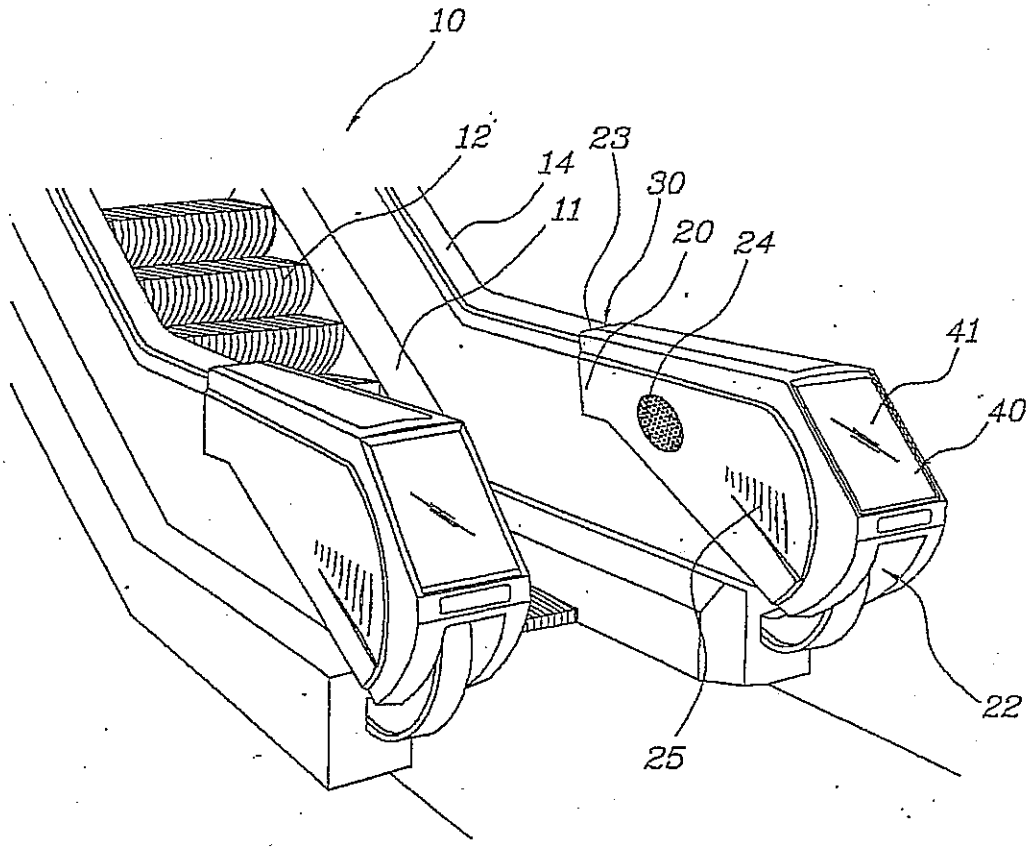

Fig 4.

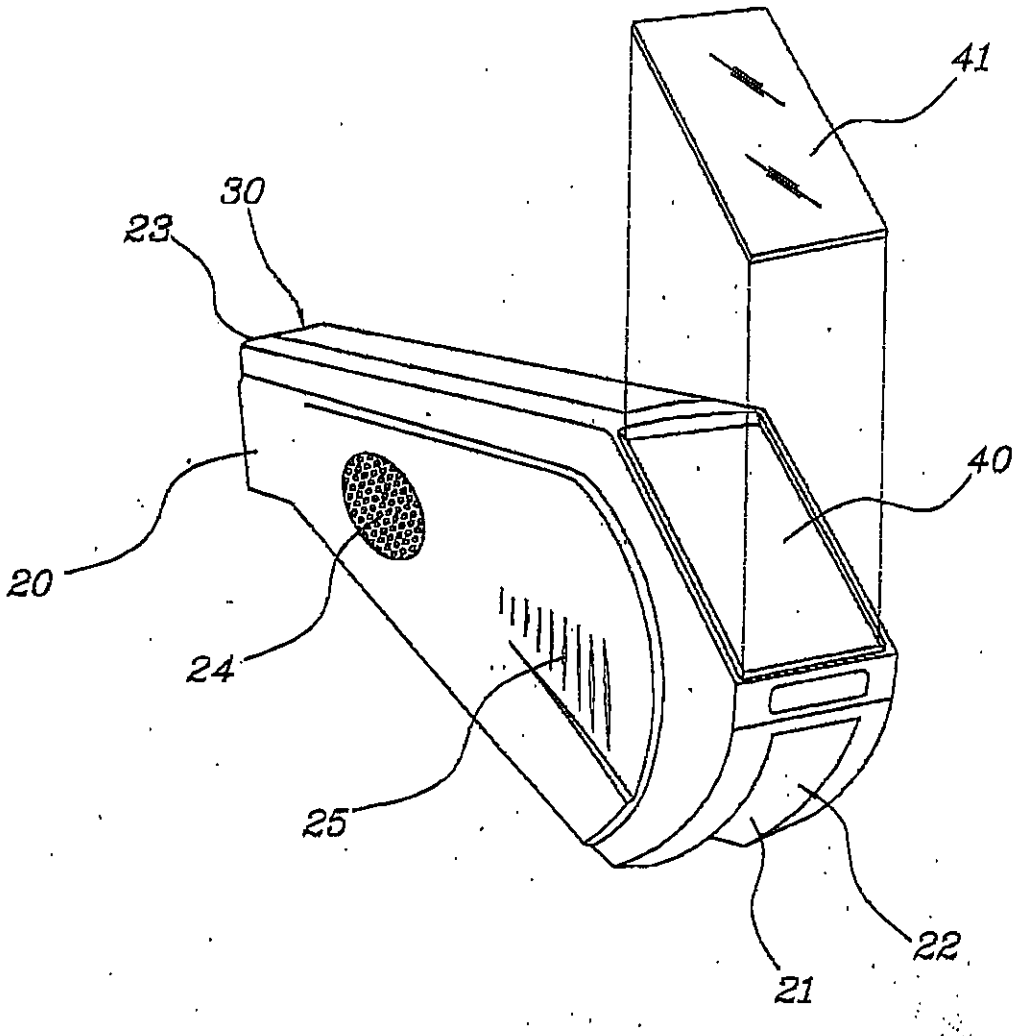

Fig 5a.

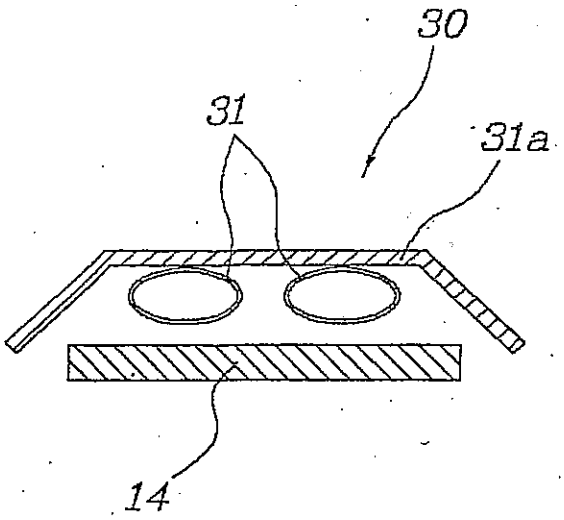

Fig 5b.

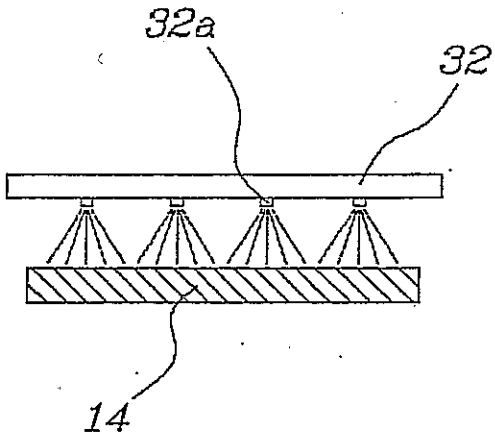

Fig 5c.

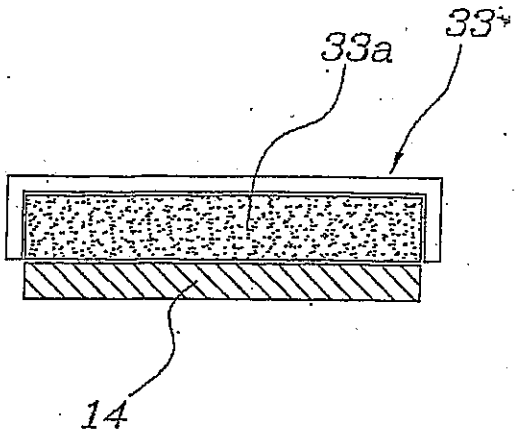

Fig 6.

