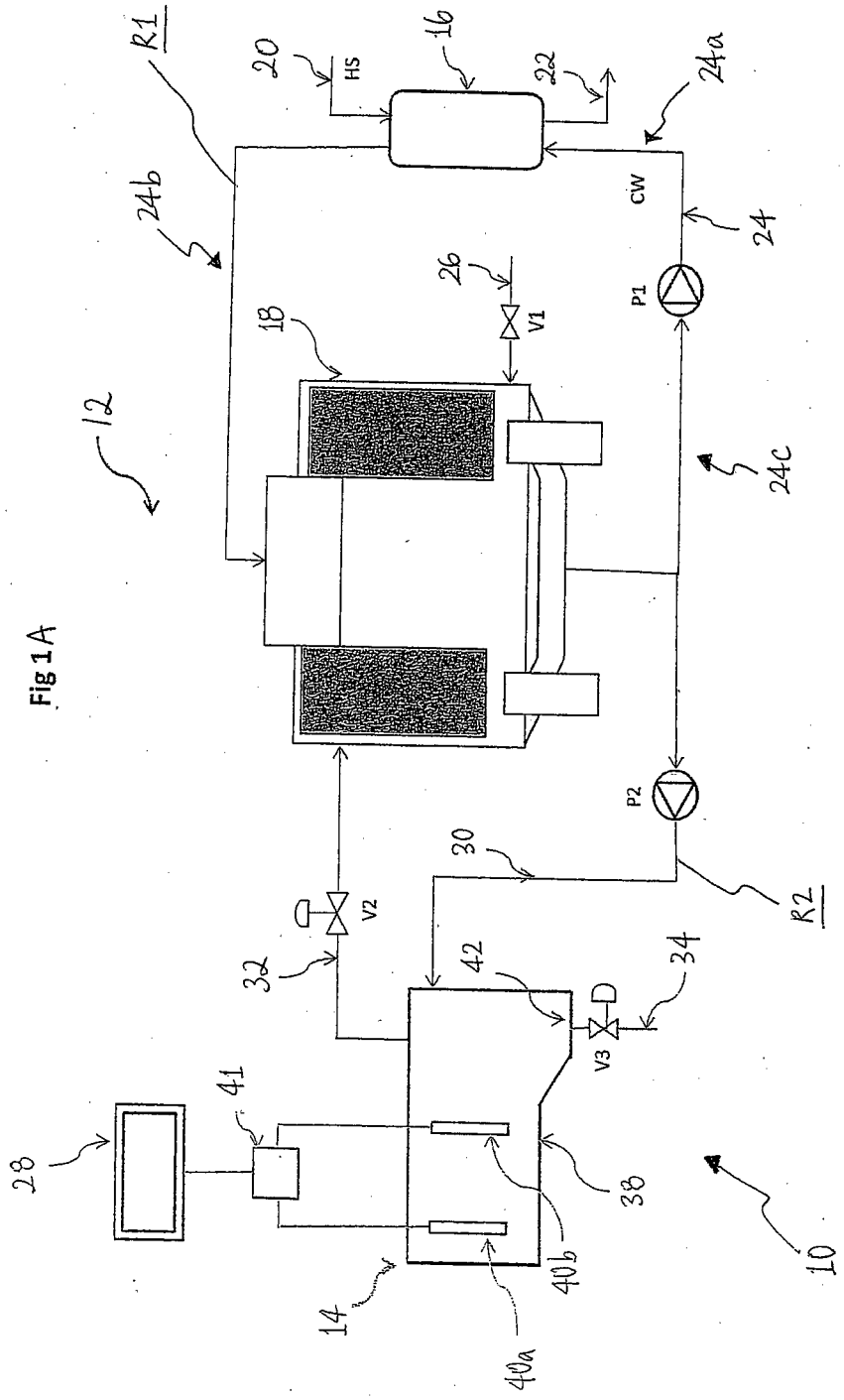
R1
20
HS
16
22
24a
24b
CW
24
26
V1
P1
18
12
24c
P2
30
R2
V2
32
42
34
V3
41
28
38
10
14
40b
40a

Fig 1A

FIG. 1B

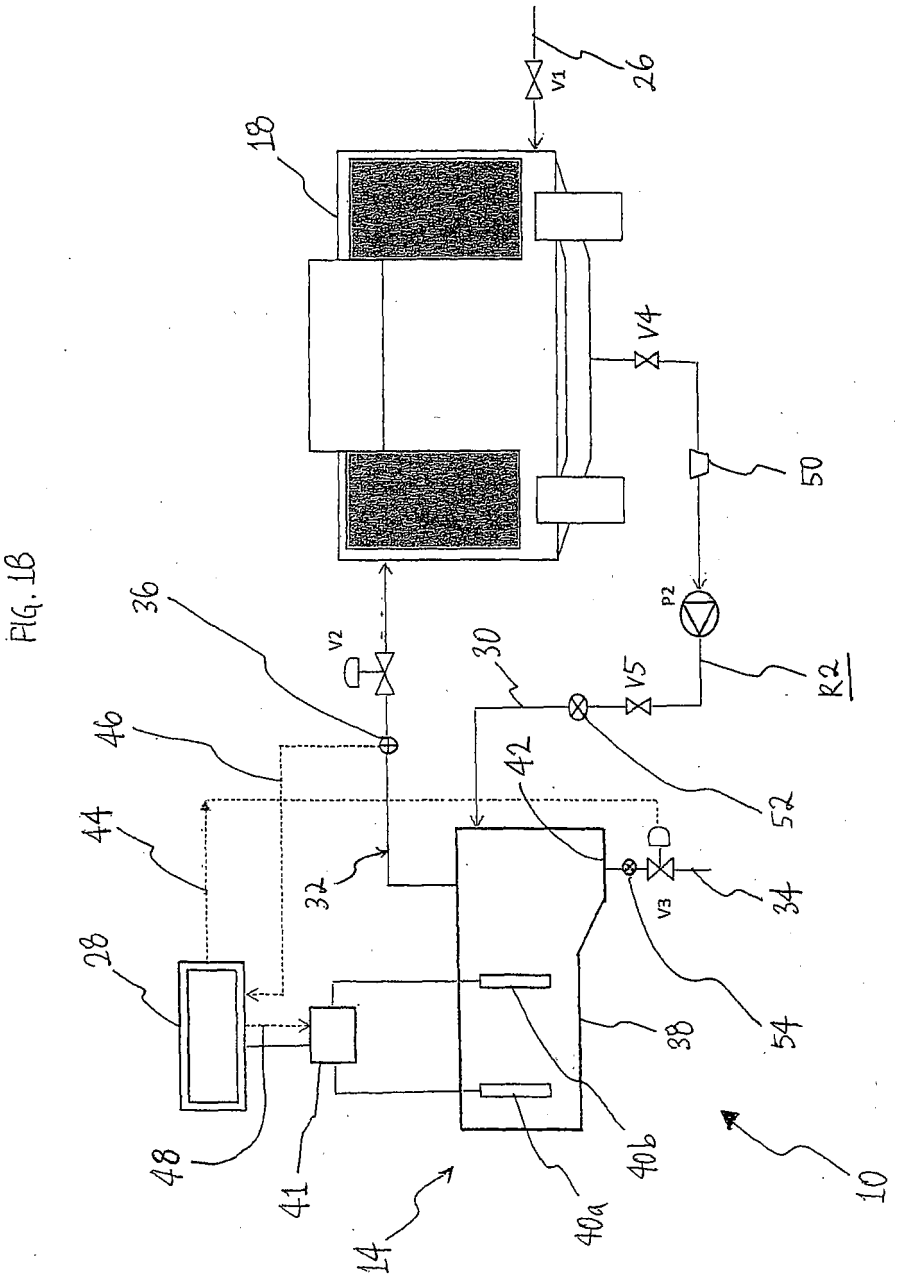
V1
26
18
V4
50
P2
R2
V2
36
30
V5
46
42
52
44
32
V3
34
28
54
38
48
41
40b
40a
14
10

Fig 2A

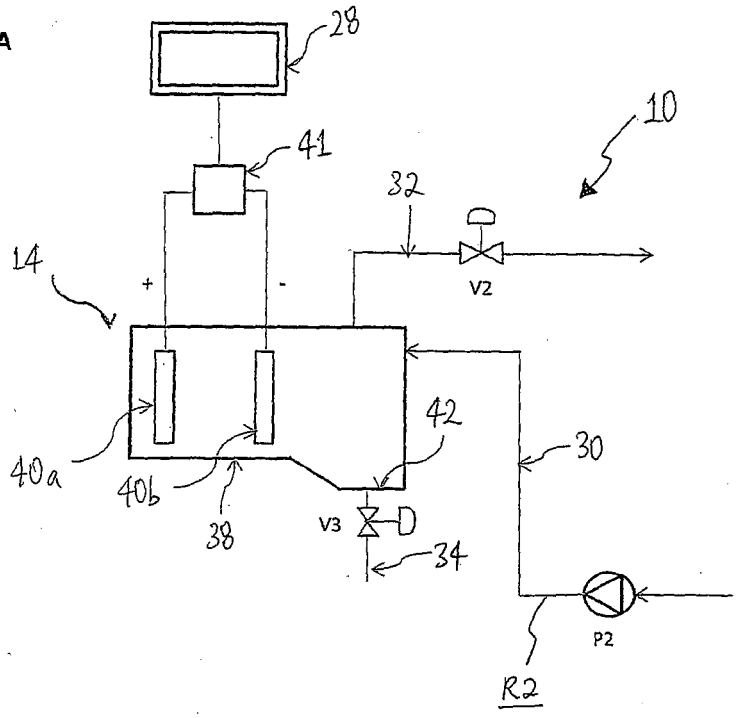
28
10
41
32
14
+
-
V2
42
30
40a
40b
38
V3
34
P2
R2

Fig 2B

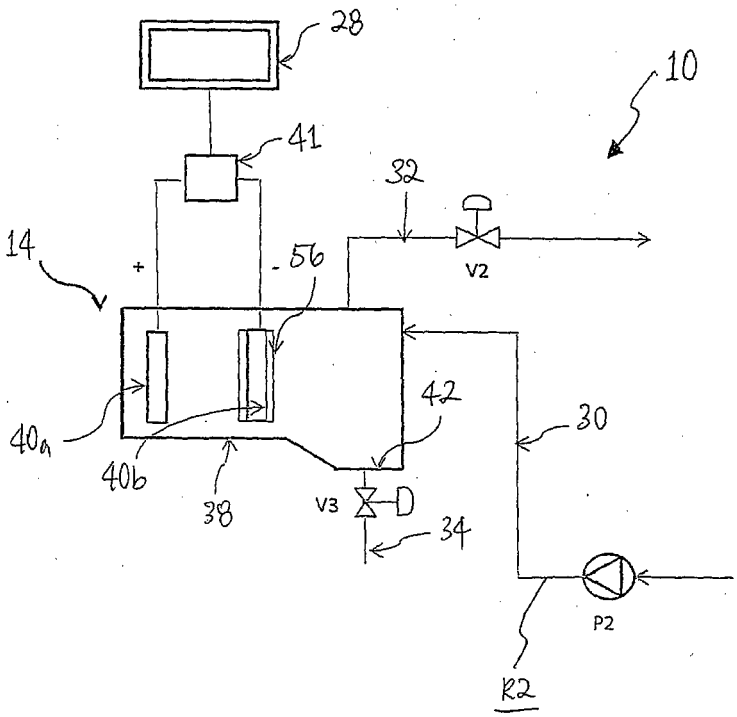
28
10
41
32
14
+
-
56
V2
42
30
40a
40b
38
V3
34
P2
R2

Fig 2C

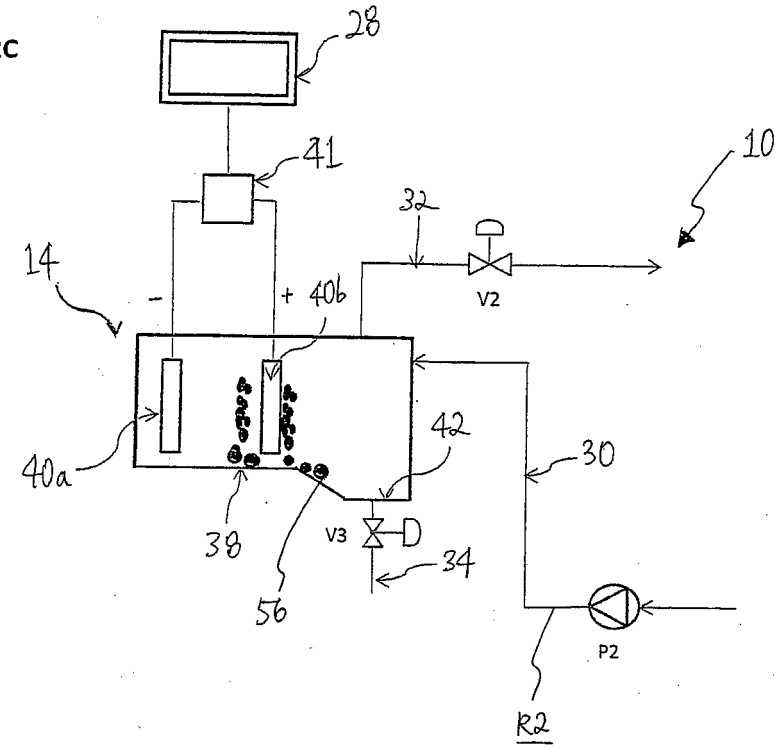
28
41
10
32
V2
14
-
+
40b
40a
42
30
38
V3
34
56
P2
R2

Fig 2D

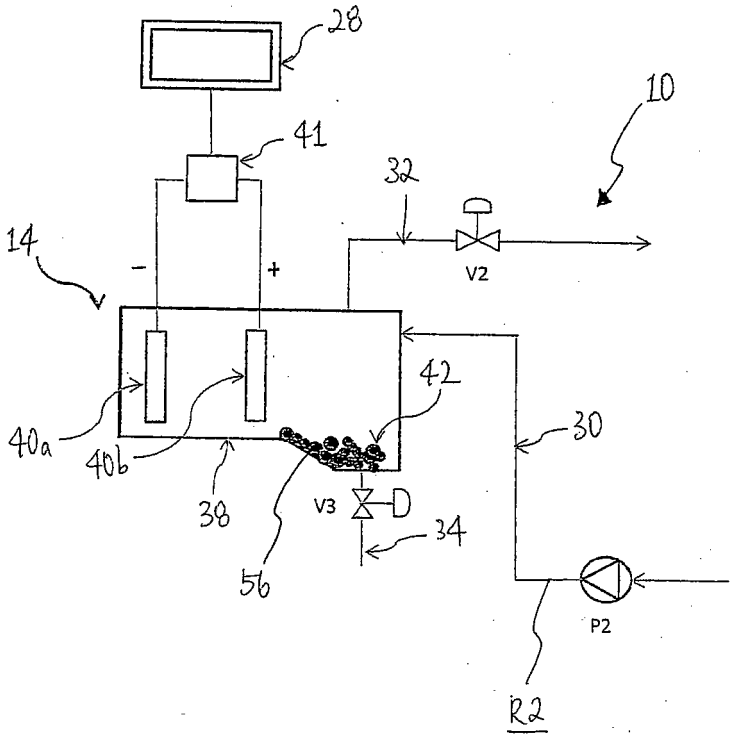
28
41
10
32
V2
14
-
+
42
40a
40b
30
38
V3
34
56
P2
R2

Fig 3A

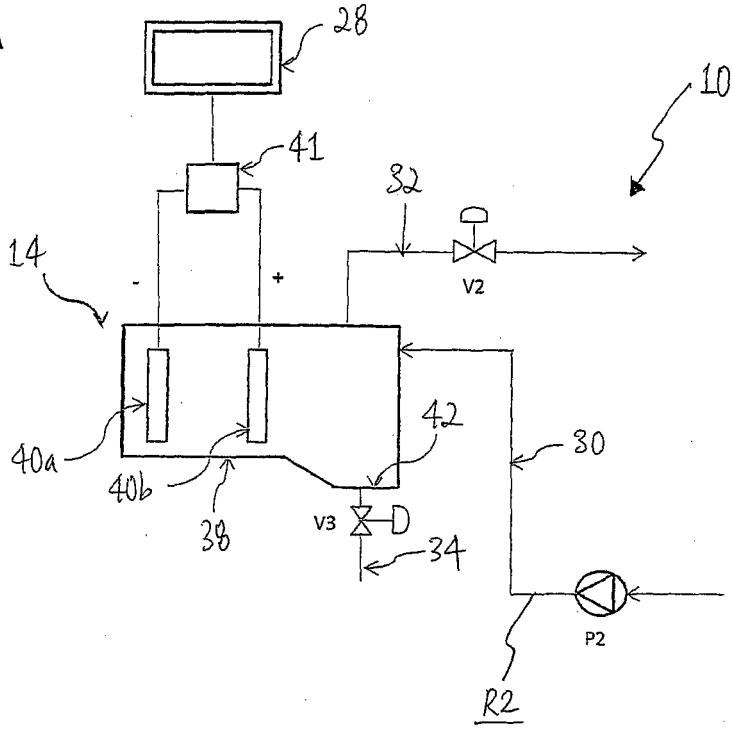
28
10
41
32
V2
14
-
+
40a
40b
38
42
30
V3
34
P2
R2

Fig 3B

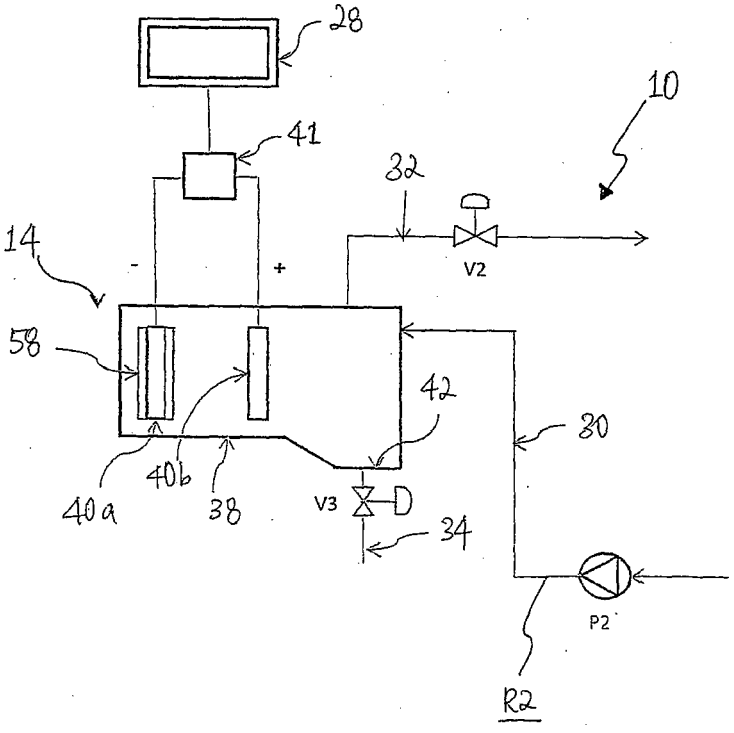
28
10
41
32
V2
14
-
+
58
42
30
40a
40b
38
V3
34
P2
R2

Fig 3C

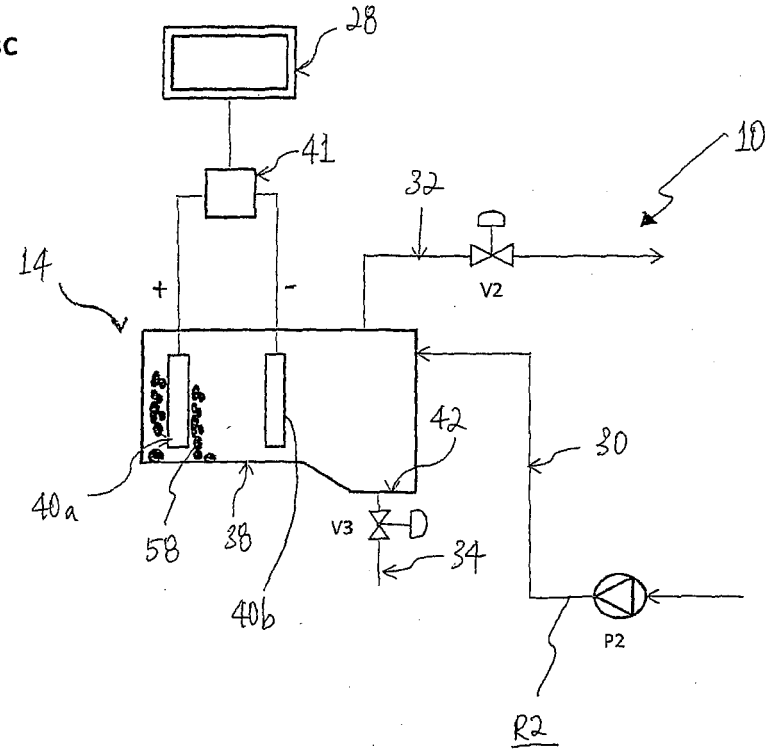
28
41
10
32
V2
14
+
-
42
30
40a
58
38
V3
34
40b
P2
R2

Fig 3D

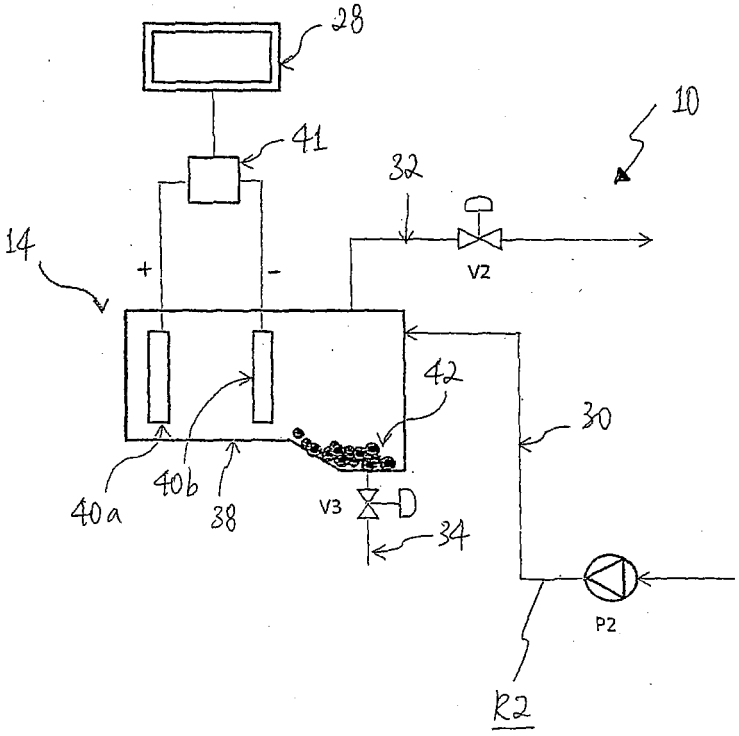
28
41
10
32
V2
14
+
-
42
30
40a
40b
38
V3
34
P2
R2