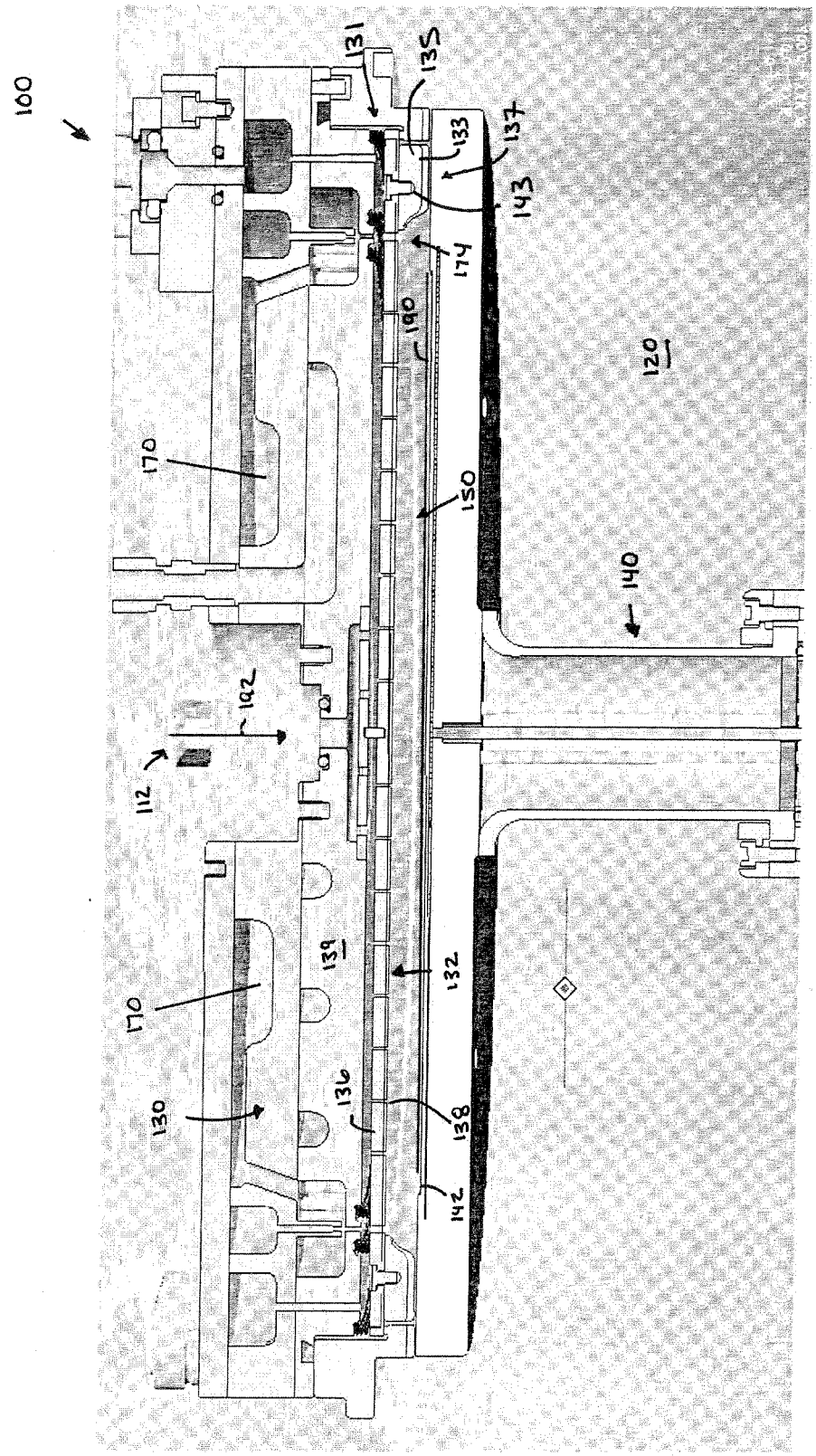
100
131
135
133
137
143
174
190
120
110
170
150
140
142
112
139
132
170
130
136
138
142

FIG. 1A

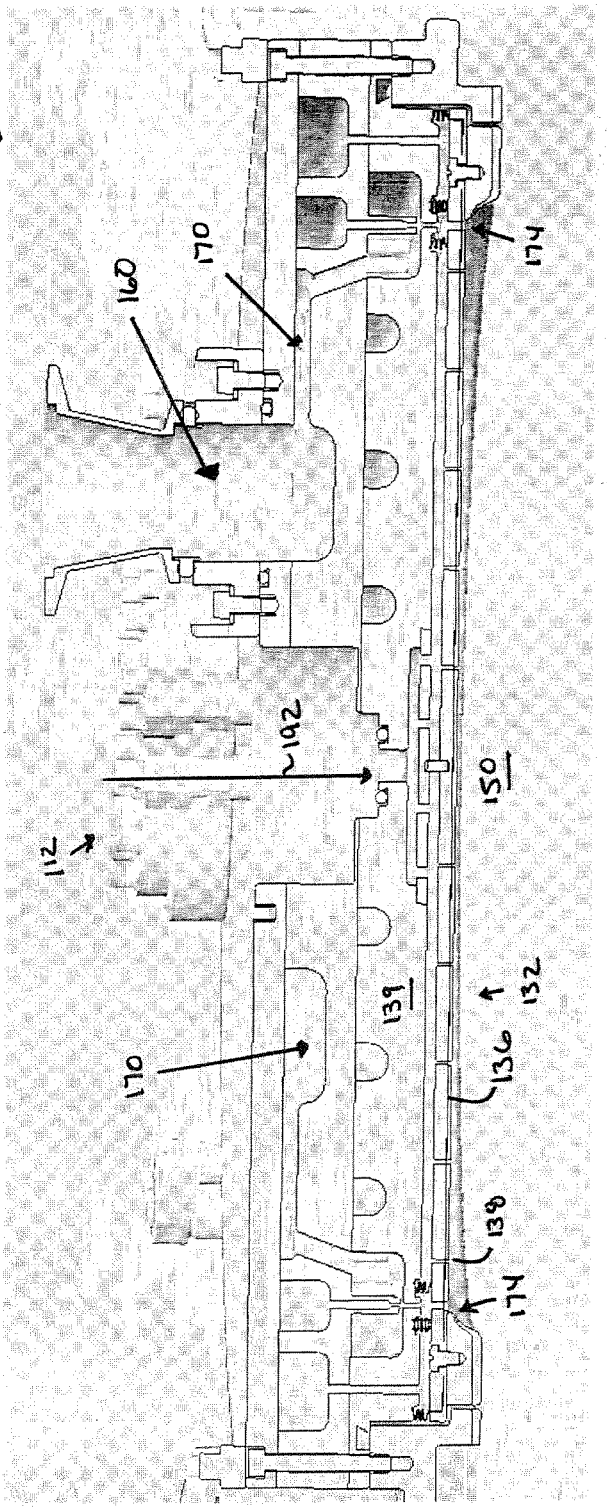

FIG. 1B

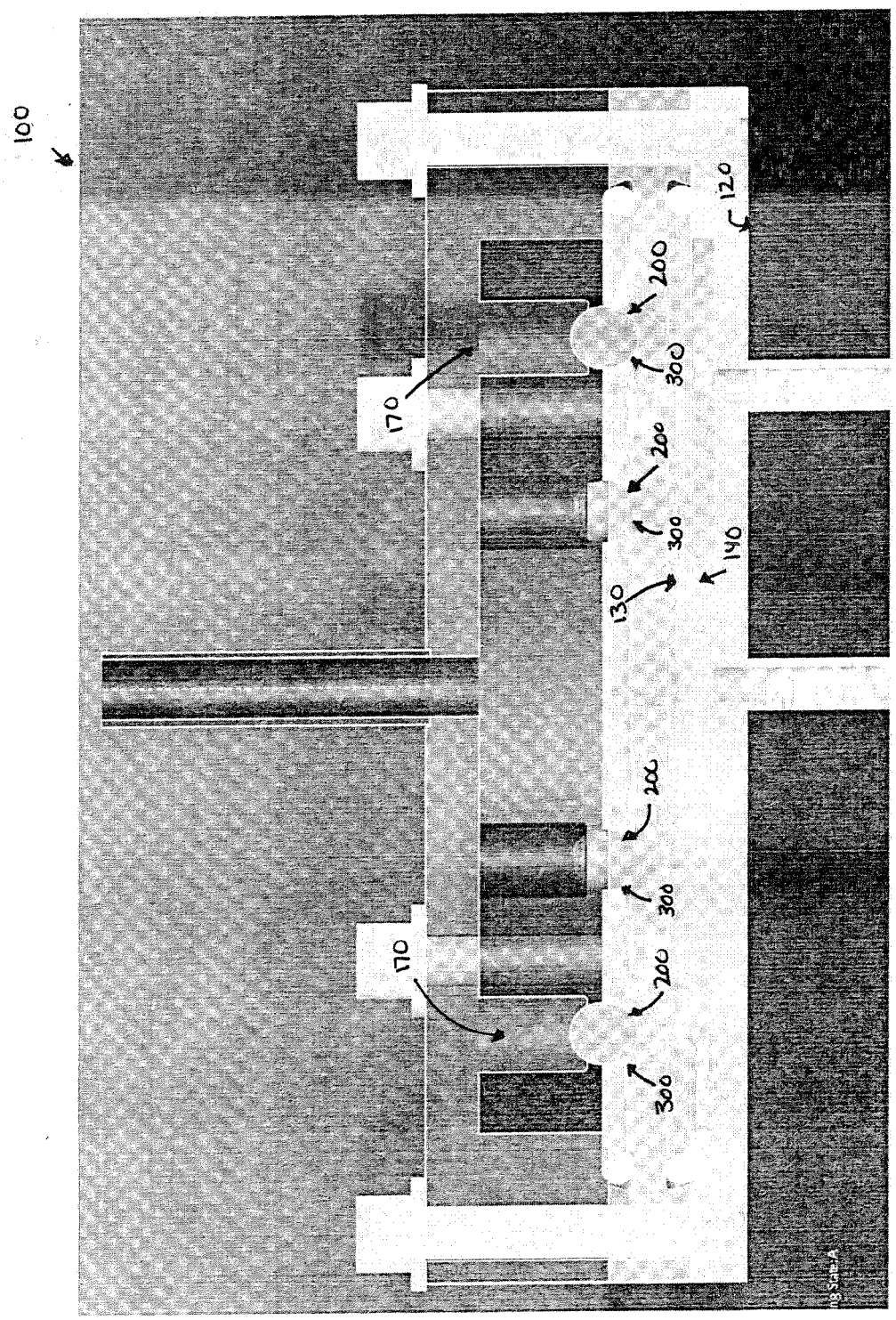

FIG. 2

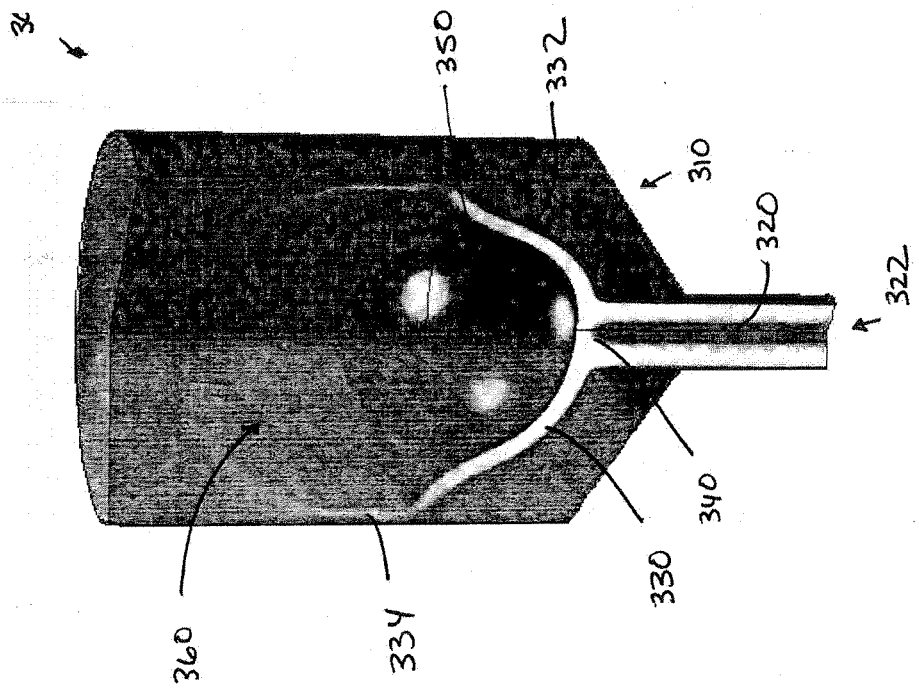

FIG. 3

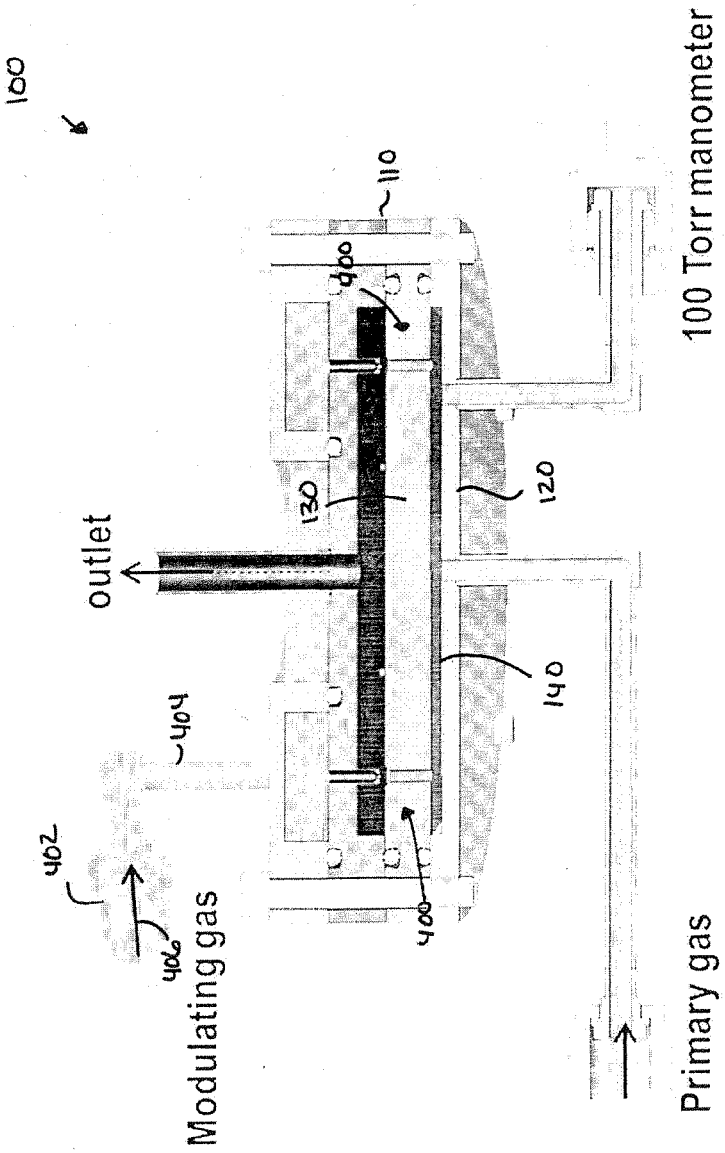
100
110
400
100 Torr manometer
outlet
130
120
140
404
402
406
Modulating gas
400
Primary gas

FIG. 4

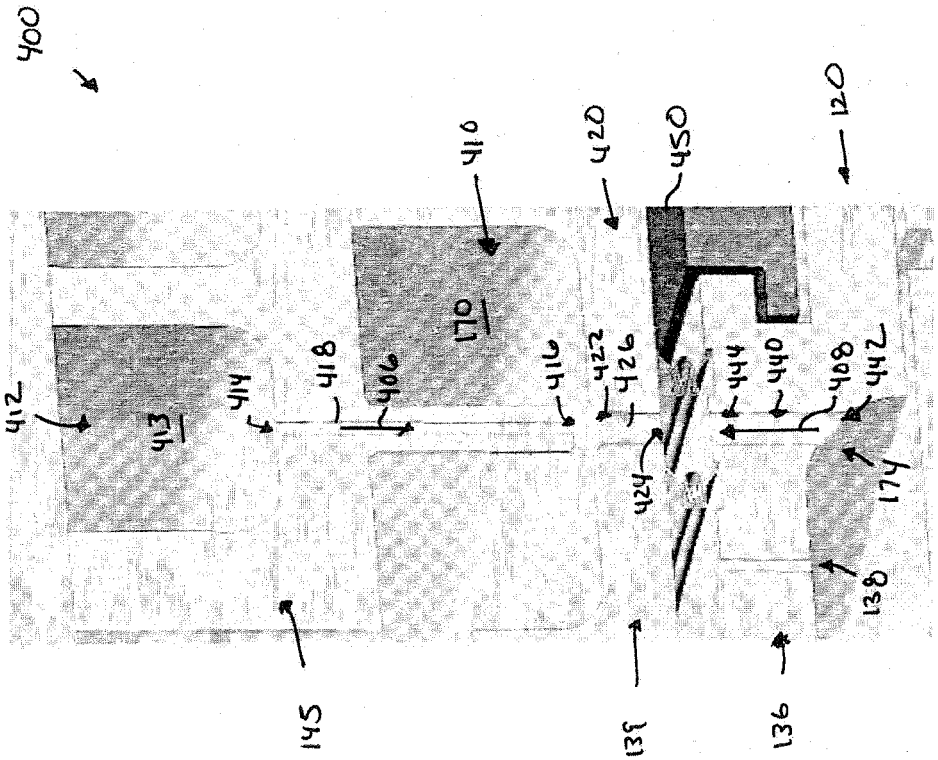
400
410
420
450
120
170
412
413
414
418
406
416
422
426
424
444
440
408
442
174
138
145
136

FIG. 5

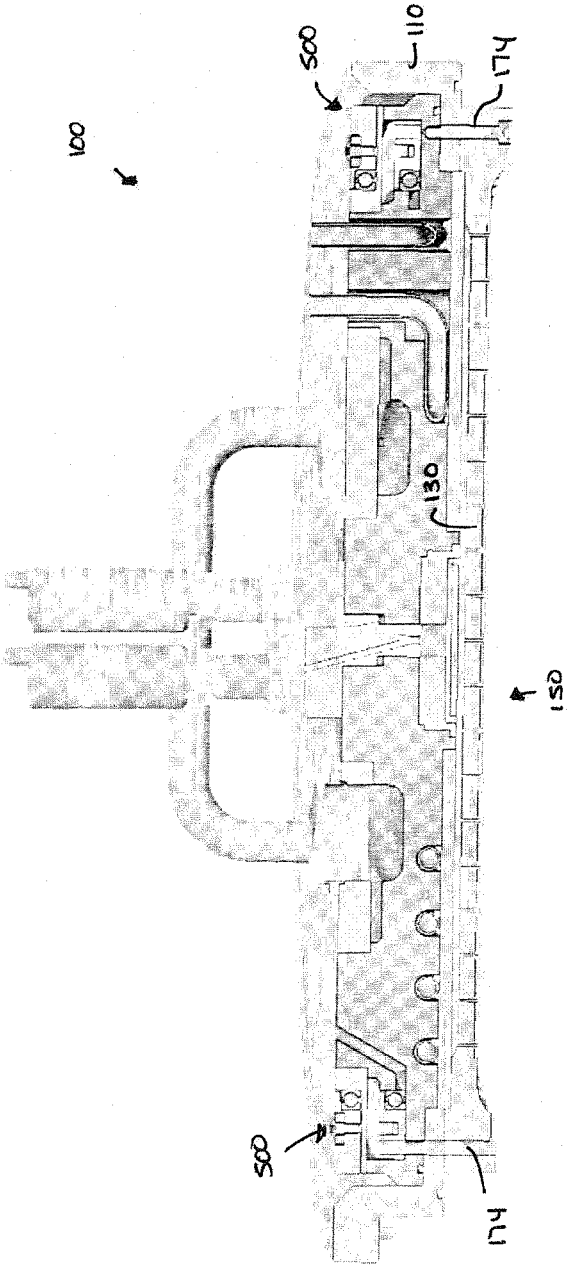

FIG. 6

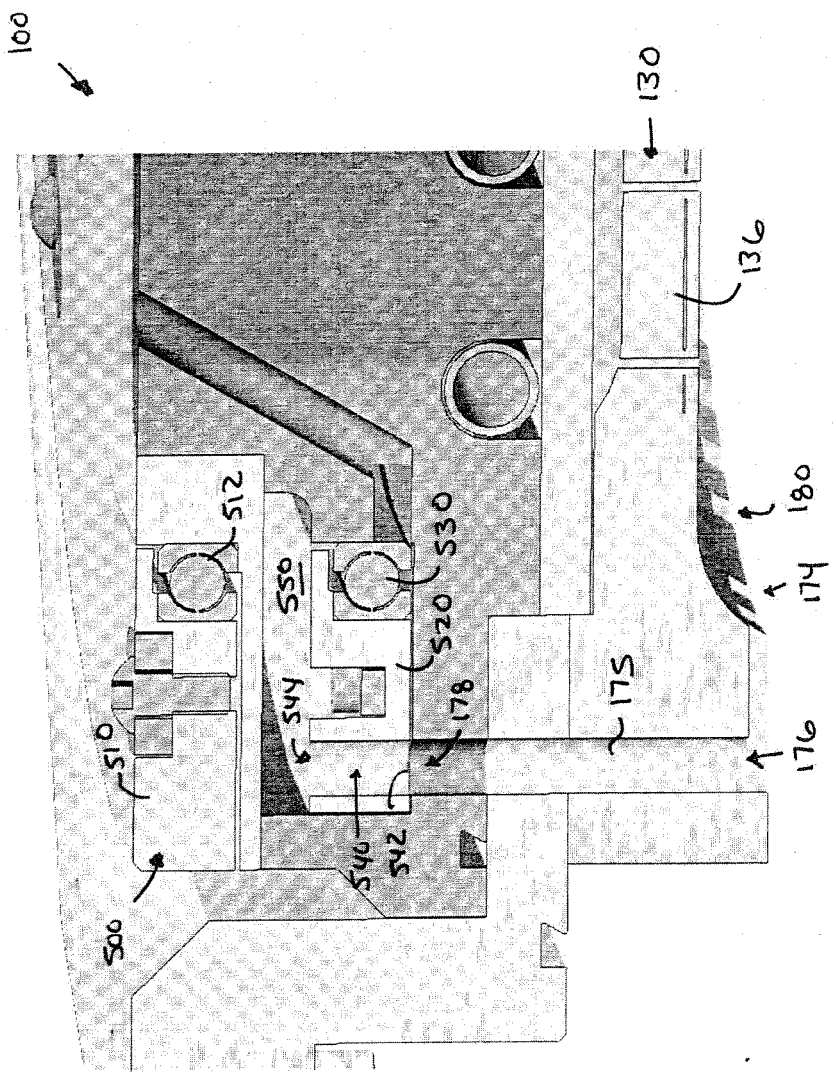
100
130
136
180
174
175
176
178
500
510
512
520
530
540
542
544
550

FIG. 7

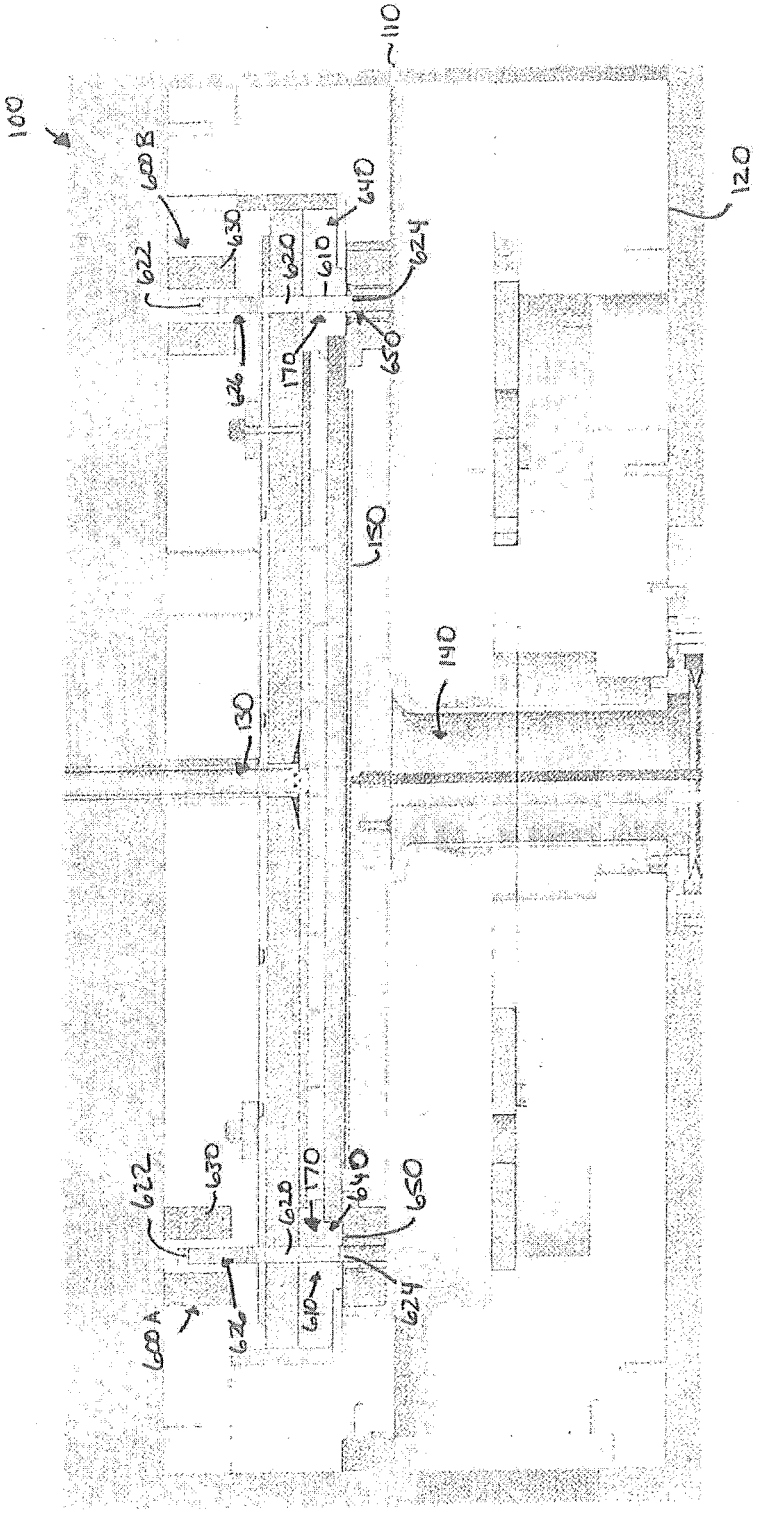
100
110
120
130
140
150
160A
160B
170
610
620
622
624
626
630
640
650

FIG. 8

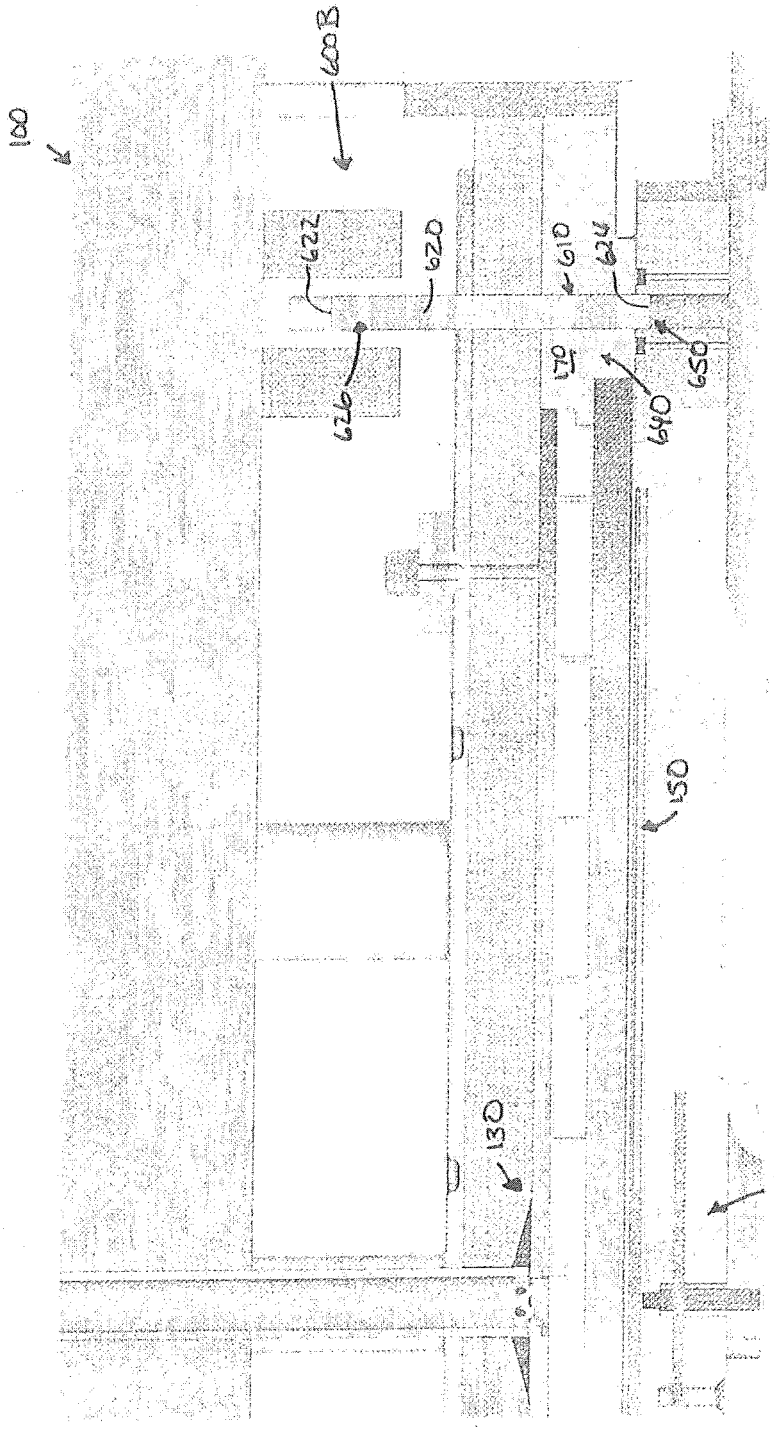

Fig. 9