FIG. 1

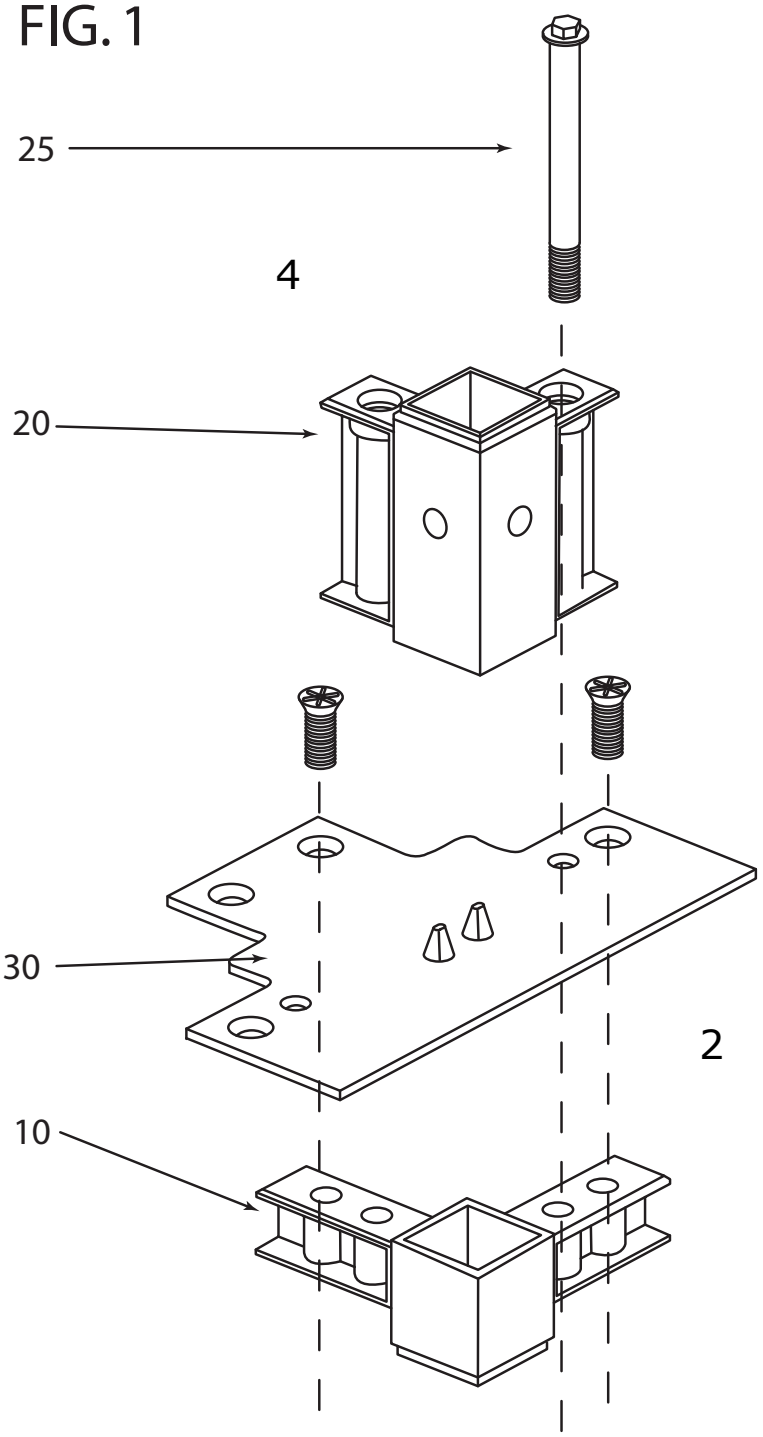

FIG. 1.1

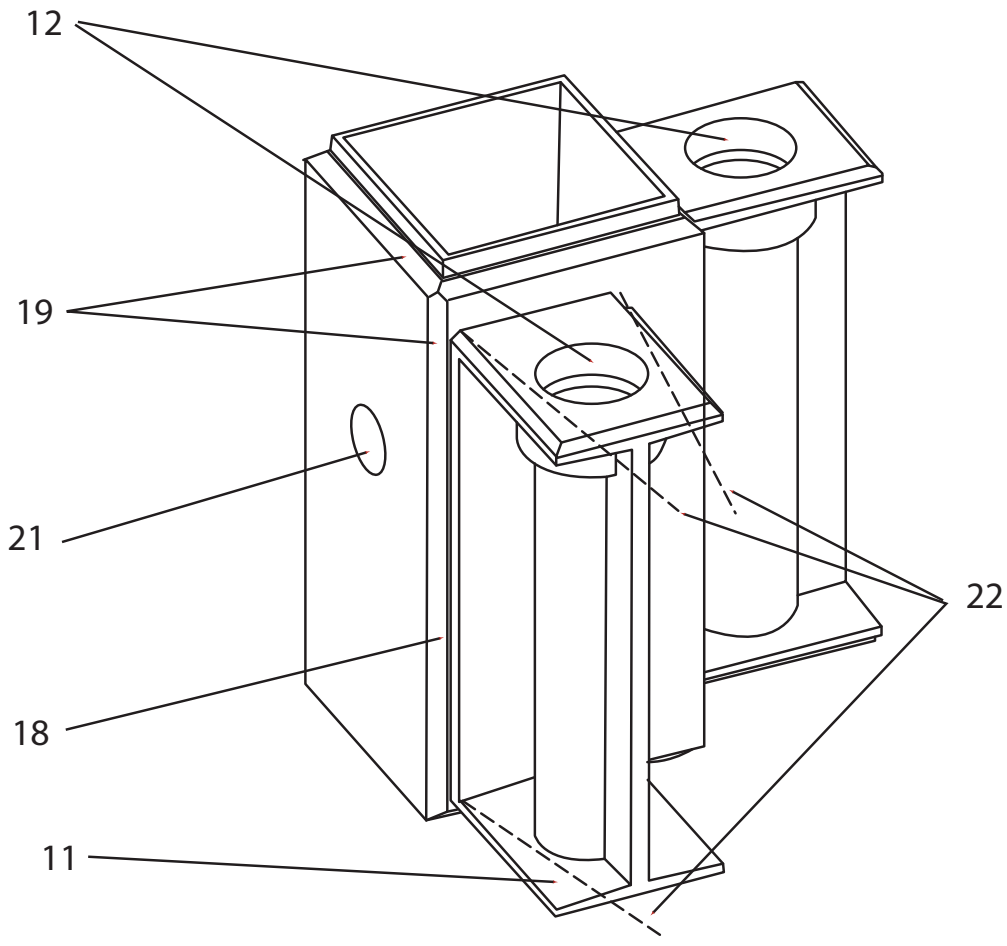

FIG. 1.2

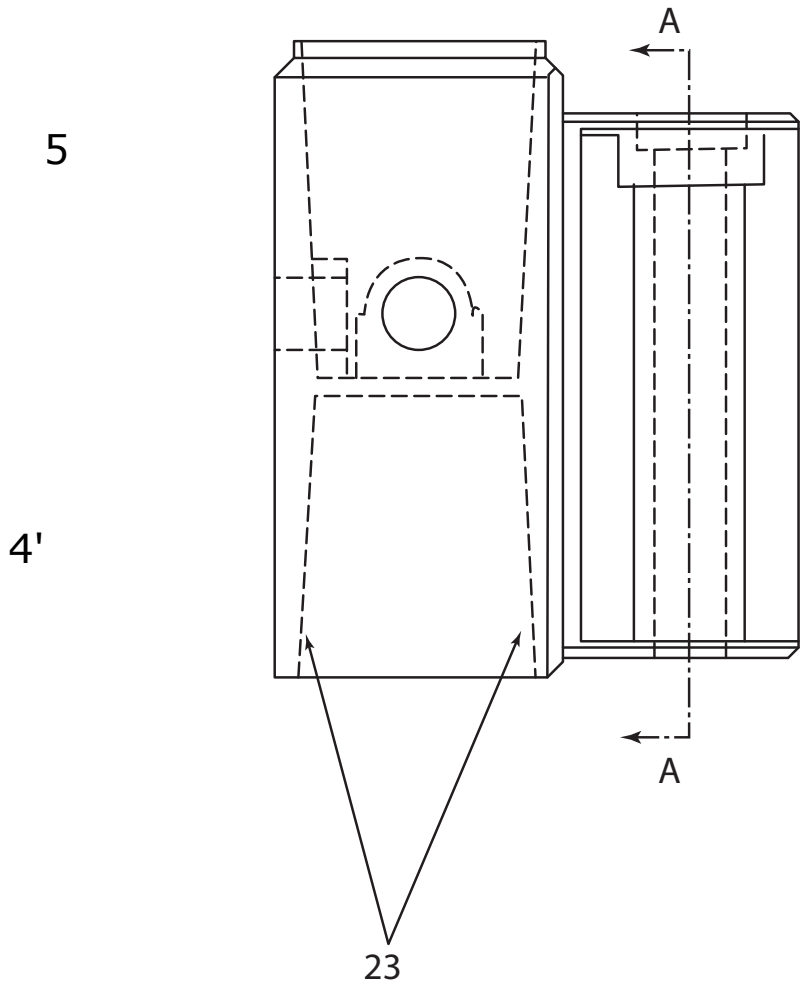

FIG. 1.3

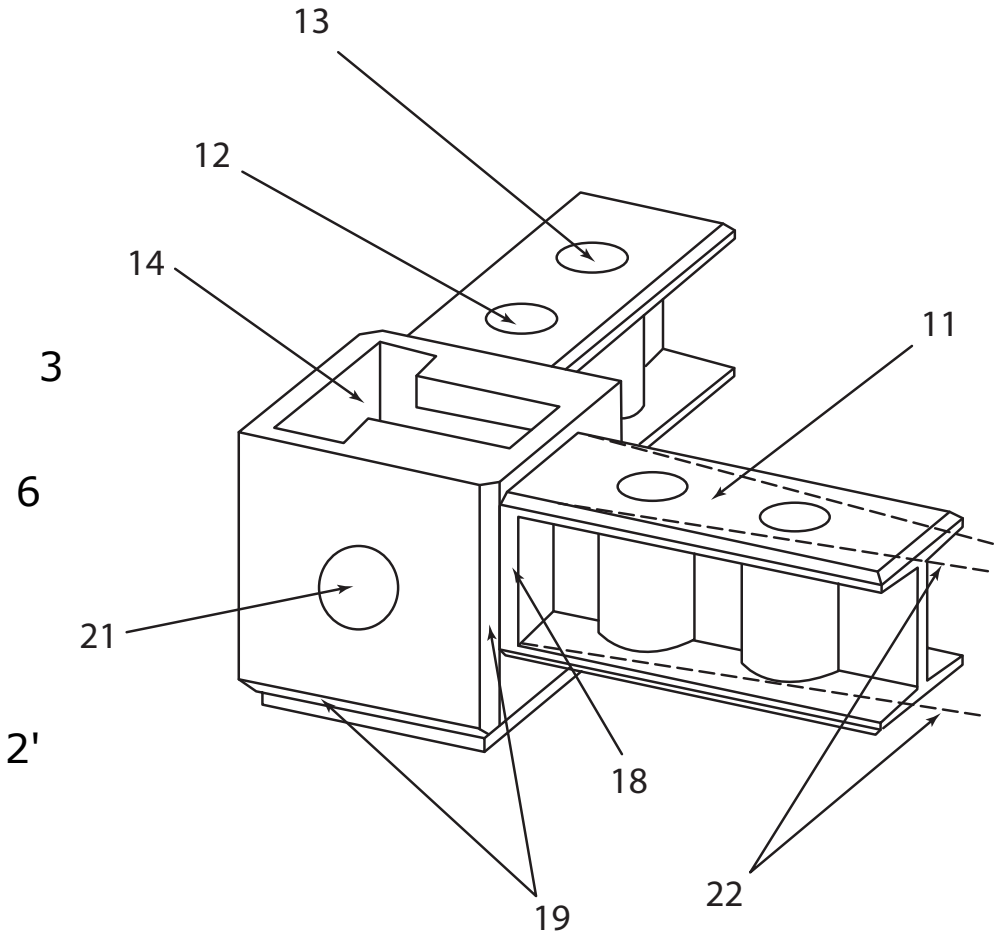

FIG. 2

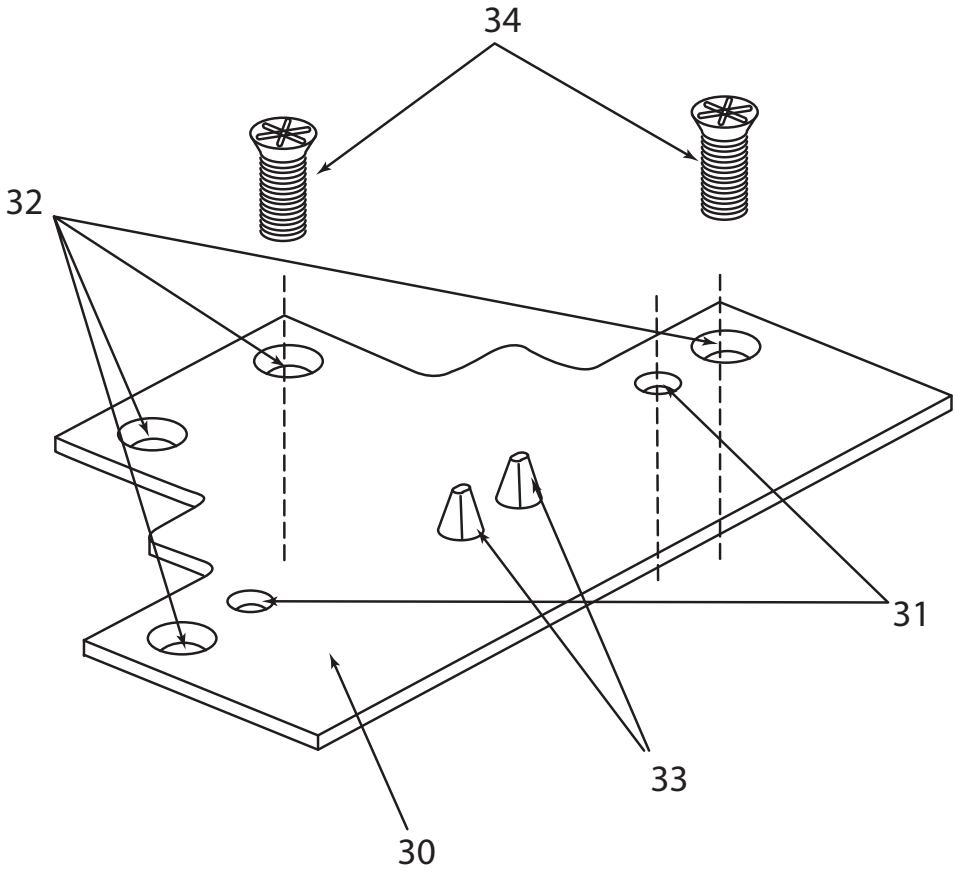

FIG. 2.1

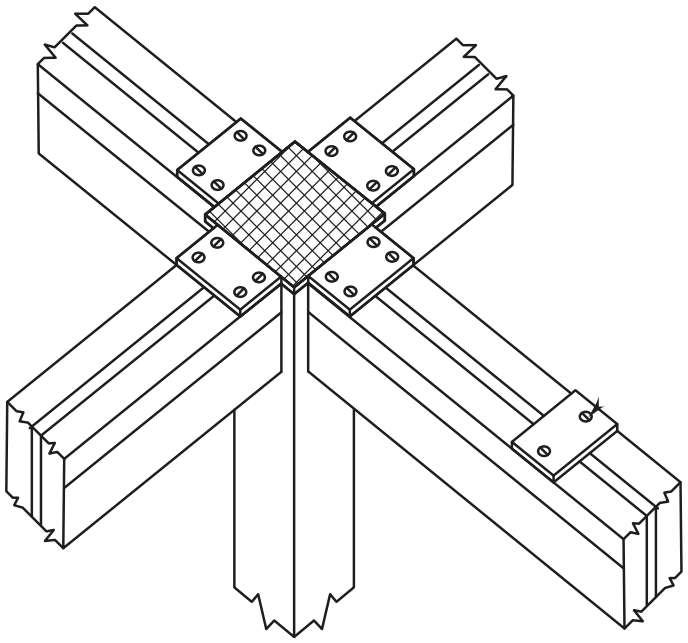

FIG. 2.2

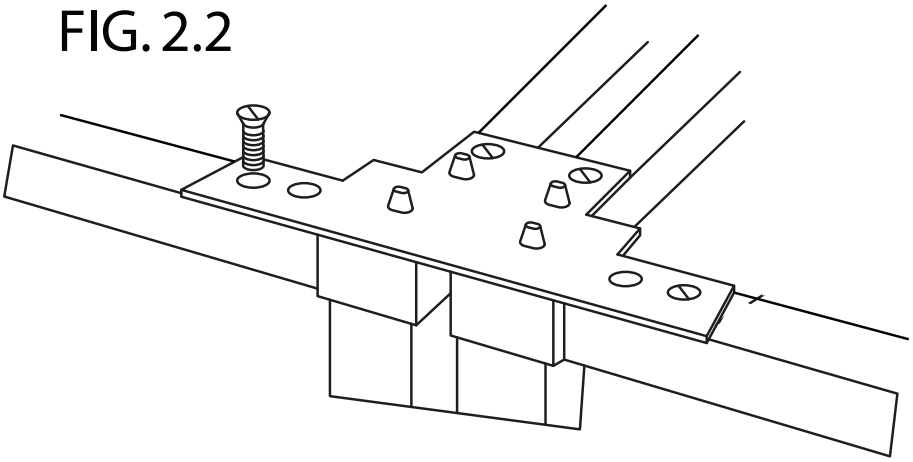

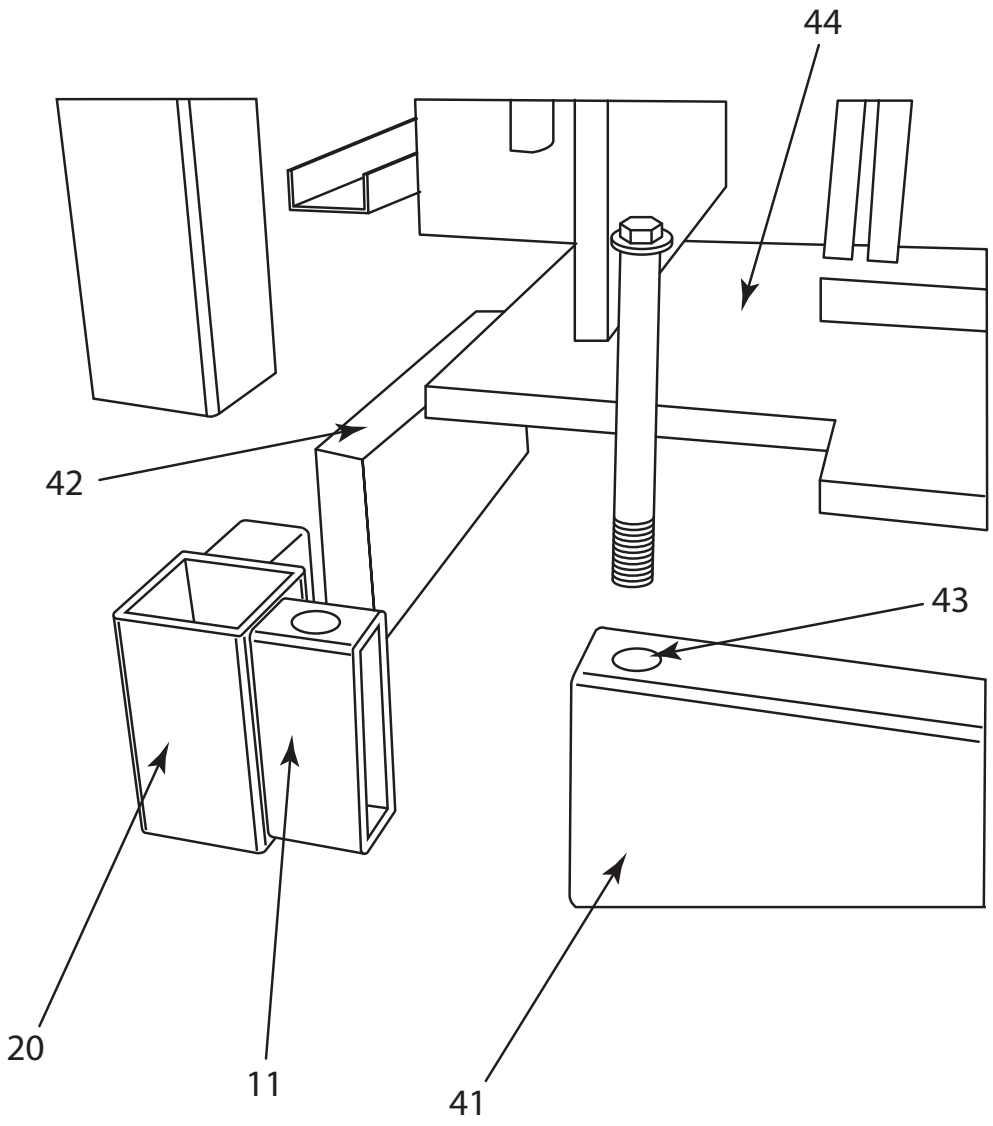

FIG. 3

FIG. 3.1

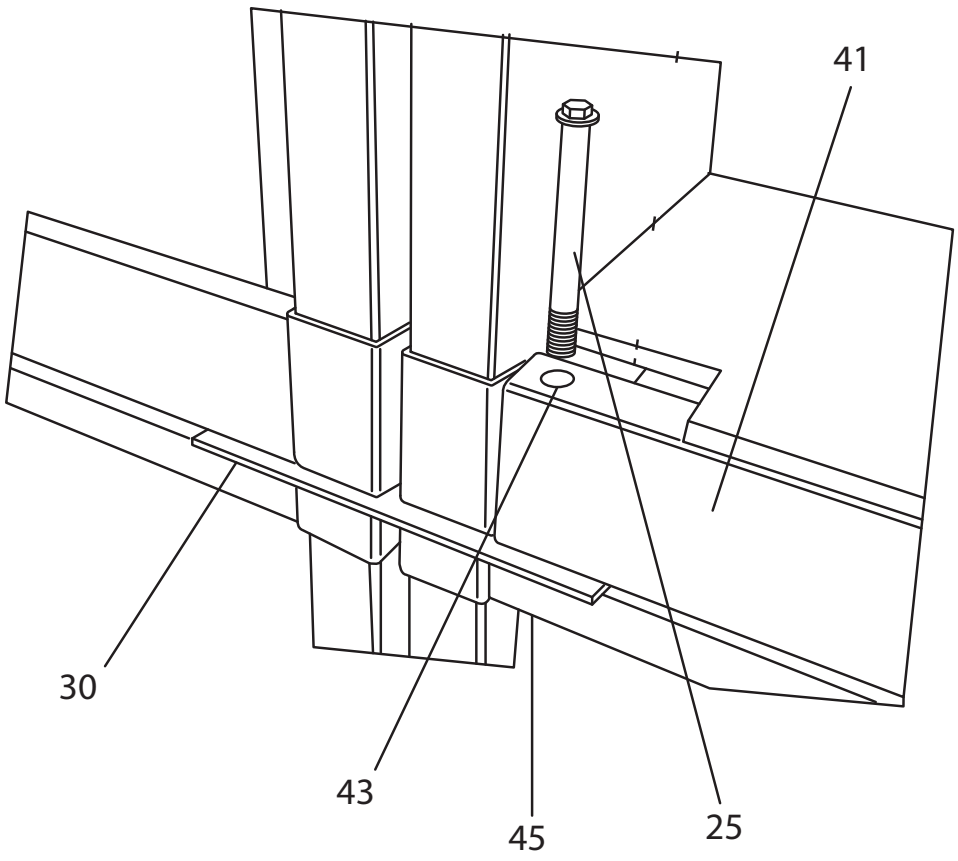

FIG. 3.2

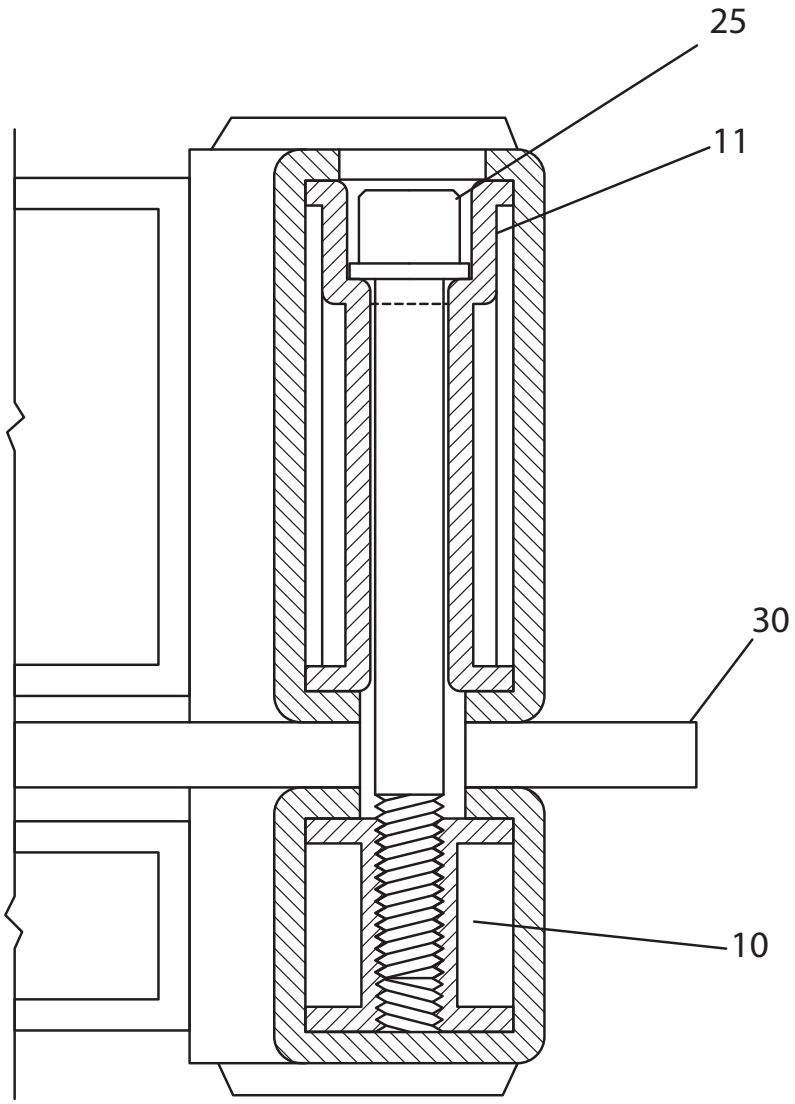

FIG. 3.4

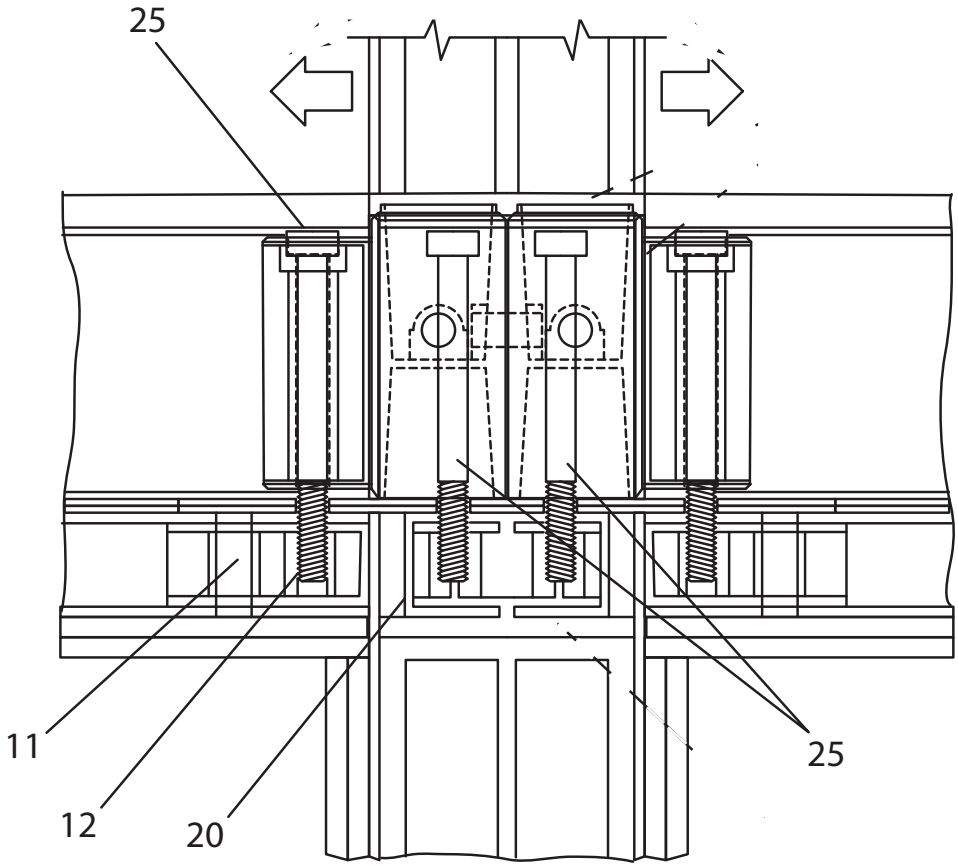

FIG. 3.3

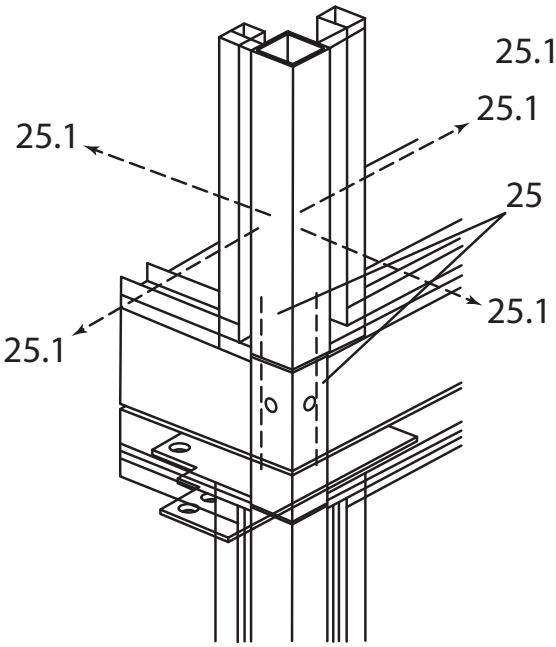

FIG. 3.5

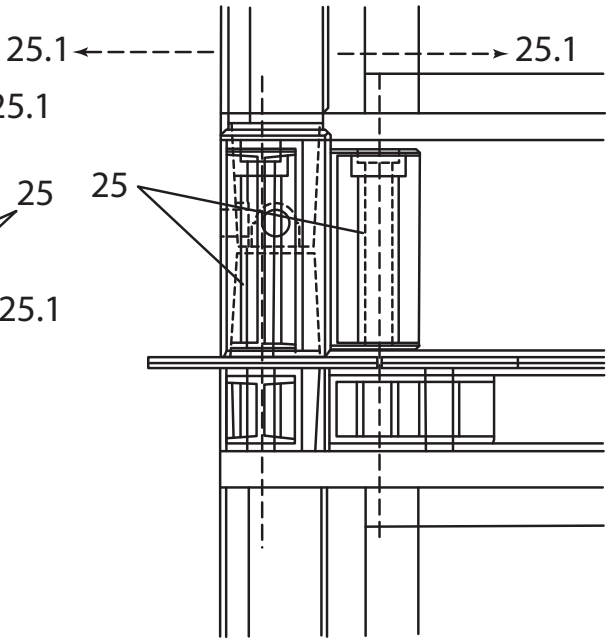

FIG. 4

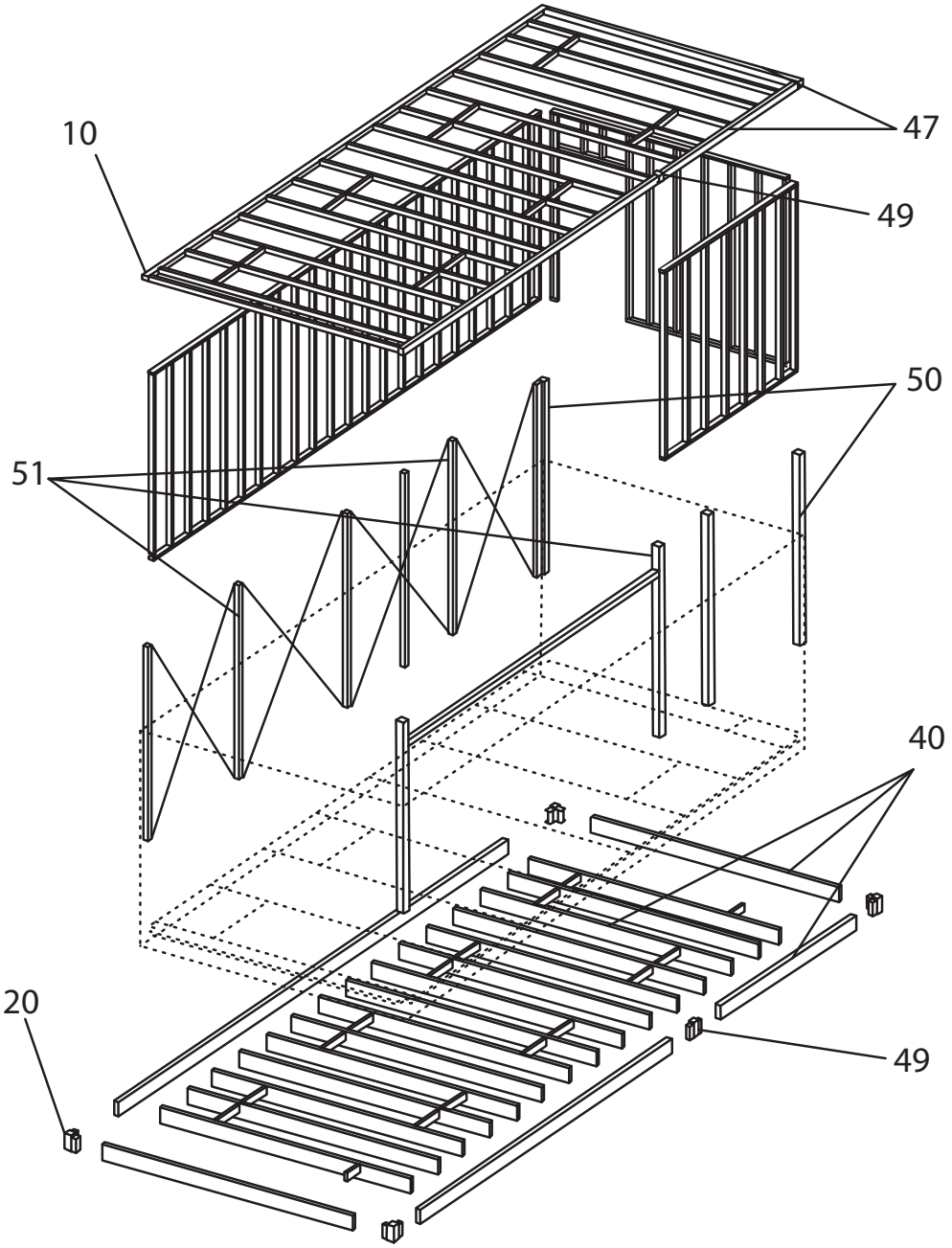

FIG. 5

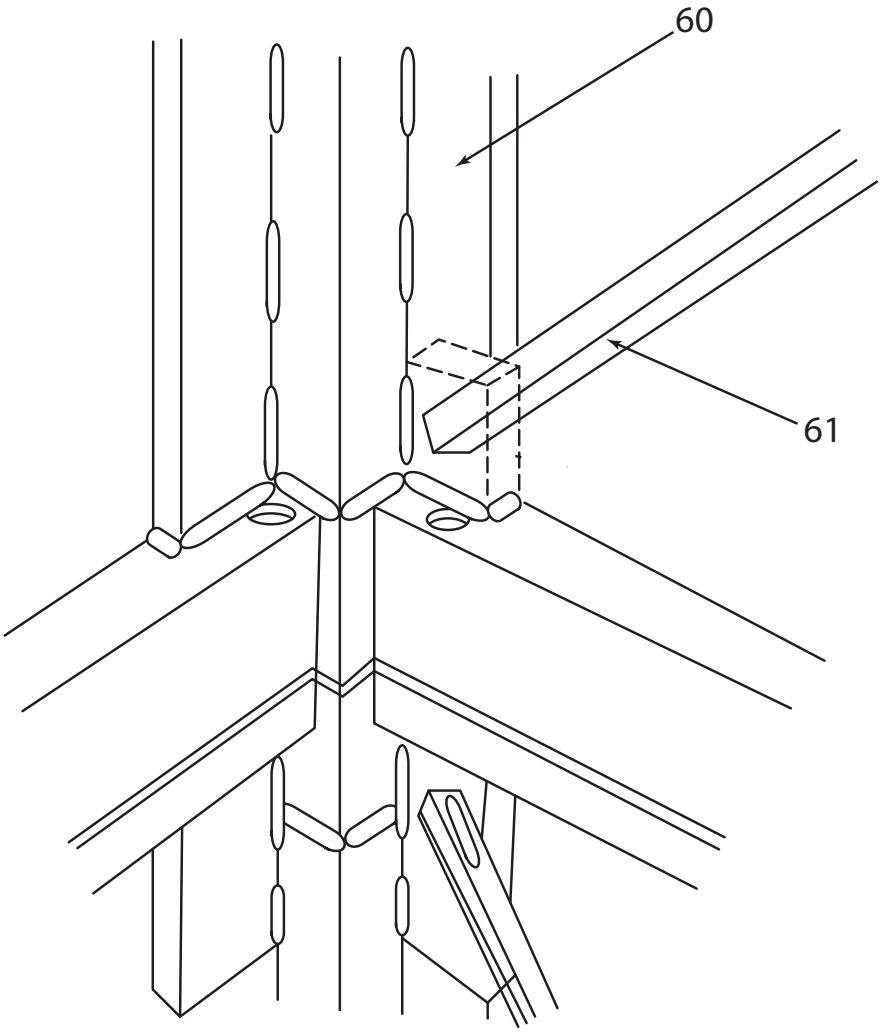

FIG. 5.1

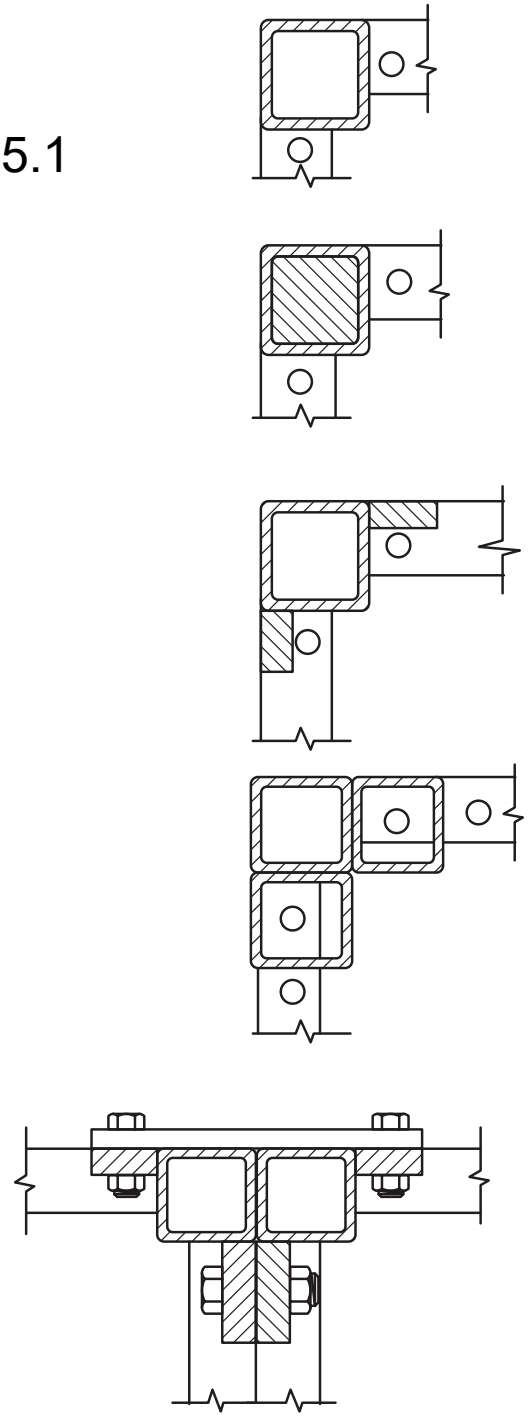

FIG. 5.2

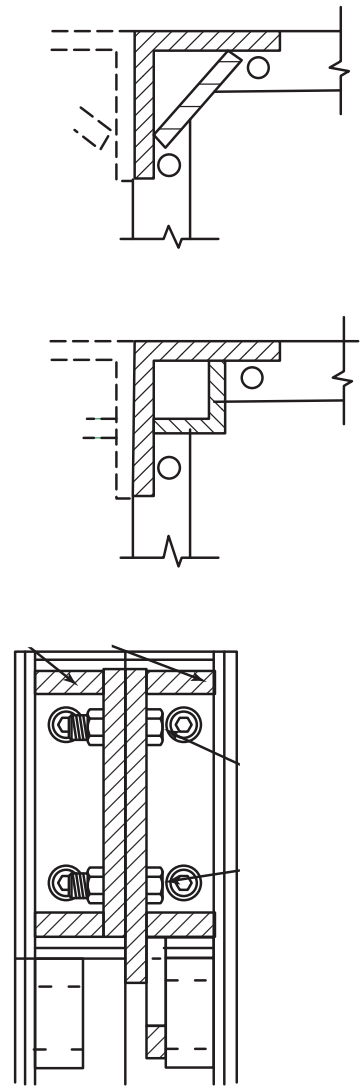

FIG. 6

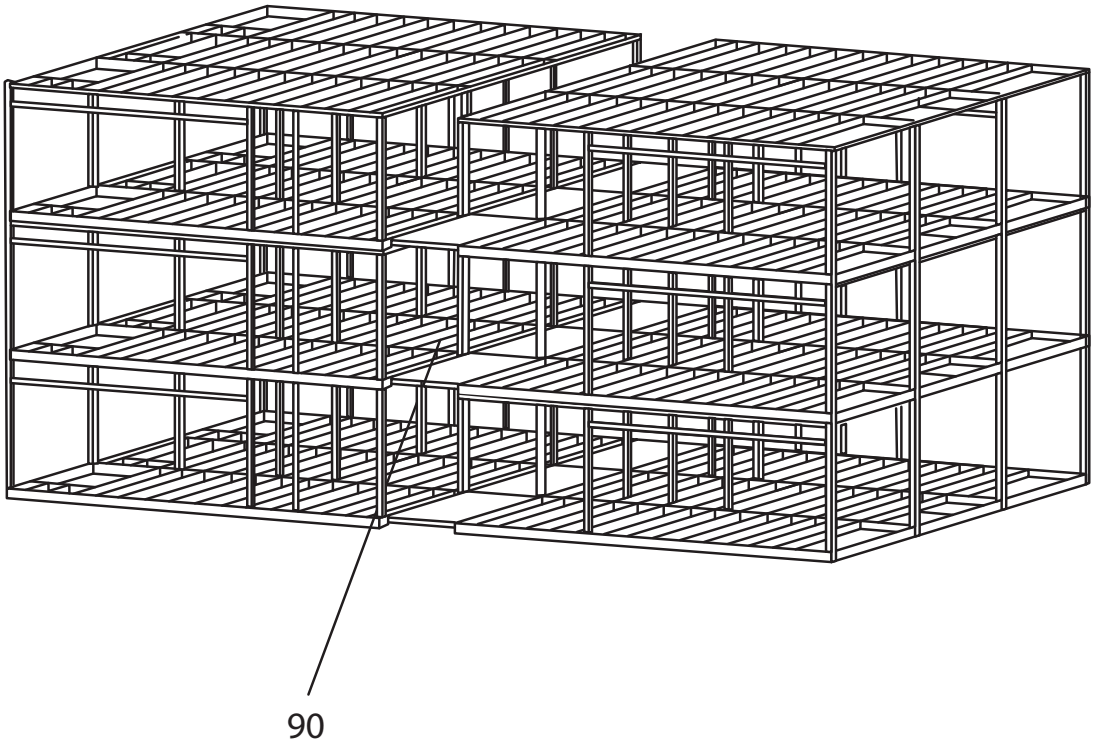

FIG. 7

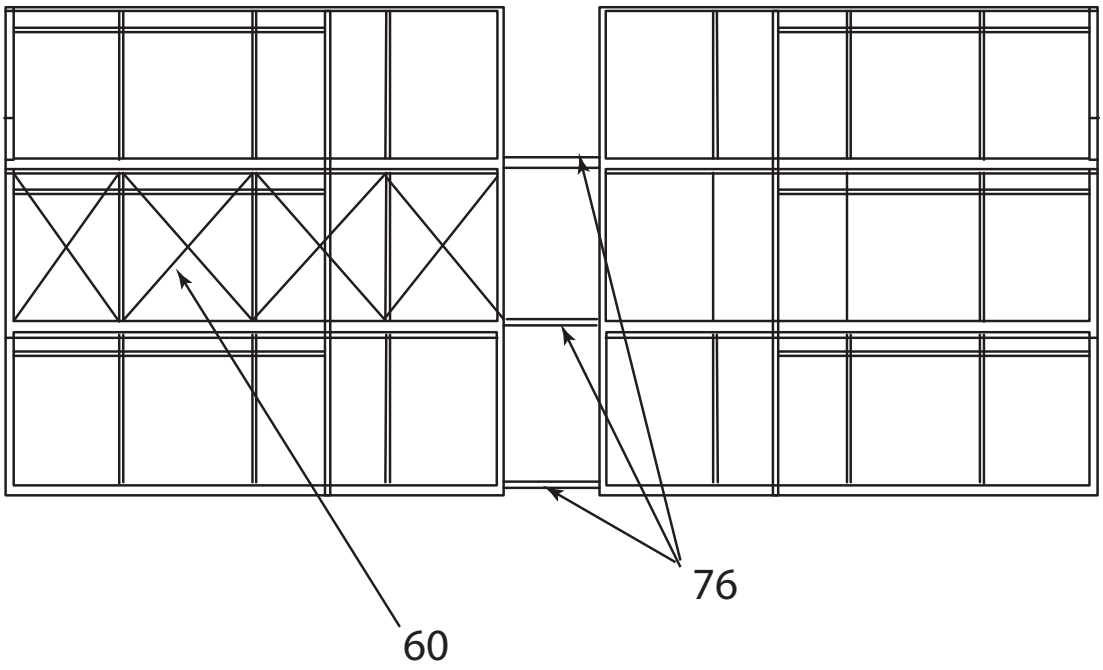

FIG. 8

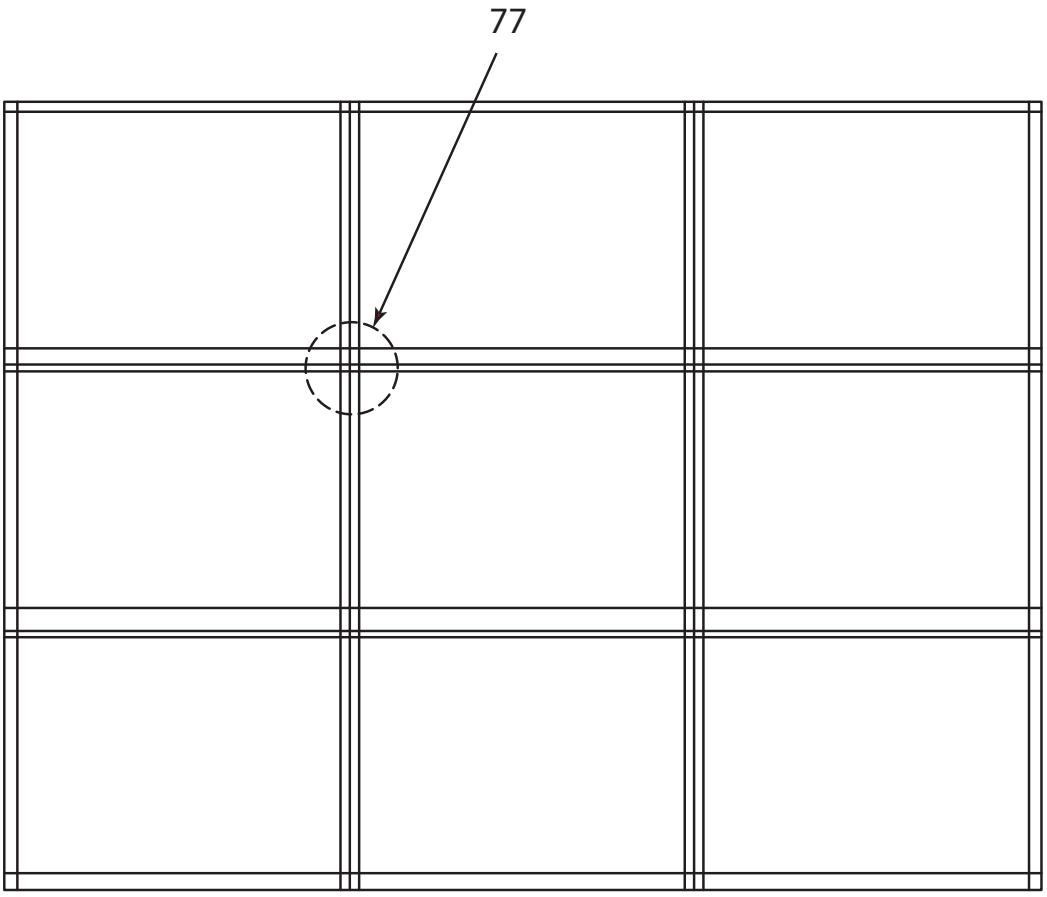

FIG. 9

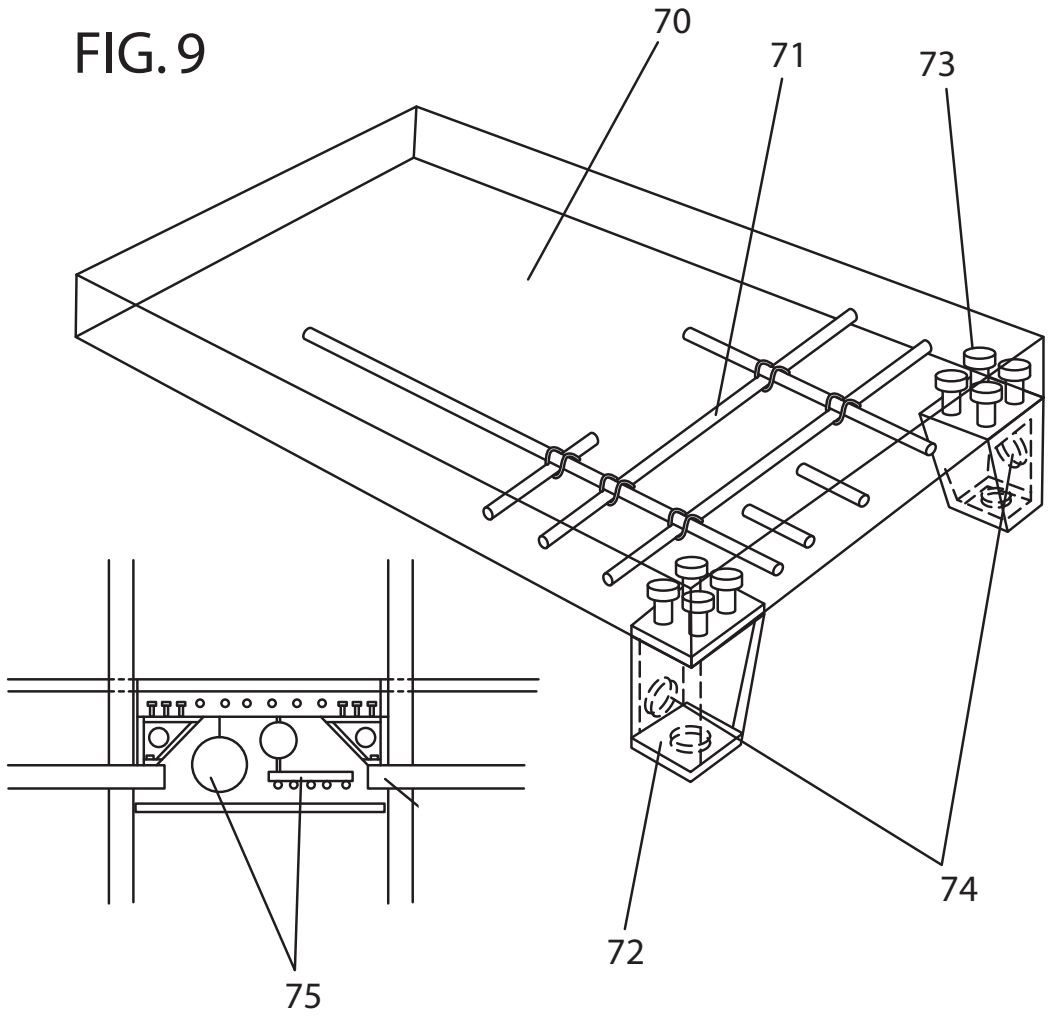

FIG. 10

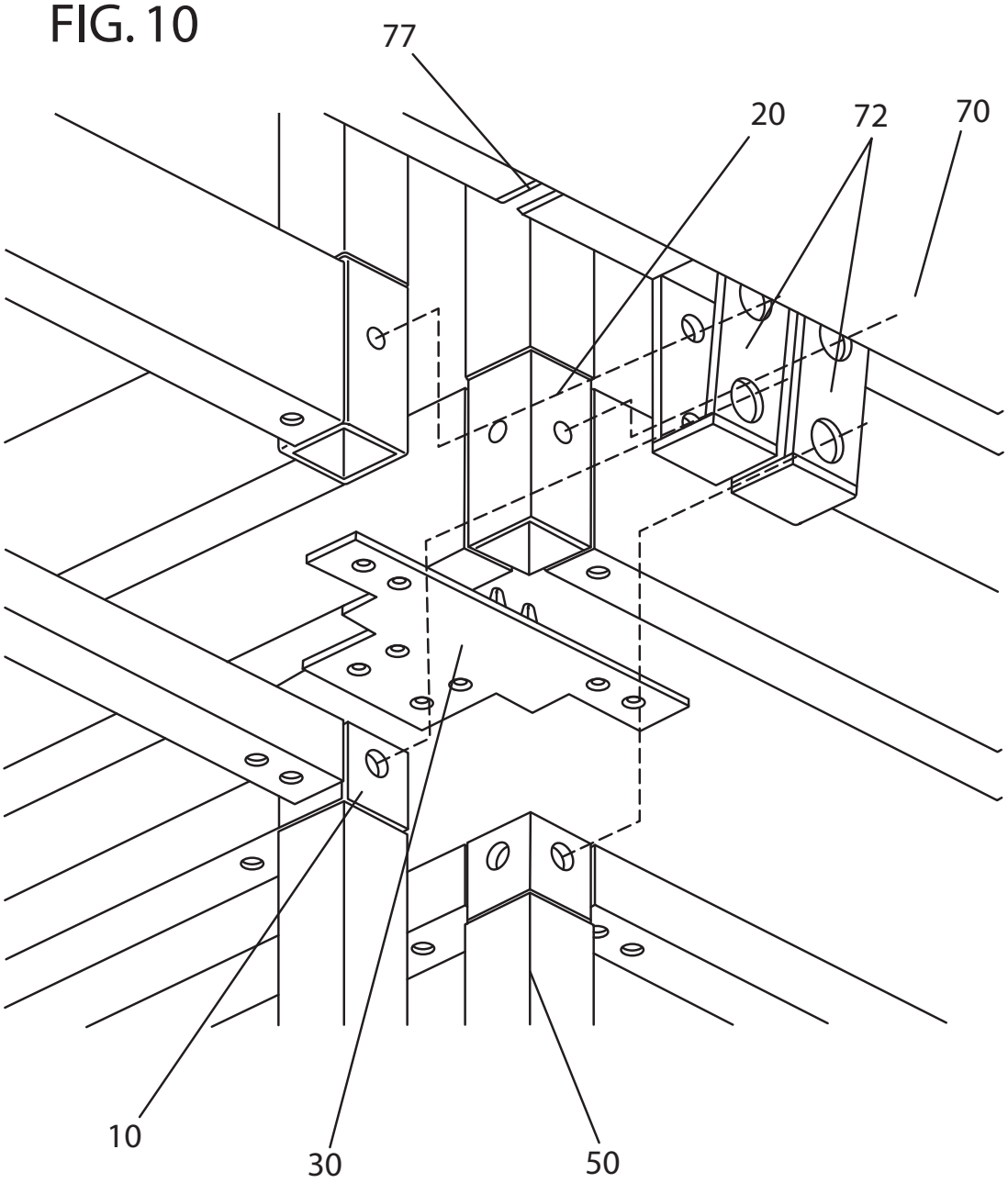

FIG. 11

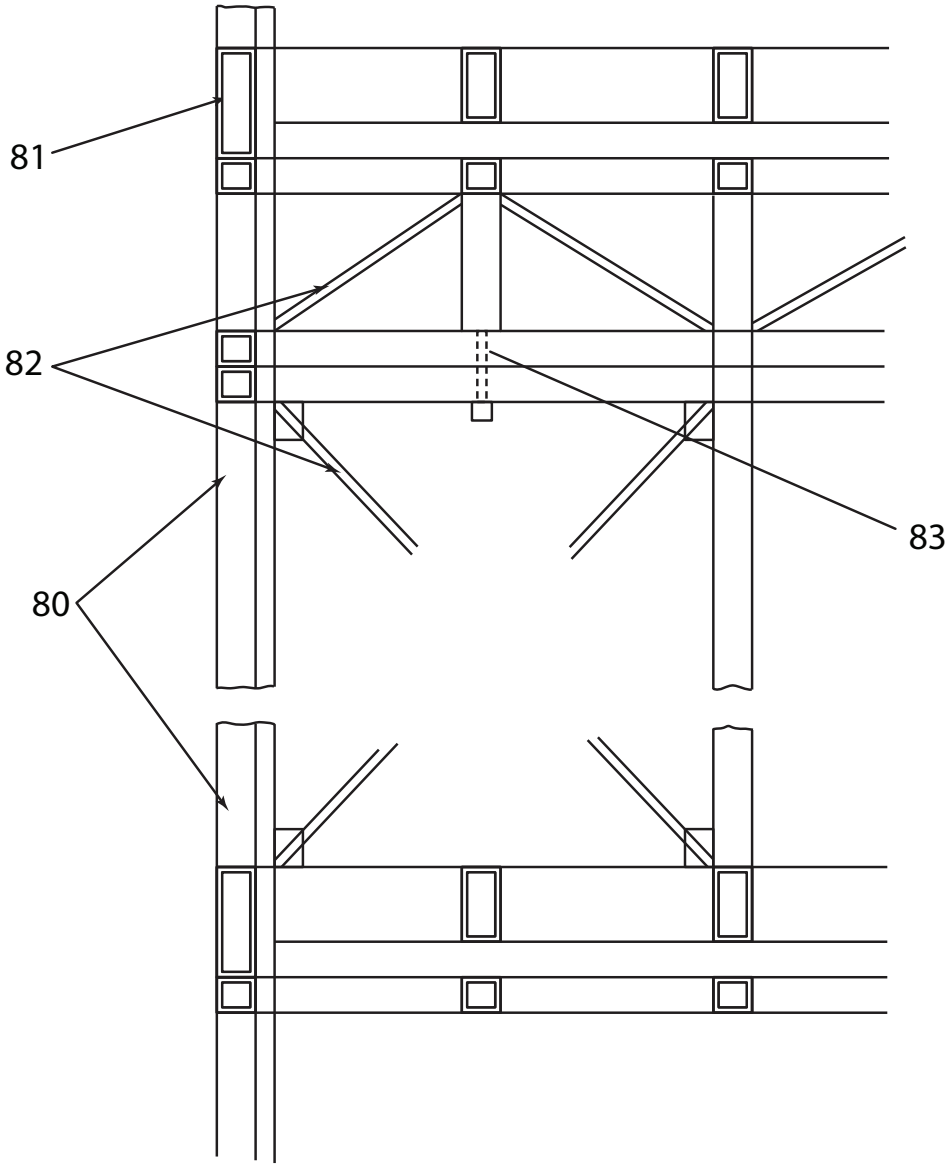

FIG. 12

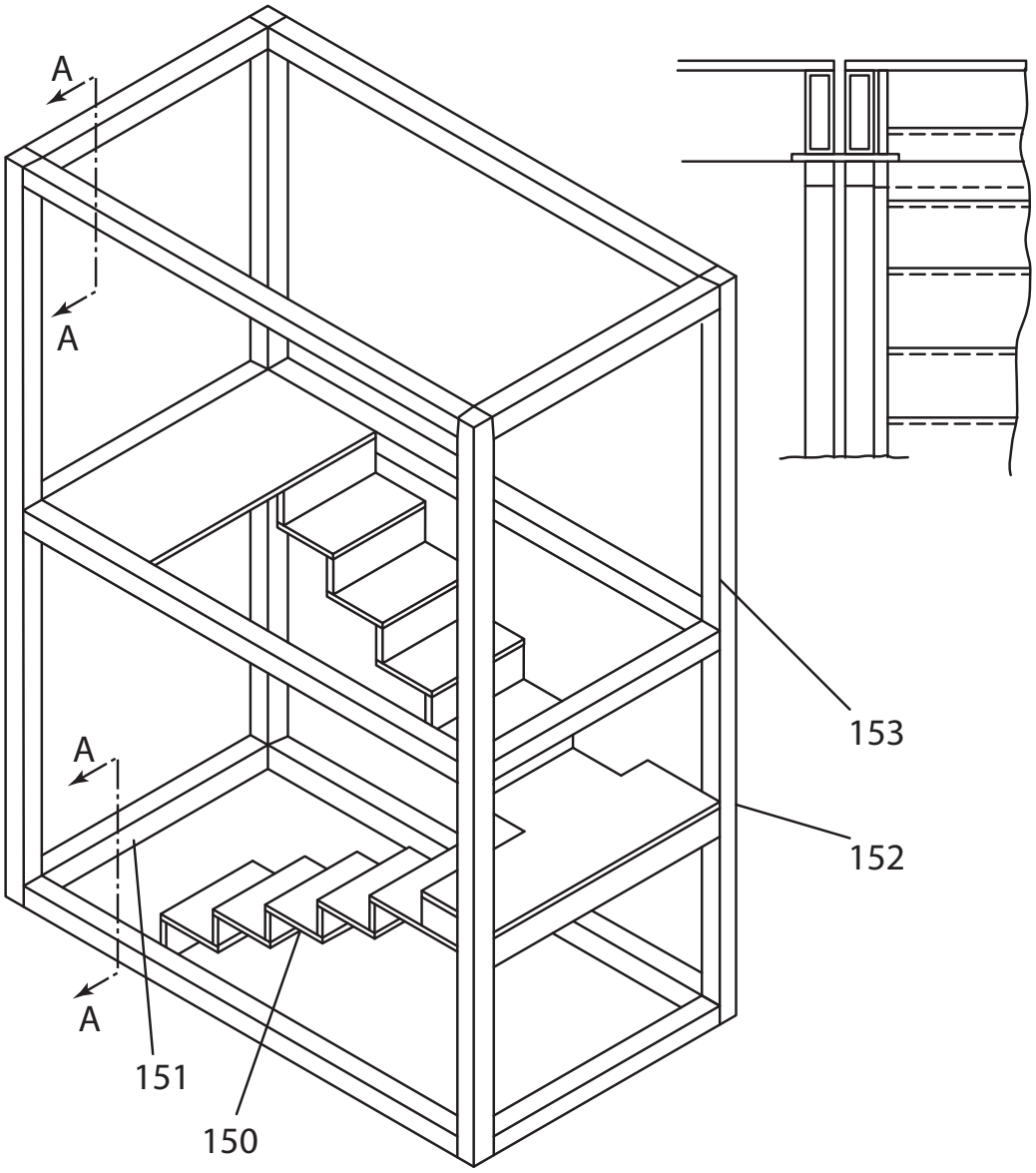

FIG. 13

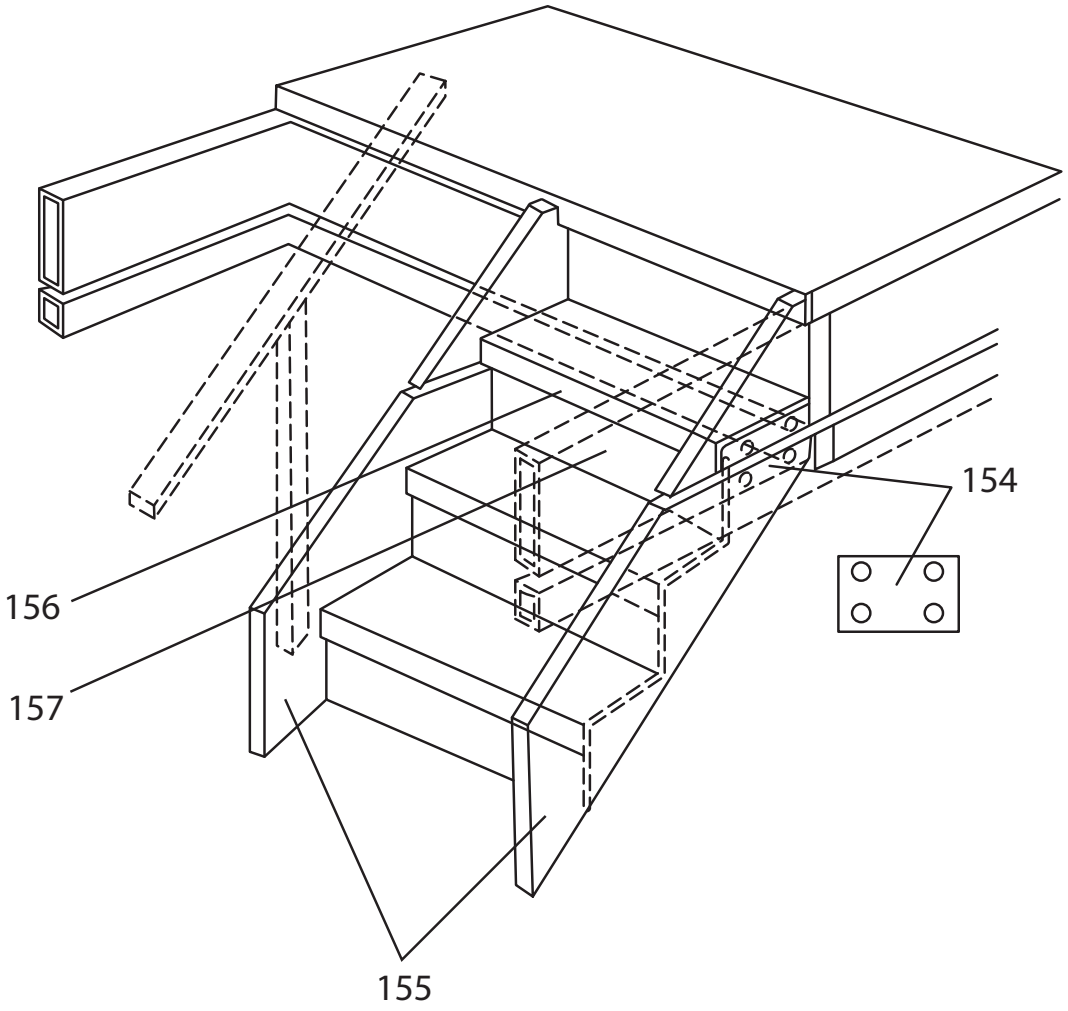

FIG. 14

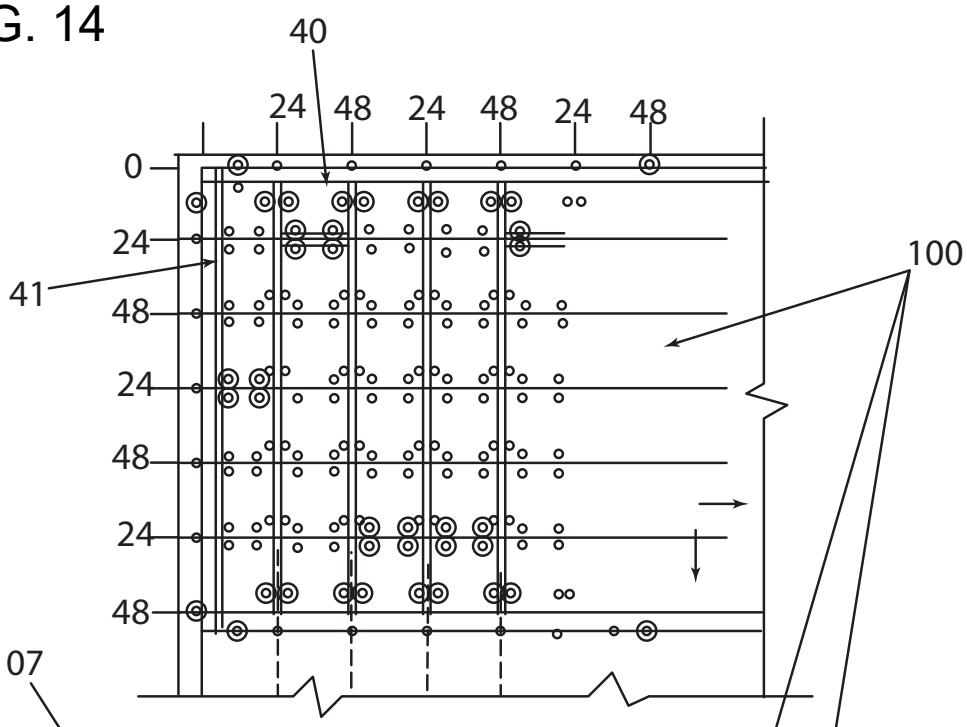
40
24
48
24
48
24
48
0
24
41
48
24
48
24
48
100

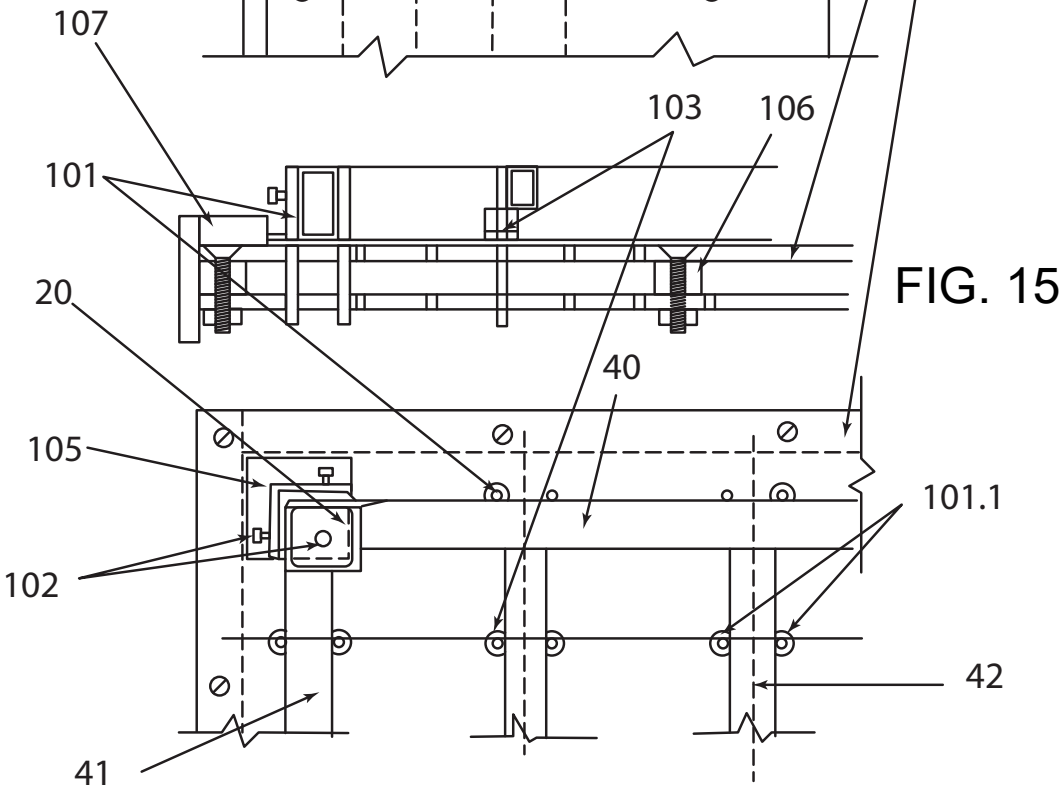
107
103
106
101
20
40
105
101.1
102
42
41

FIG. 15

FIG. 16

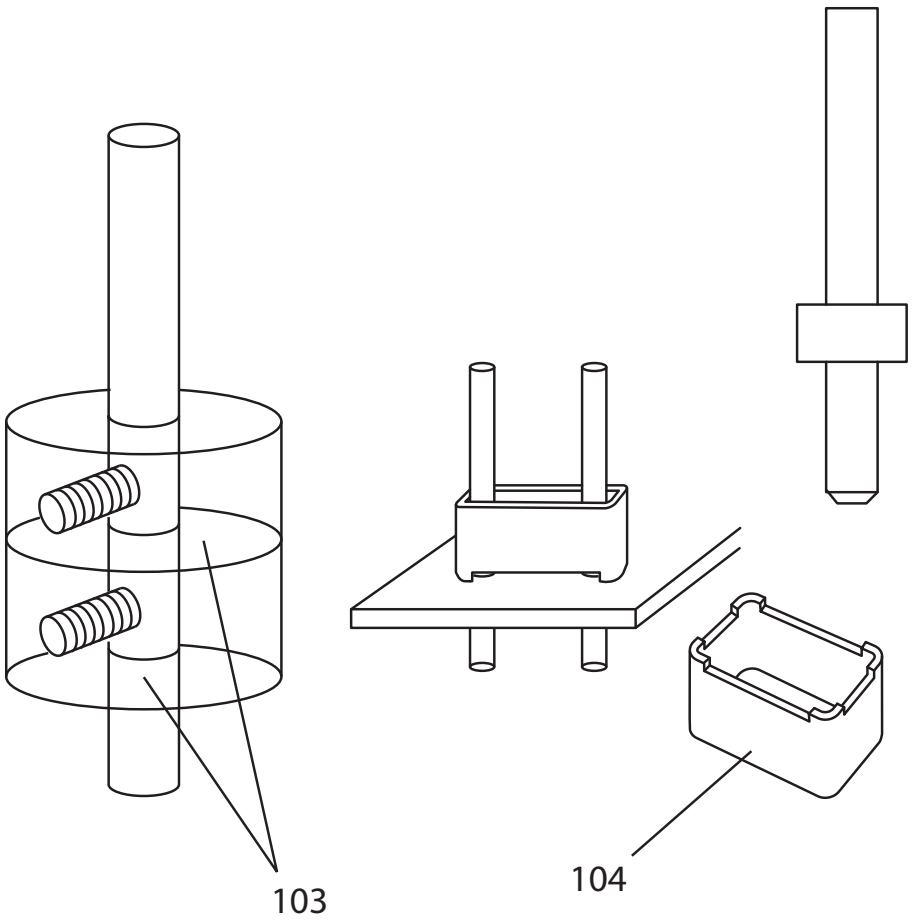

FIG. 17

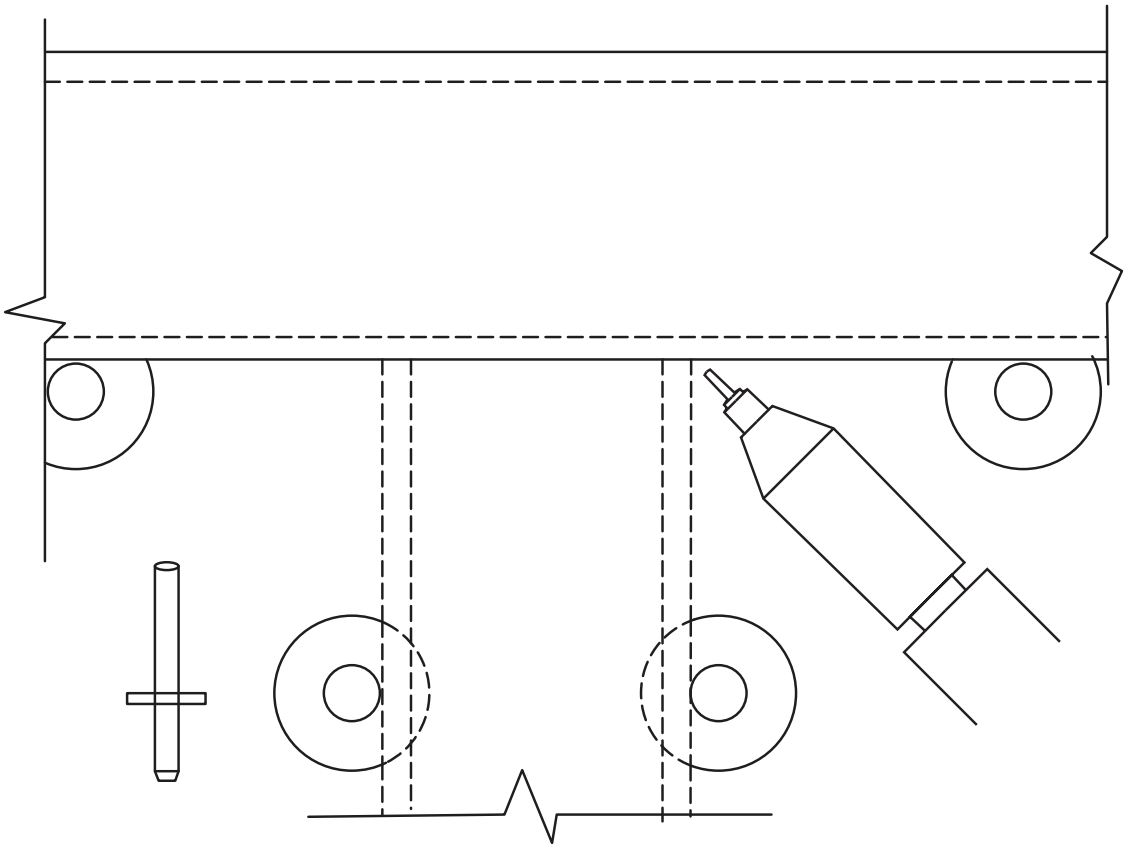

FIG. 18

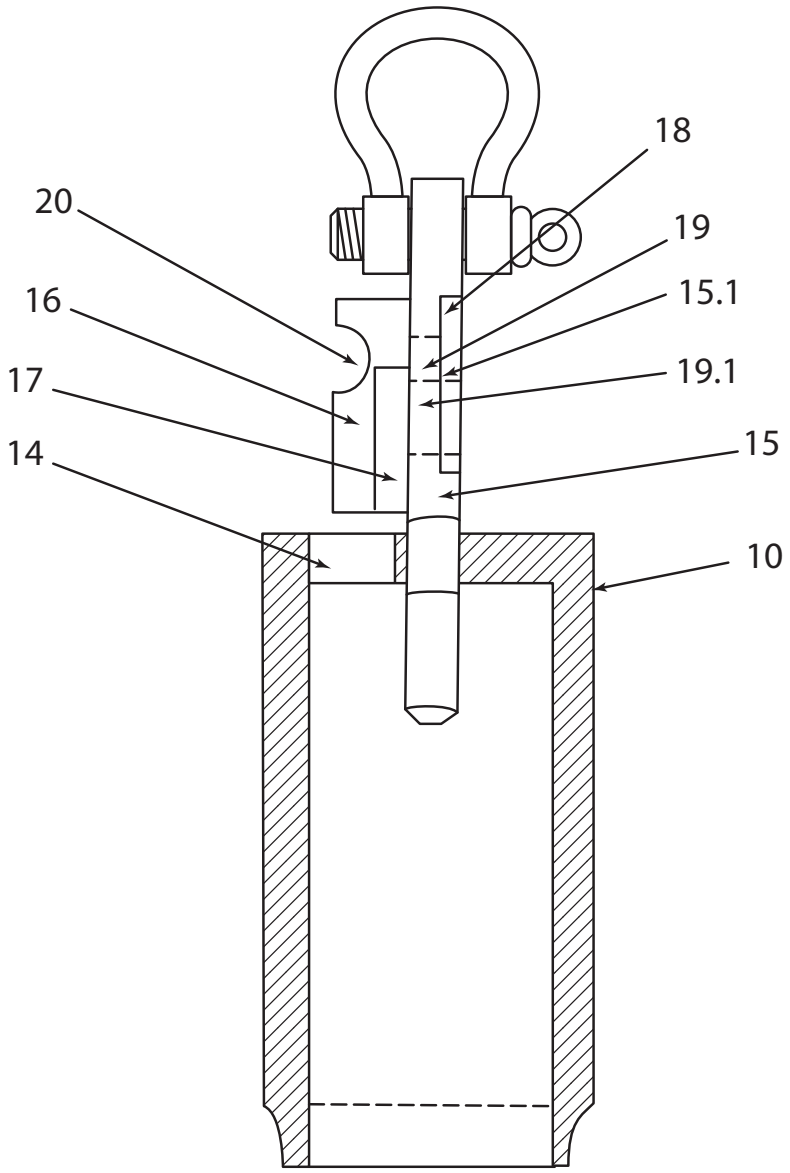

FIG. 19

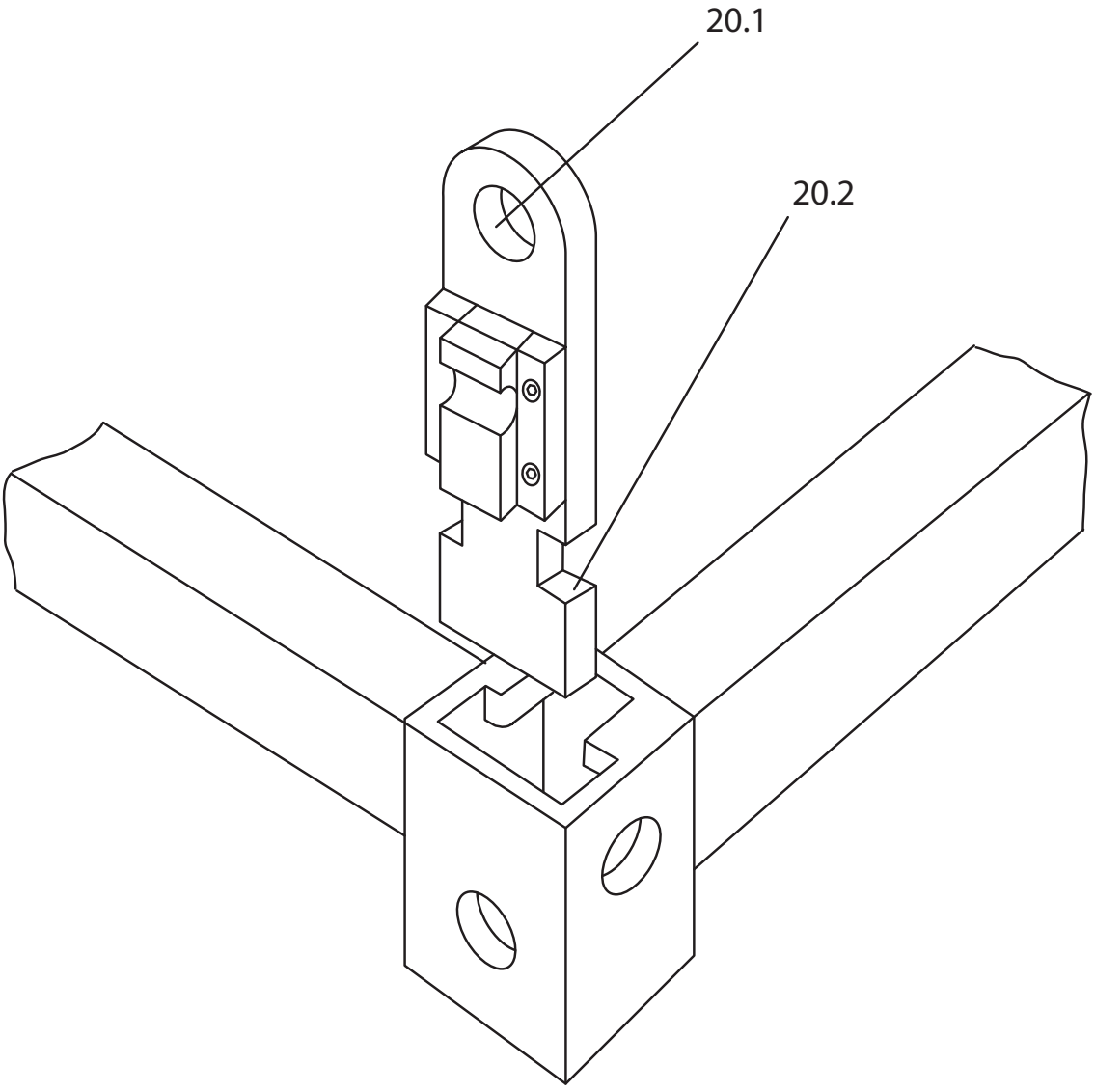

FIG. 20

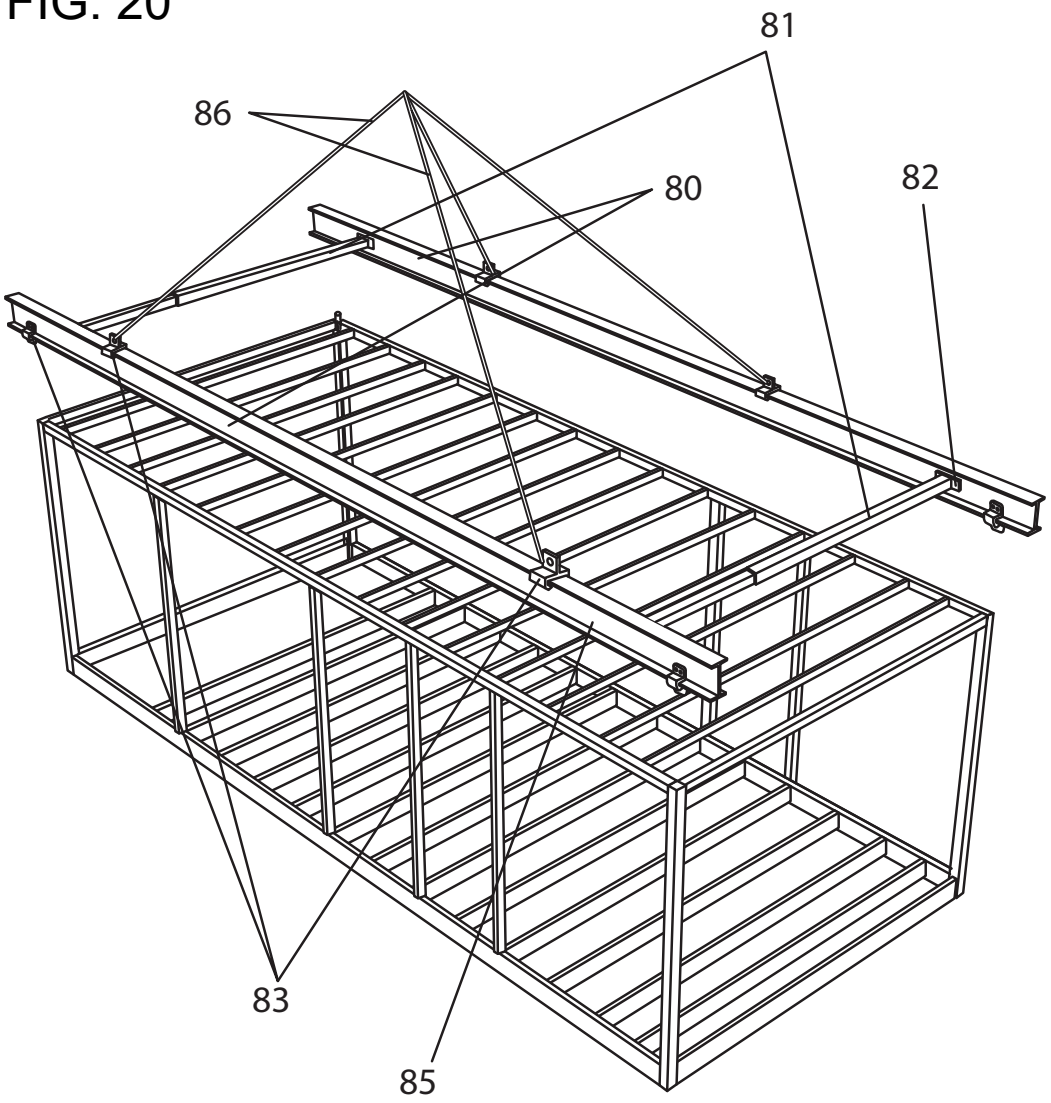

FIG. 22

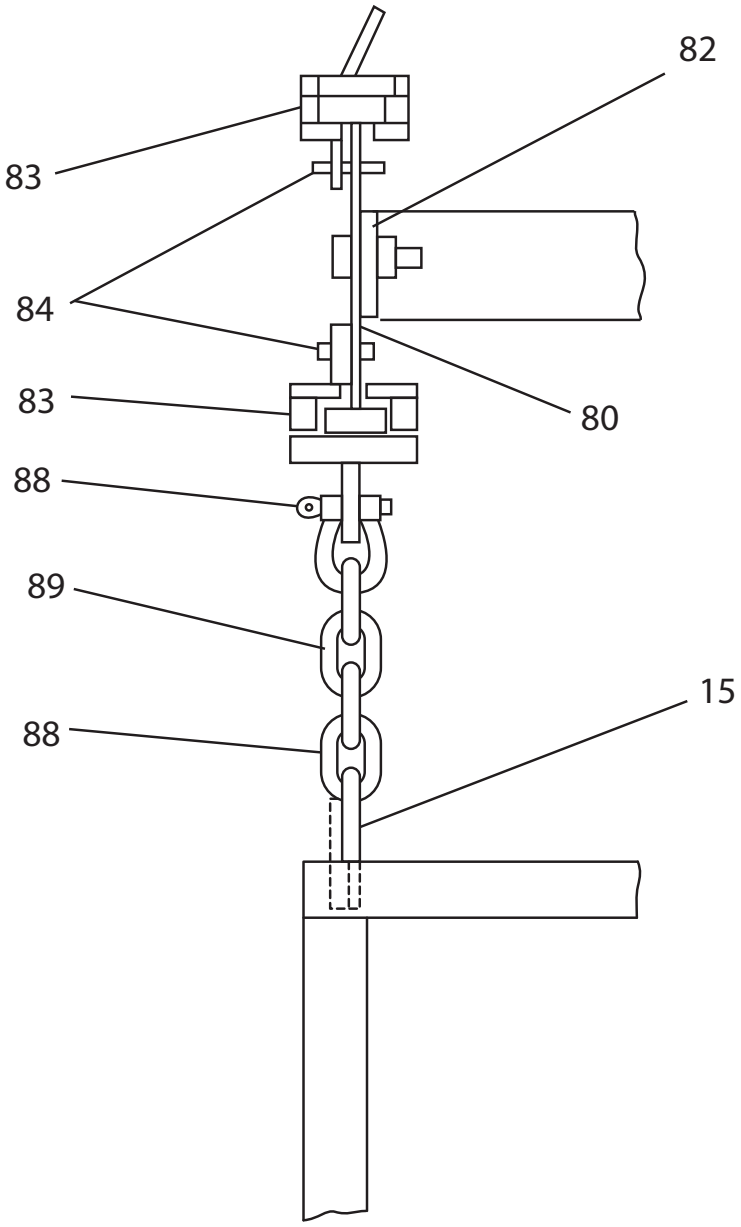

FIG. 23

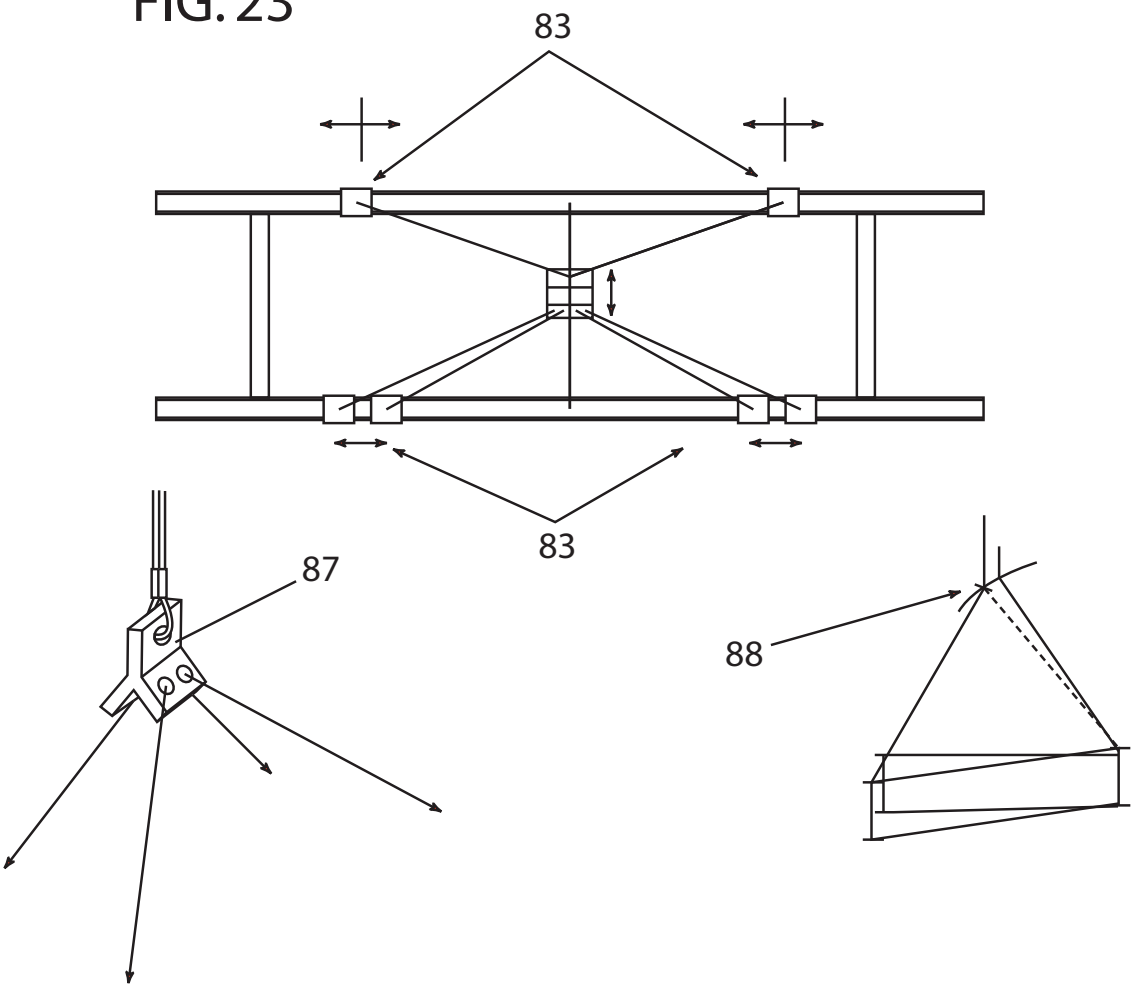

FIG. 23.1

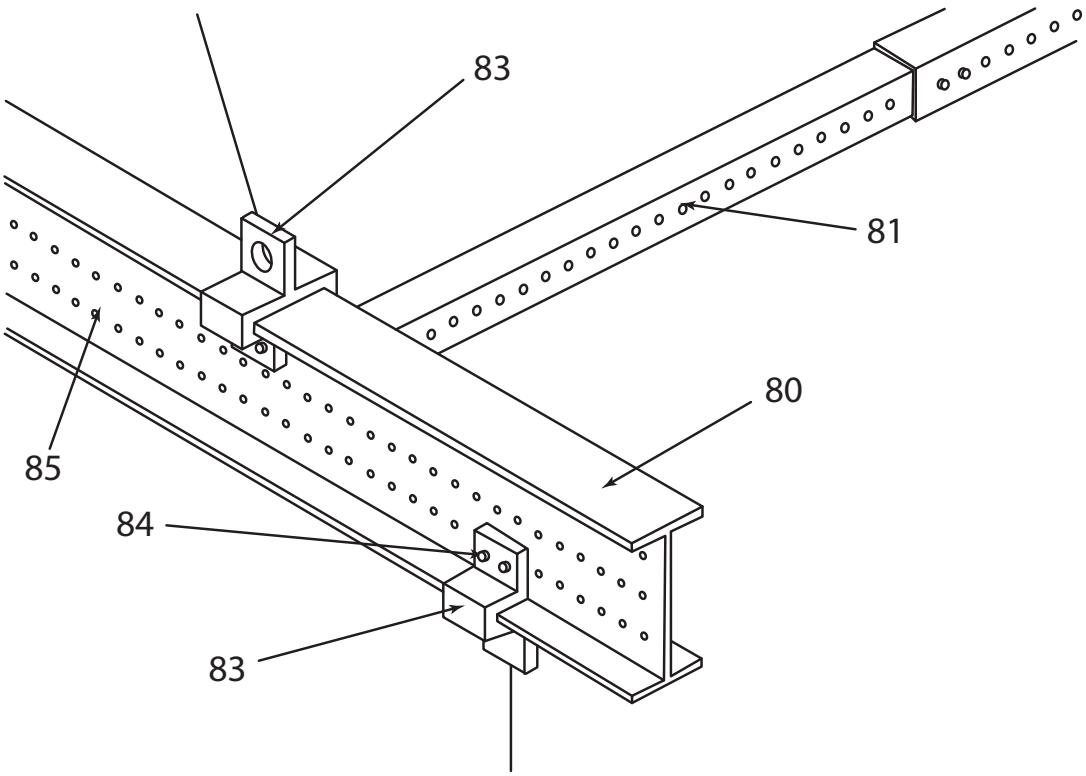

FIG. 21

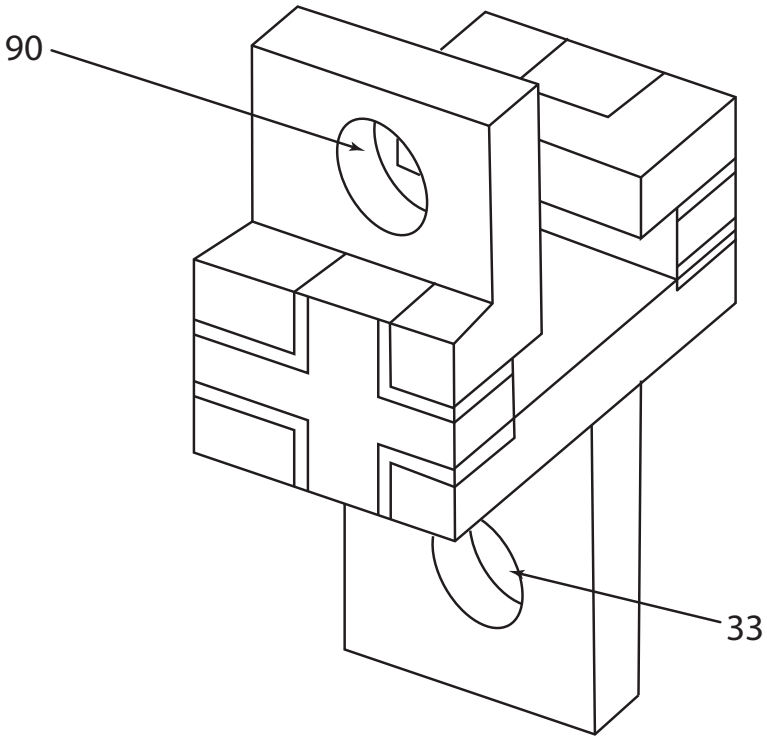

FIG. 24

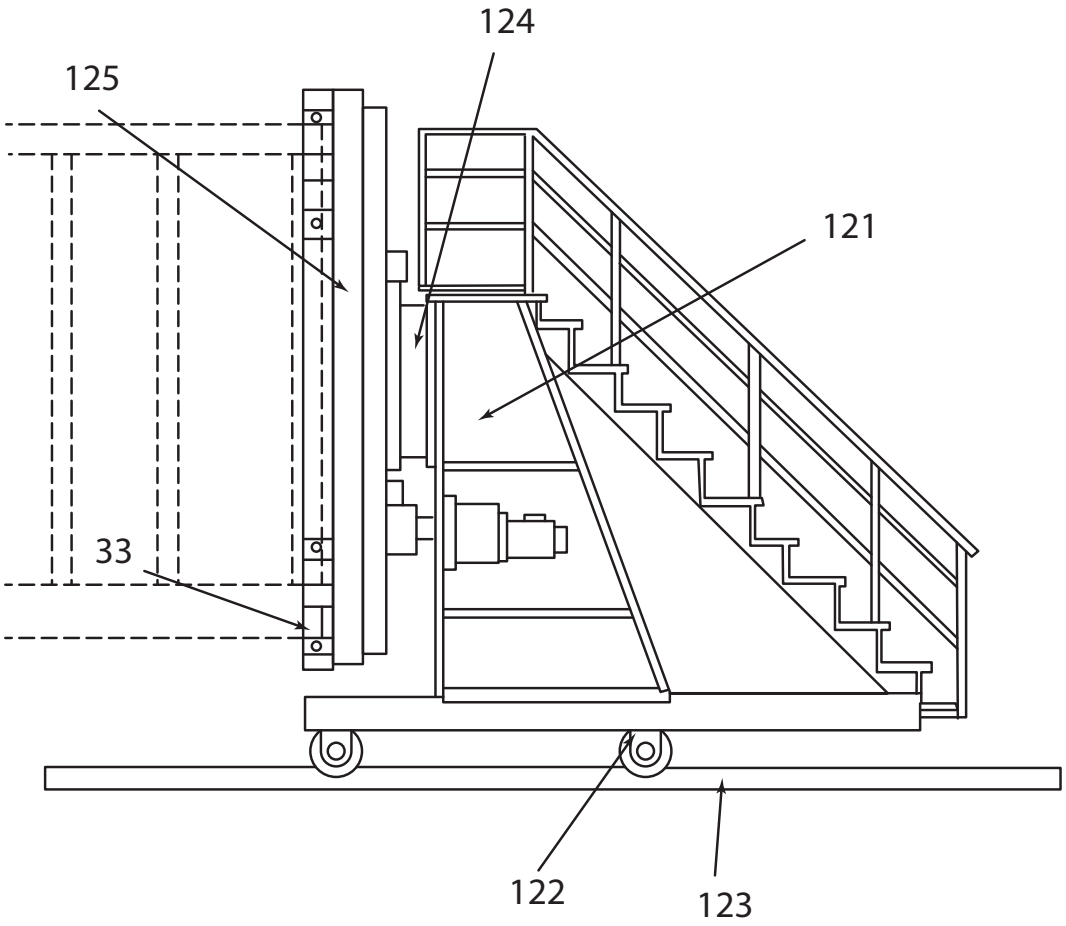

FIG. 25

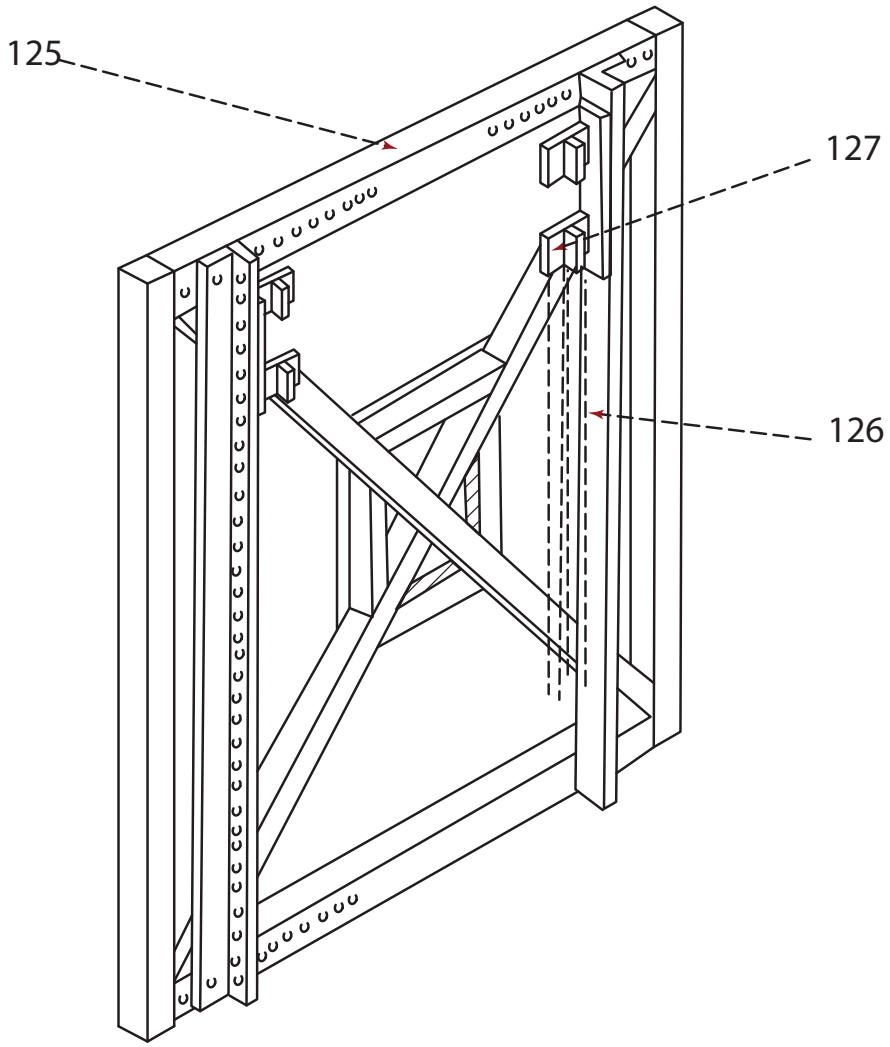

FIG. 26

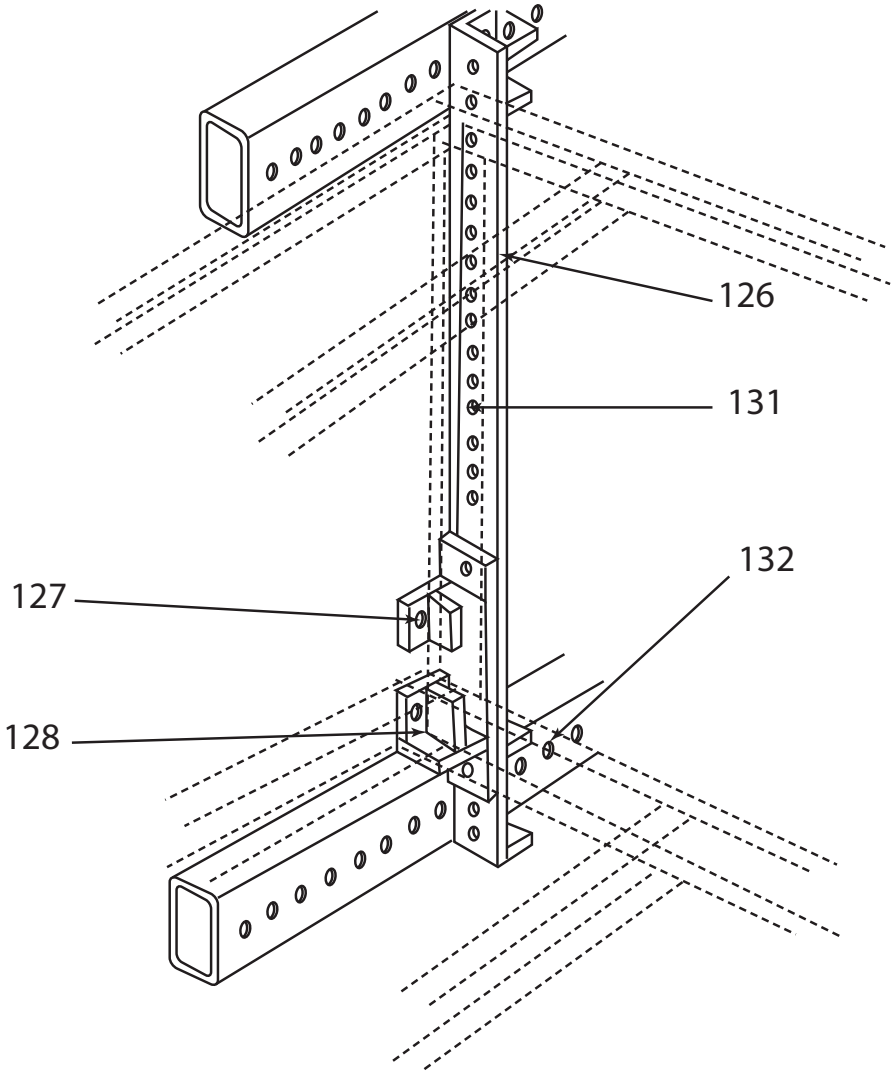

FIG. 27

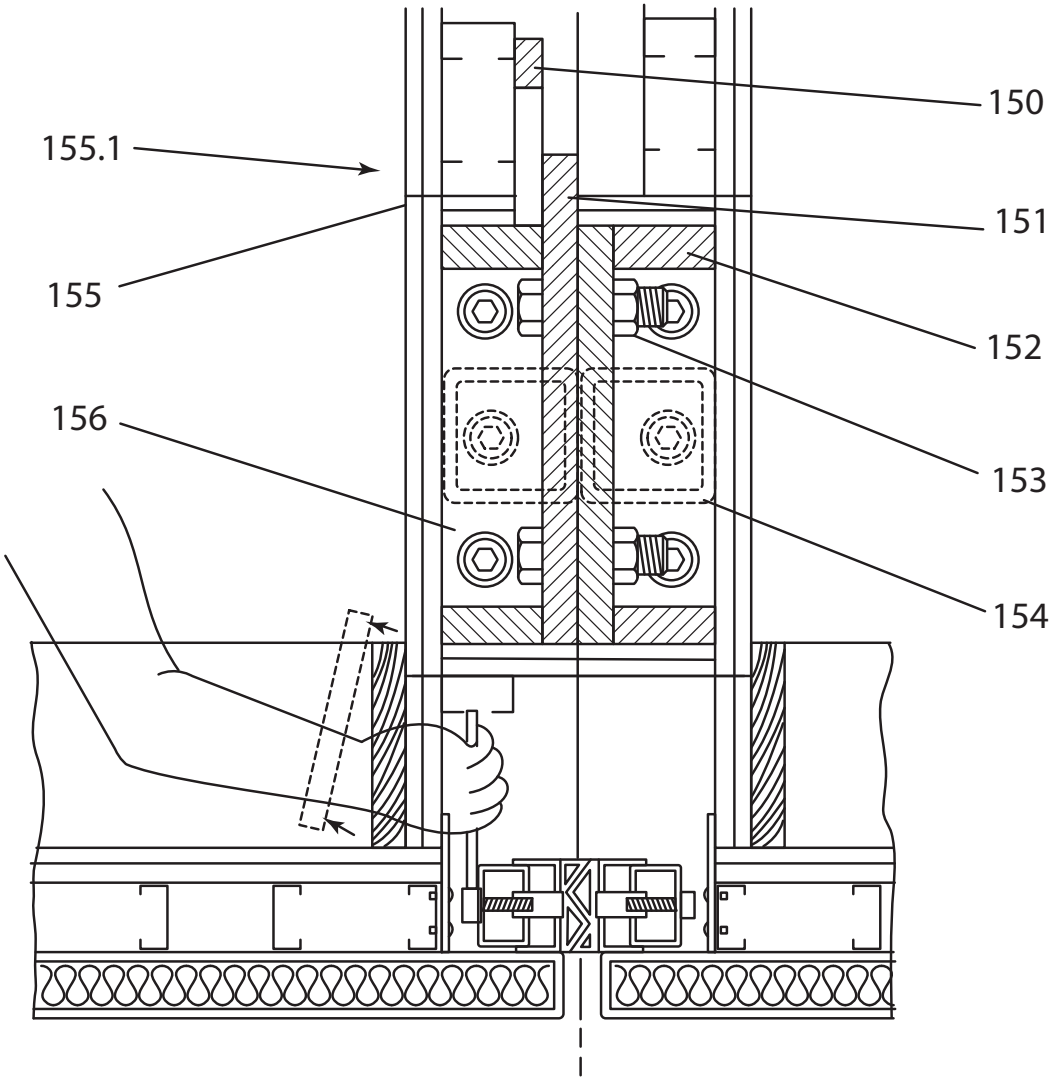

FIG. 28

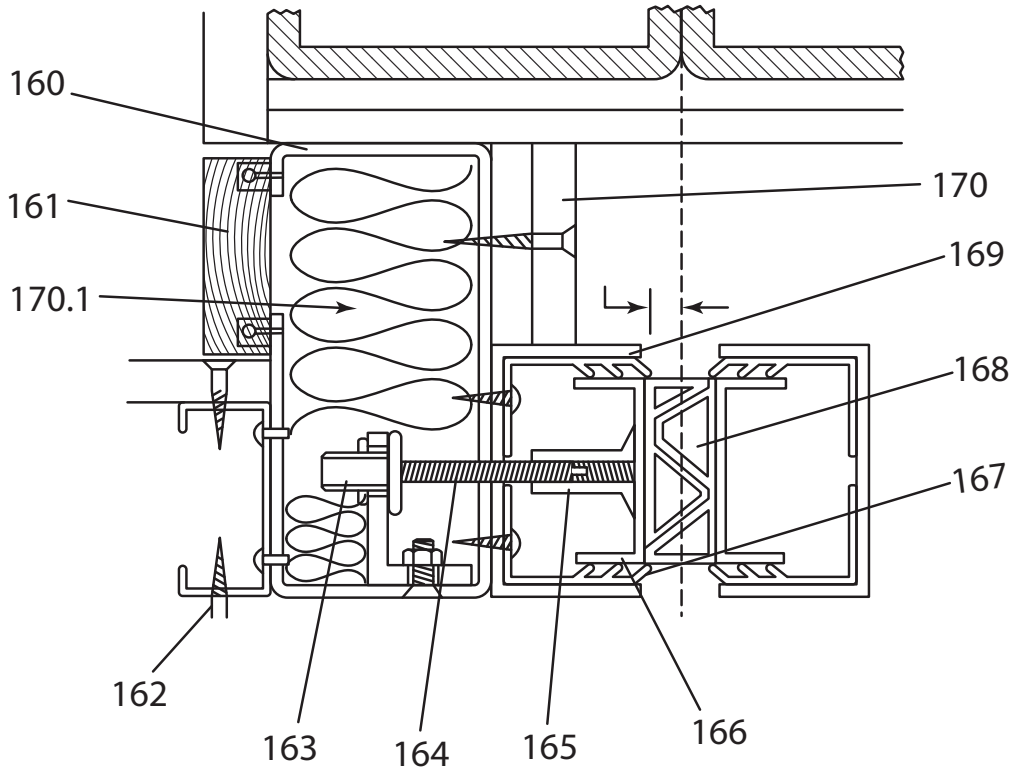

FIG. 29

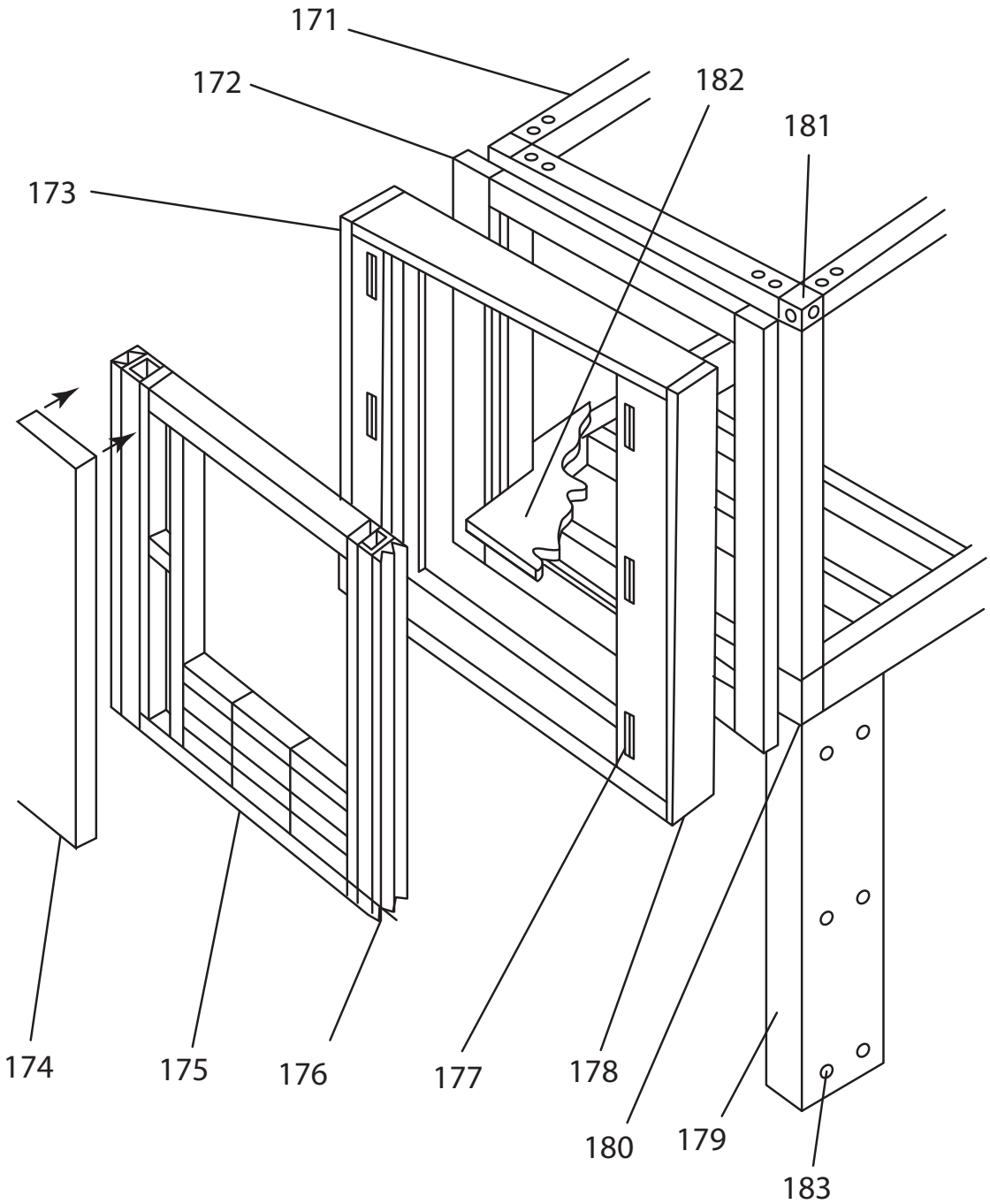

FIG. 30

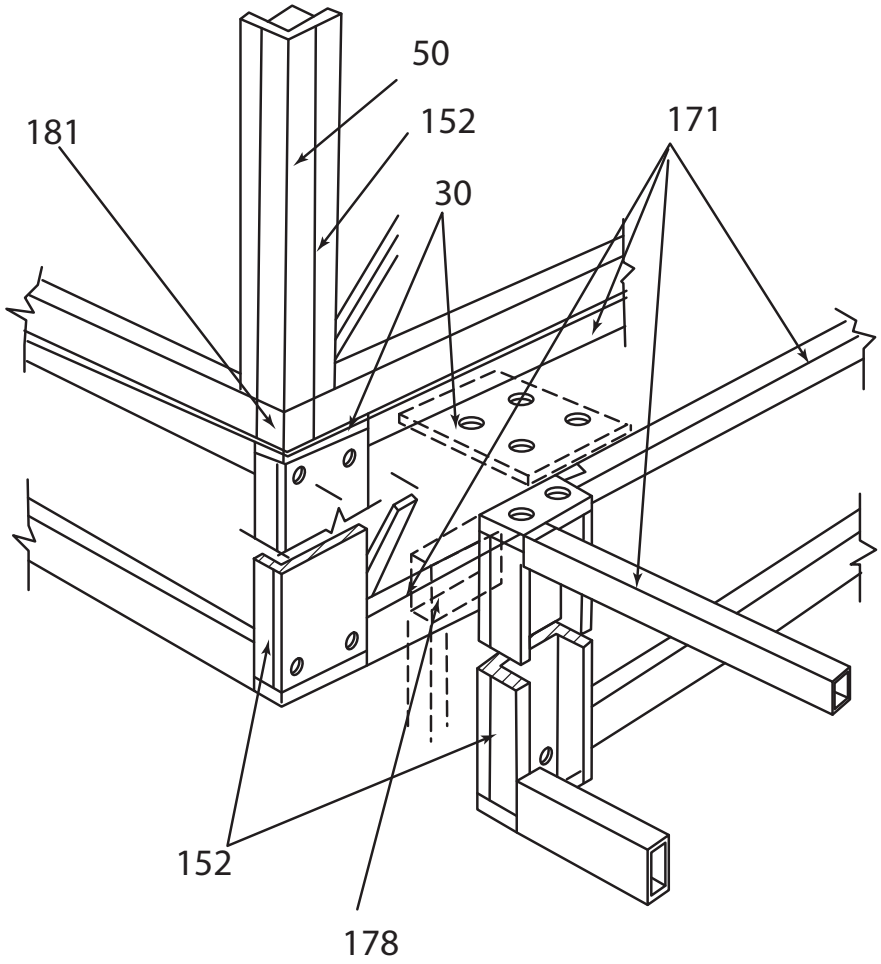

FIG. 31

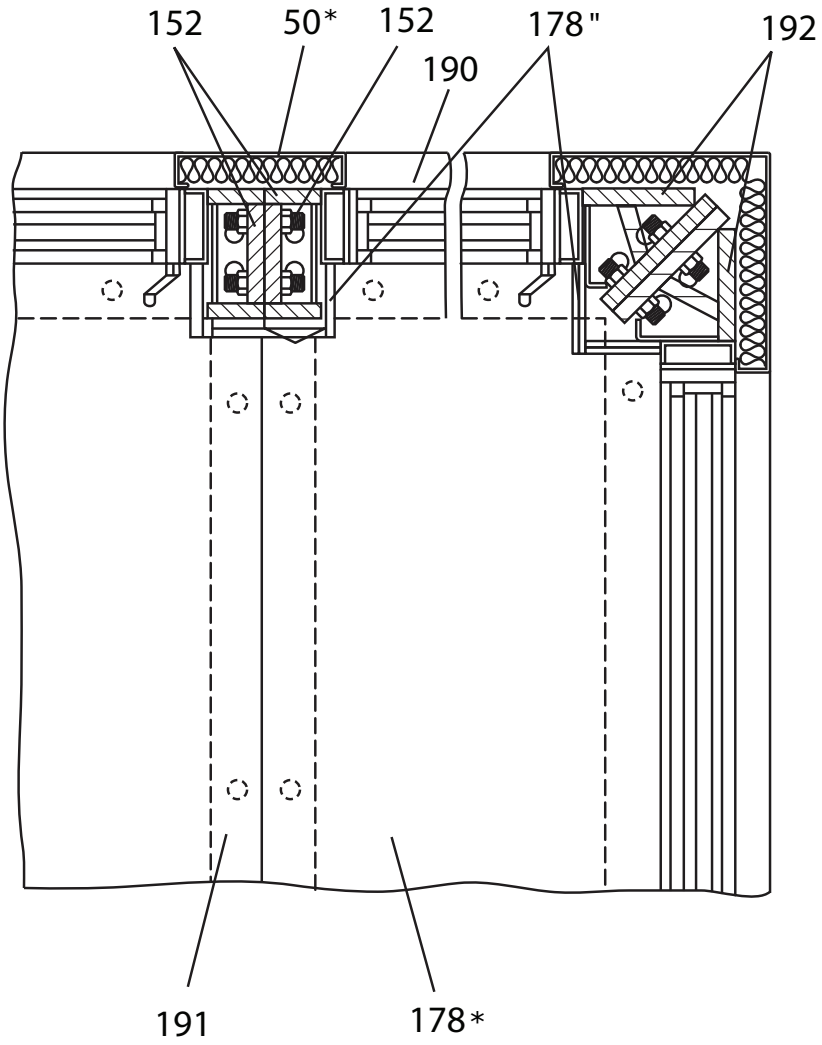

FIG. 32

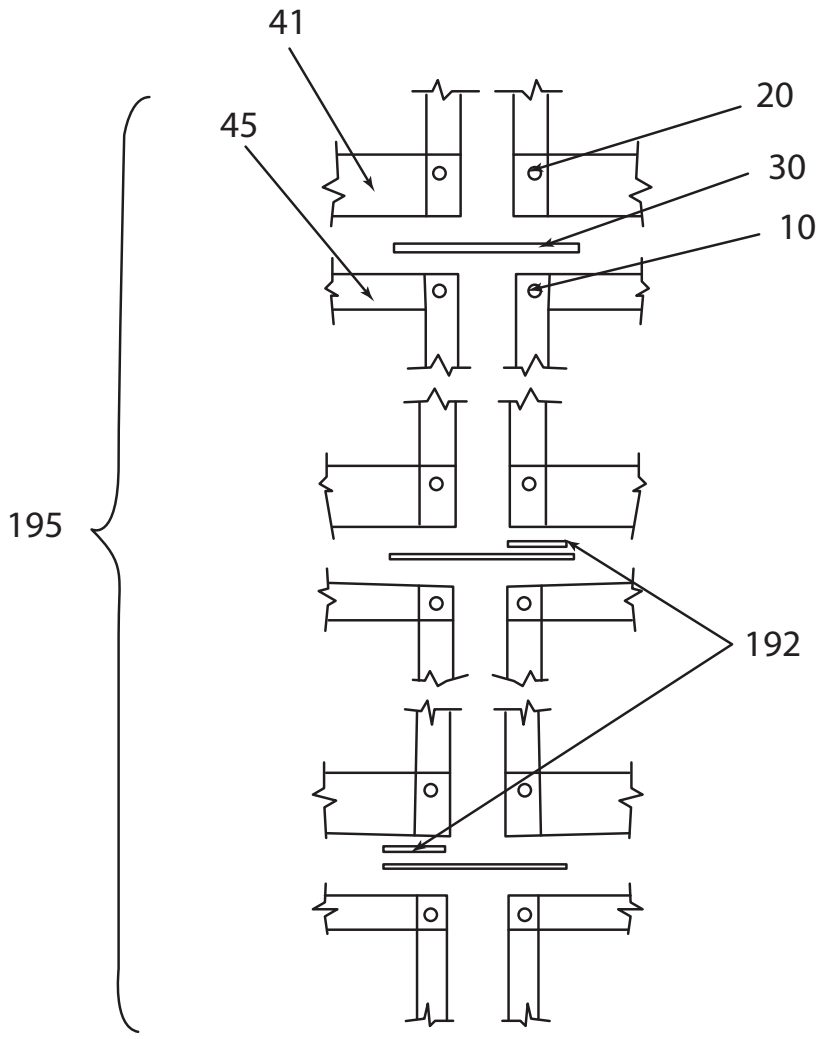

FIG. 33

