Fig. 1

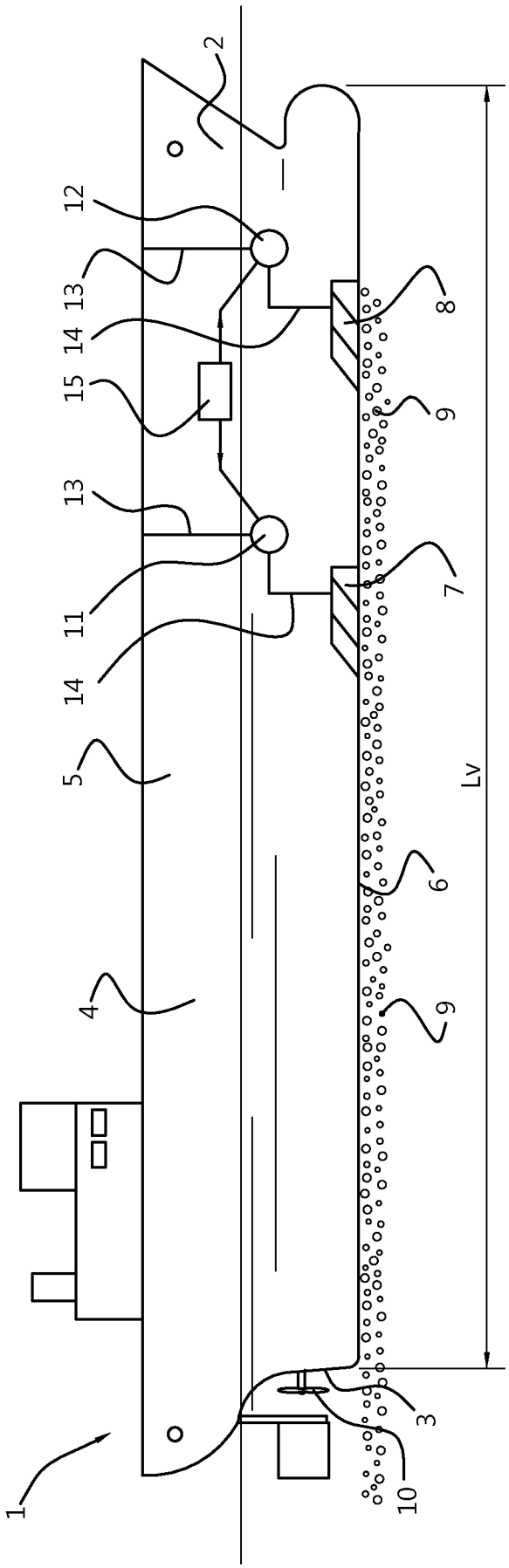

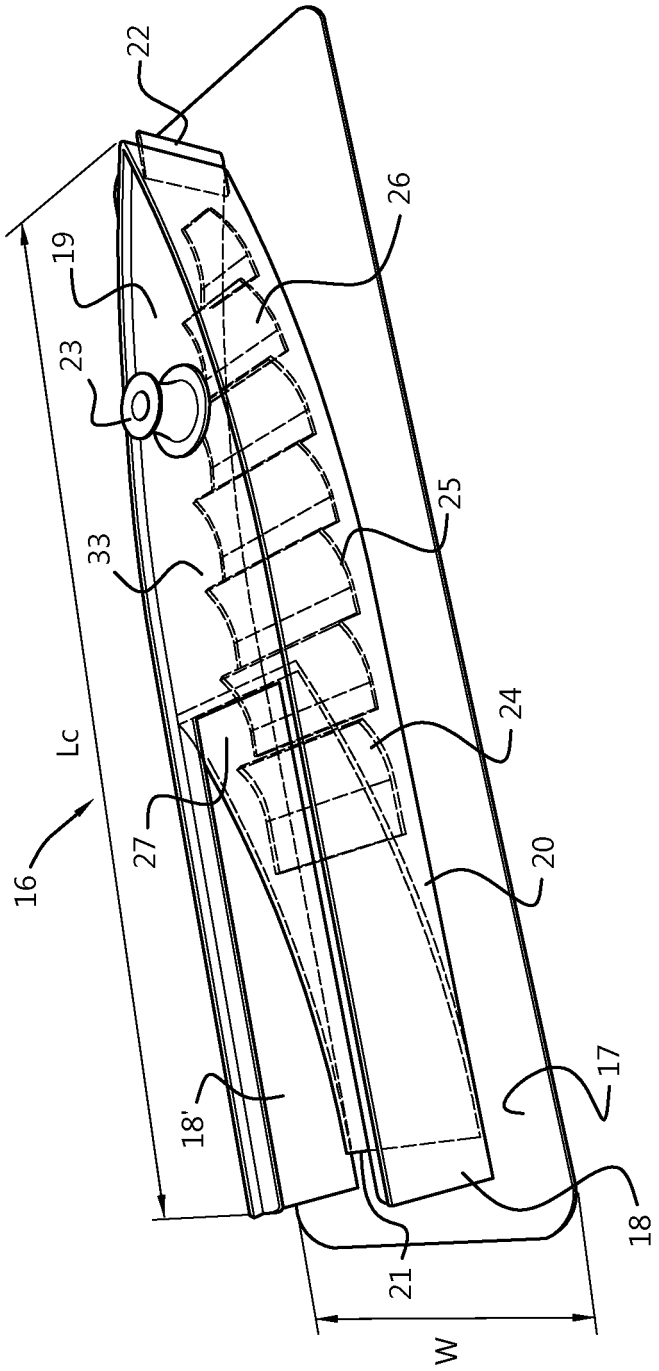
22
19
23
26
33
25
24
Lc
16
27
20
18'
17
18
21
W

Fig. 2

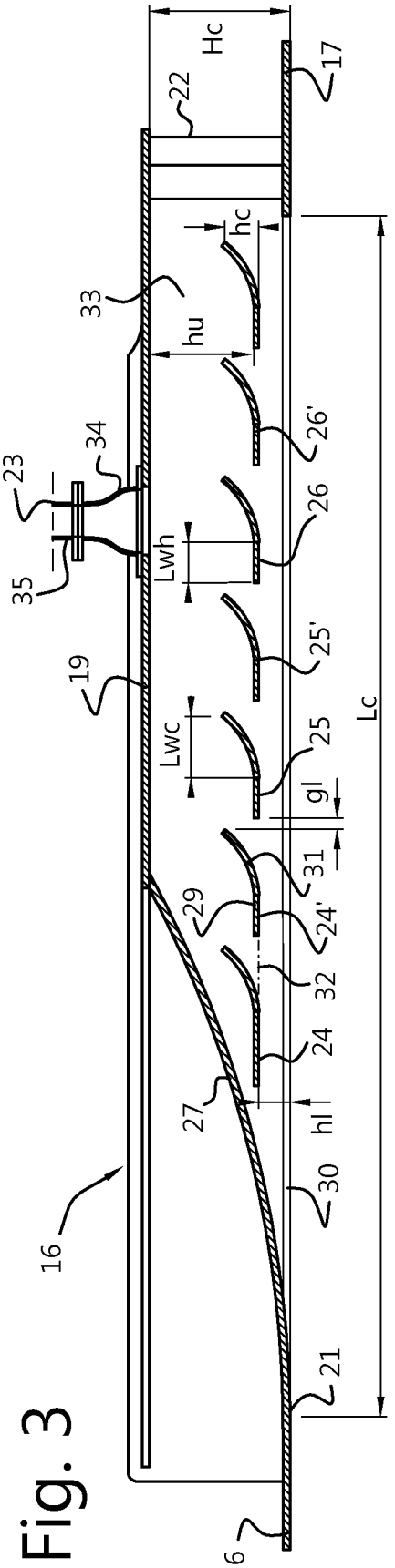
Hc
22
17
hc
33
hu
26'
23
34
26
35
Lwh
25'
19
Lwc
25
Lc
gl
31
29
24'
32
24
27
hl
30
16
21
6

Fig. 3

Fig. 4

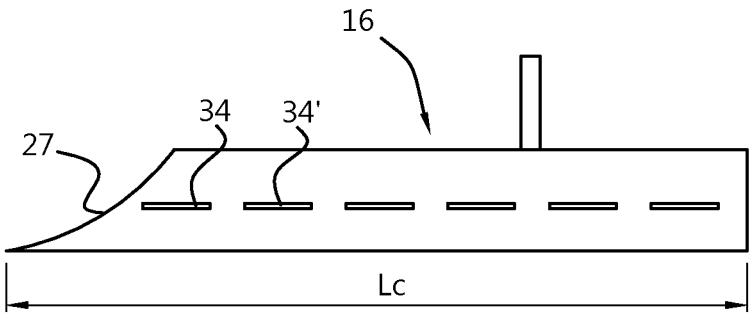

Fig. 5a

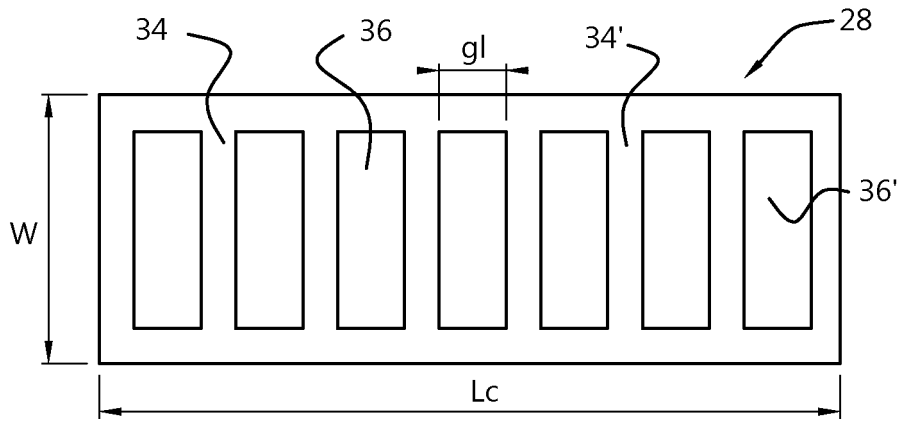

Fig. 5b

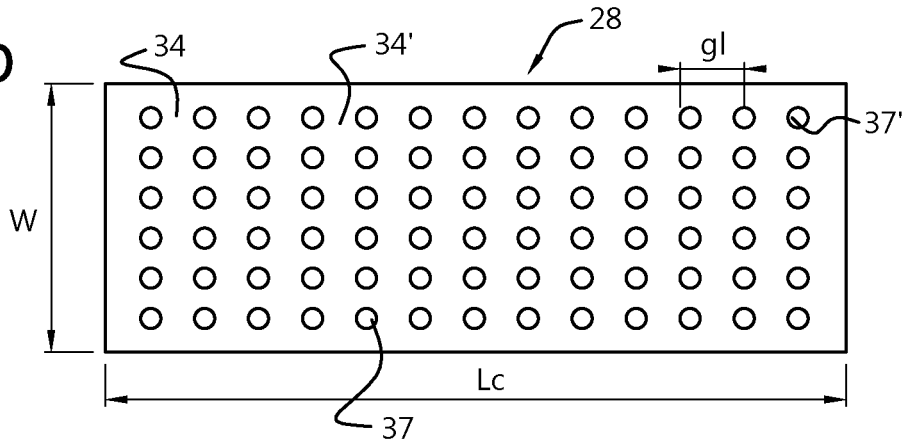

Fig. 5c

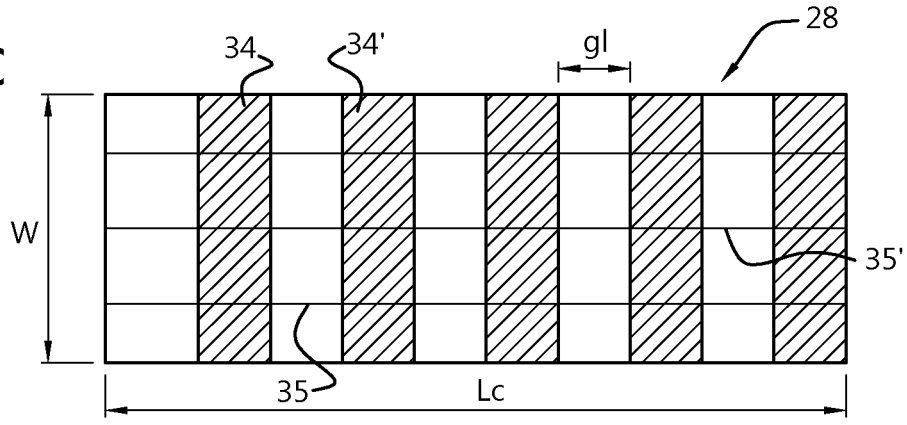

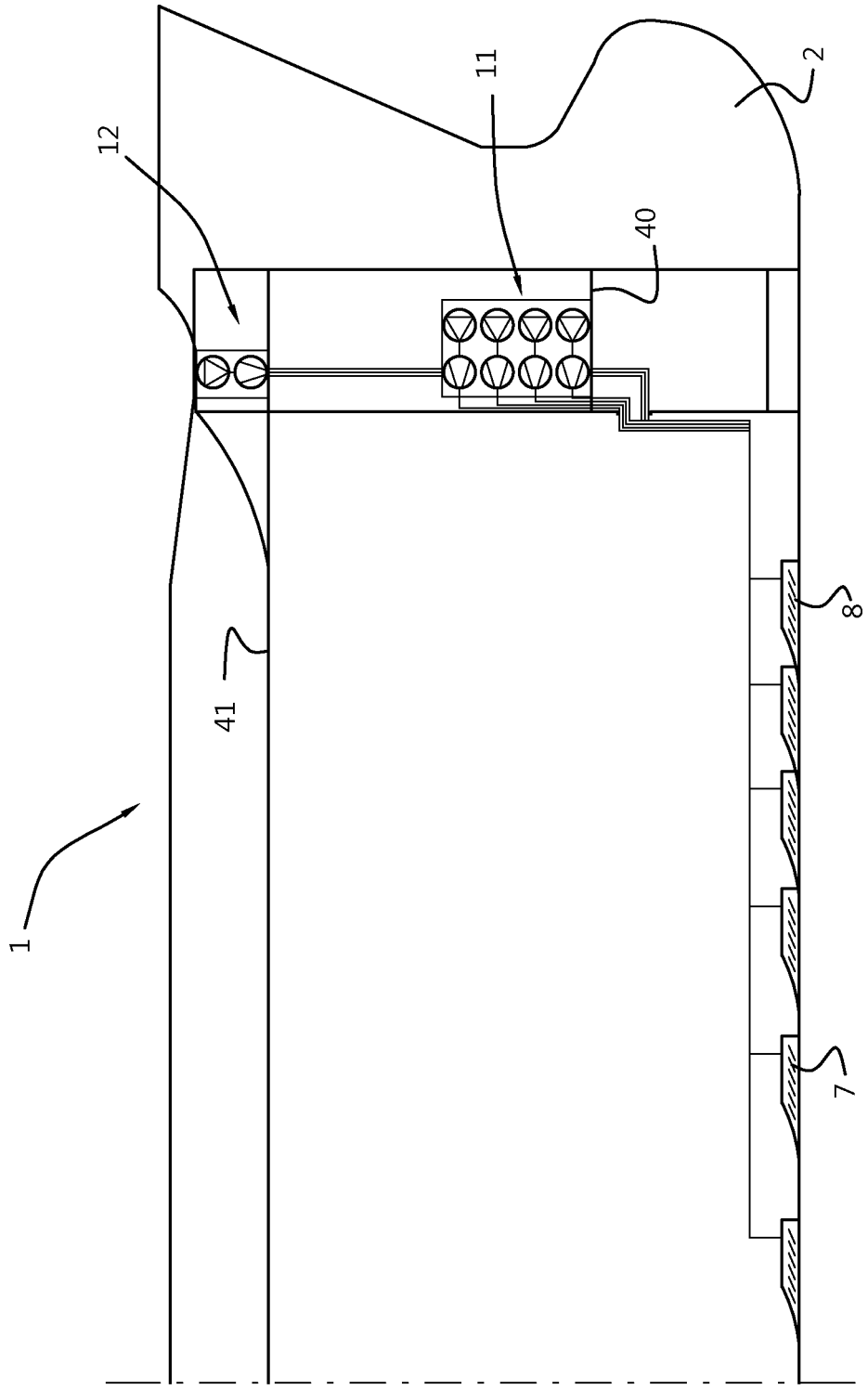

Fig. 6

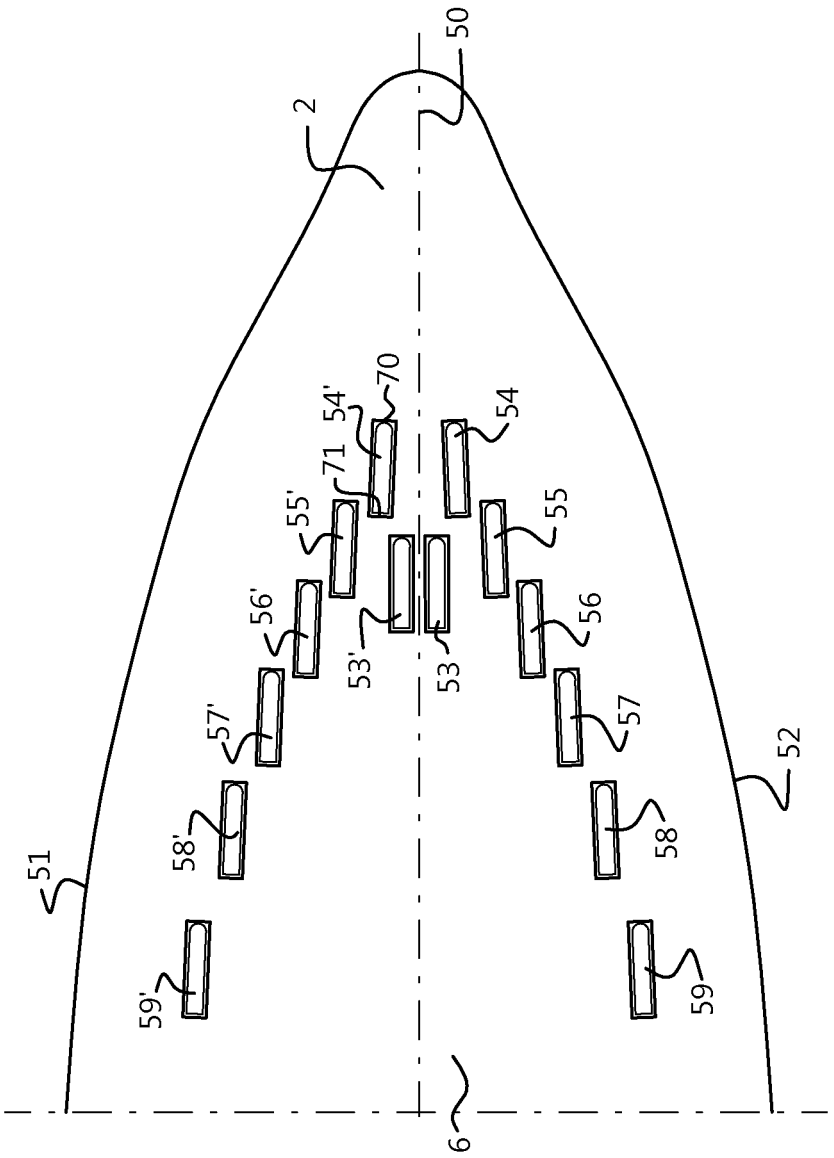

Fig. 7

Fig. 8

