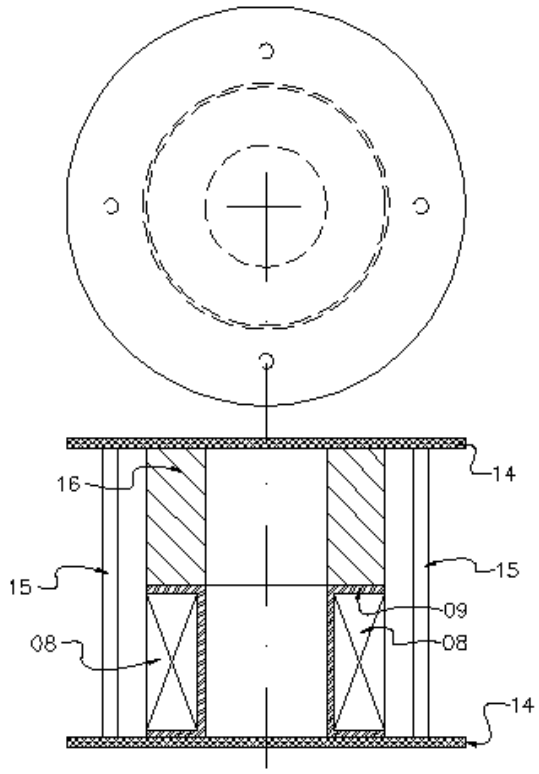
16
14
15
15
09
08
08
14

FIG-2

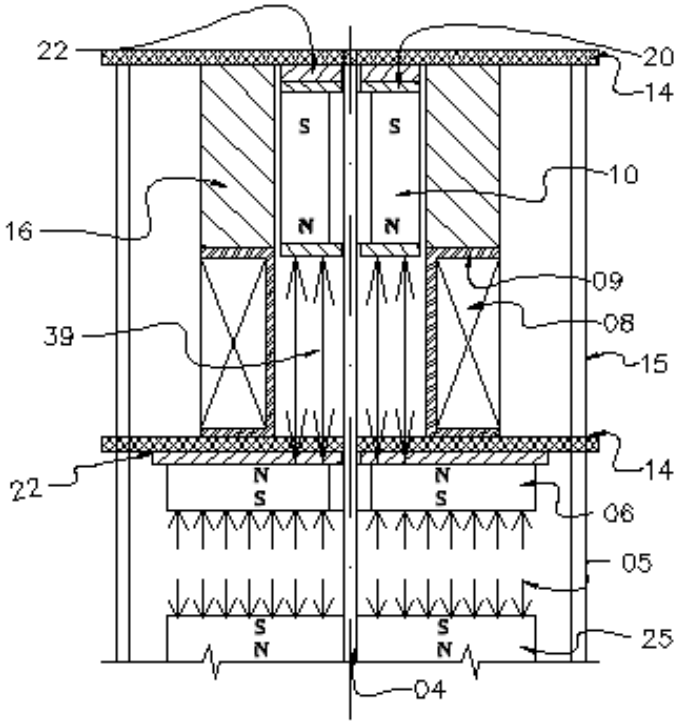
22
20
14
S
S
10
16
N
N
09
08
39
15
22
14
N
S
N
S
06
05
S
N
S
N
25
04

FIG-1

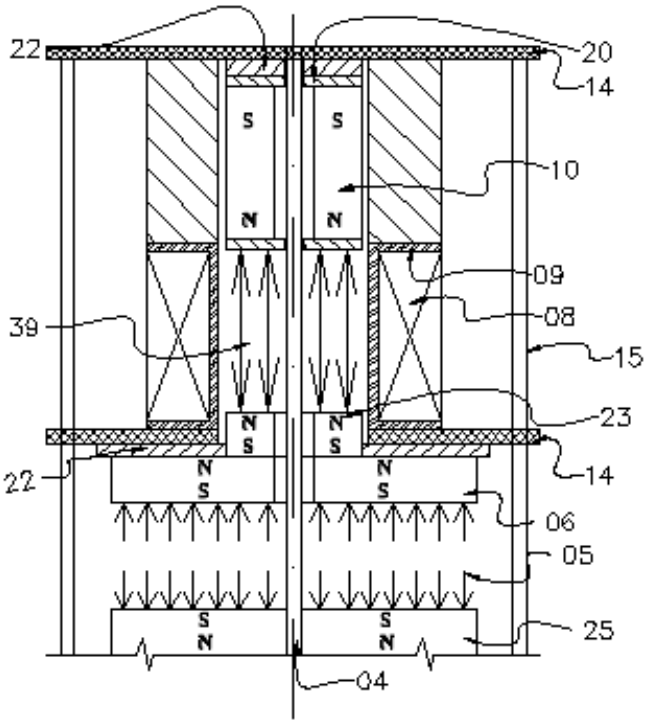
22
20
14
S
S
N
N
10
09
08
39
15
23
N
S
N
S
22
14
N
S
N
S
06
05
S
N
S
N
25
04

FIG-3

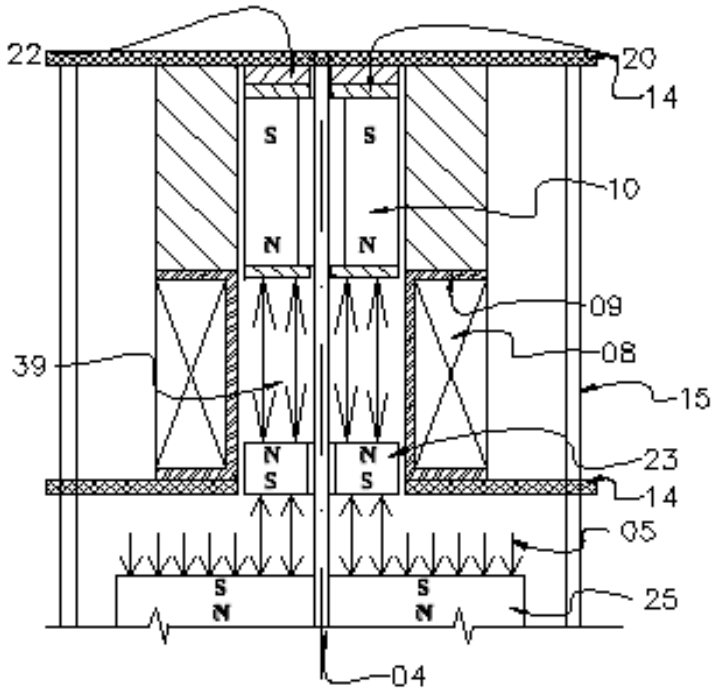
22
20
14
S
S
N
N
10
09
08
39
15
23
N
S
N
S
14
05
S
N
S
N
25
04

FIG-4

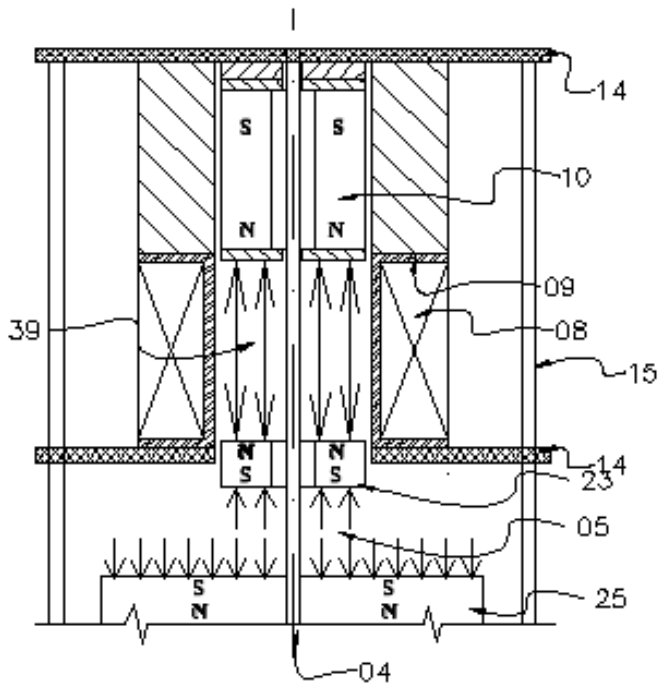


FIG-4a

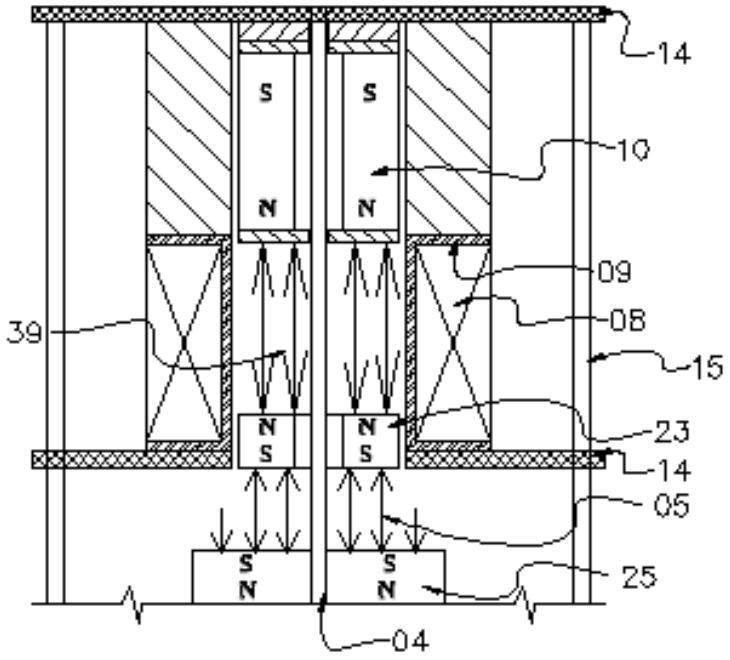


FIG-5

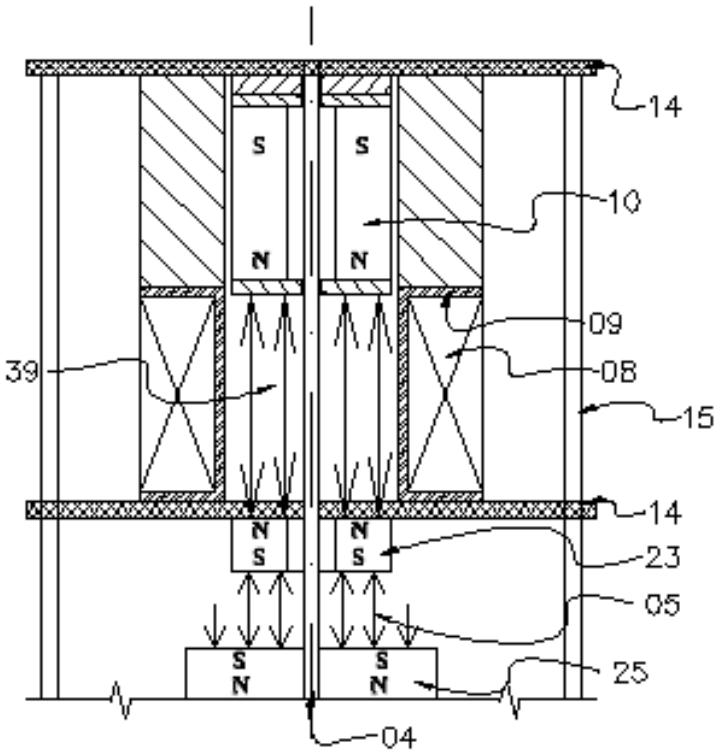


FIG-5a

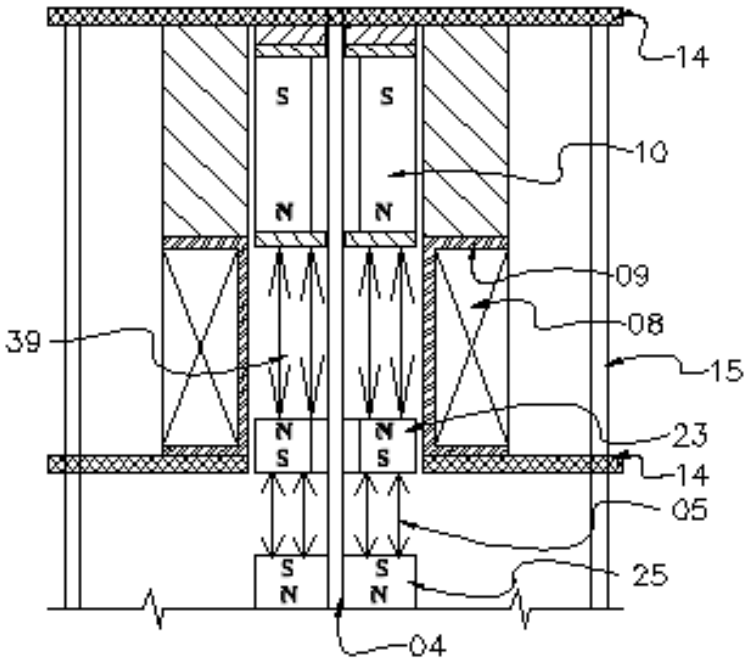


FIG-6

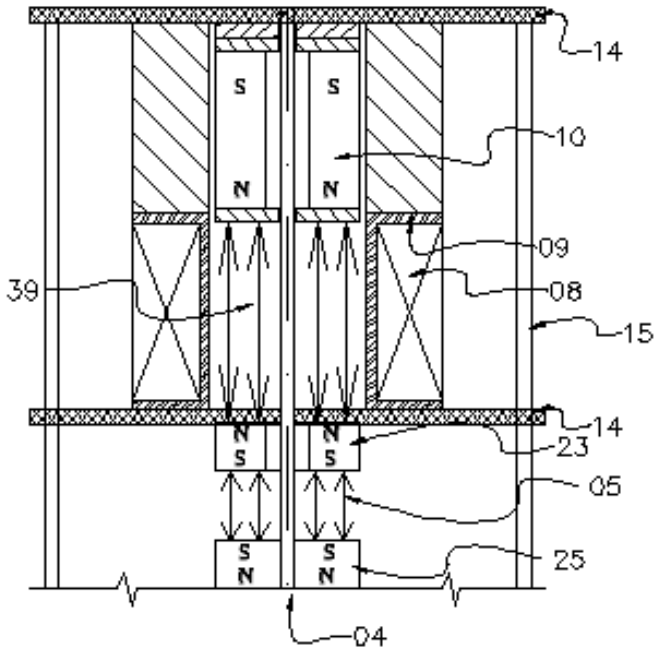


FIG-6a

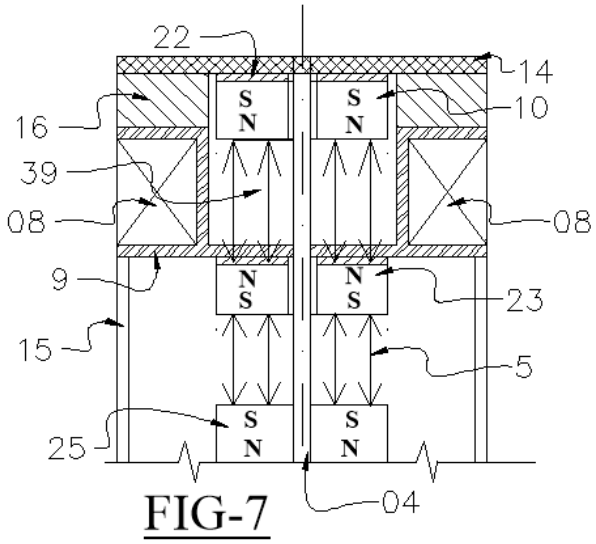


FIG-7

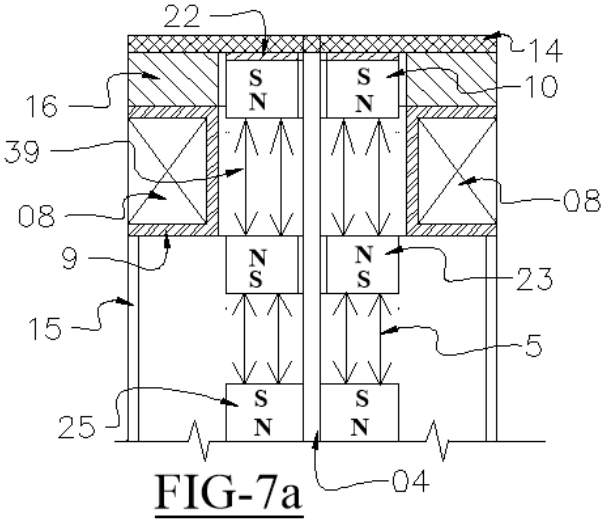


FIG-7a

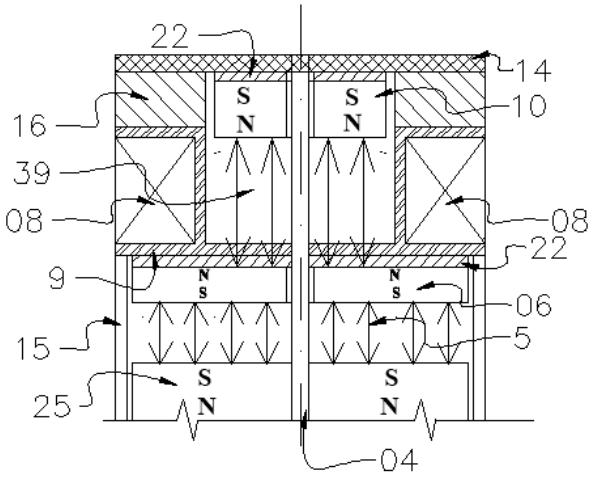
22
14
16
10
39
08
08
22
9
06
5
15
25
04
S
N

FIG-8

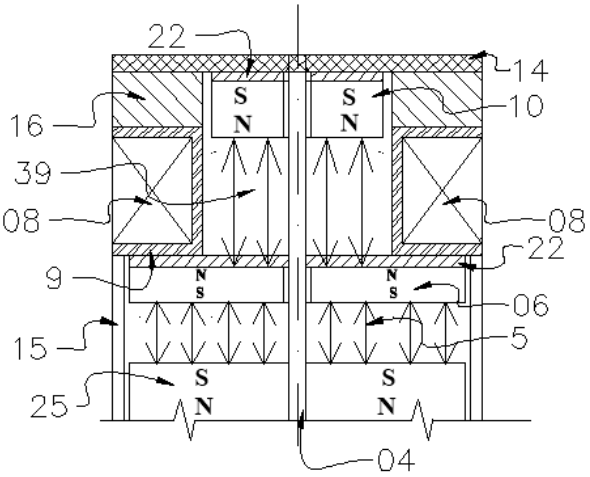
22
14
16
10
39
08
08
22
9
06
5
15
25
04
S
N

FIG-8a