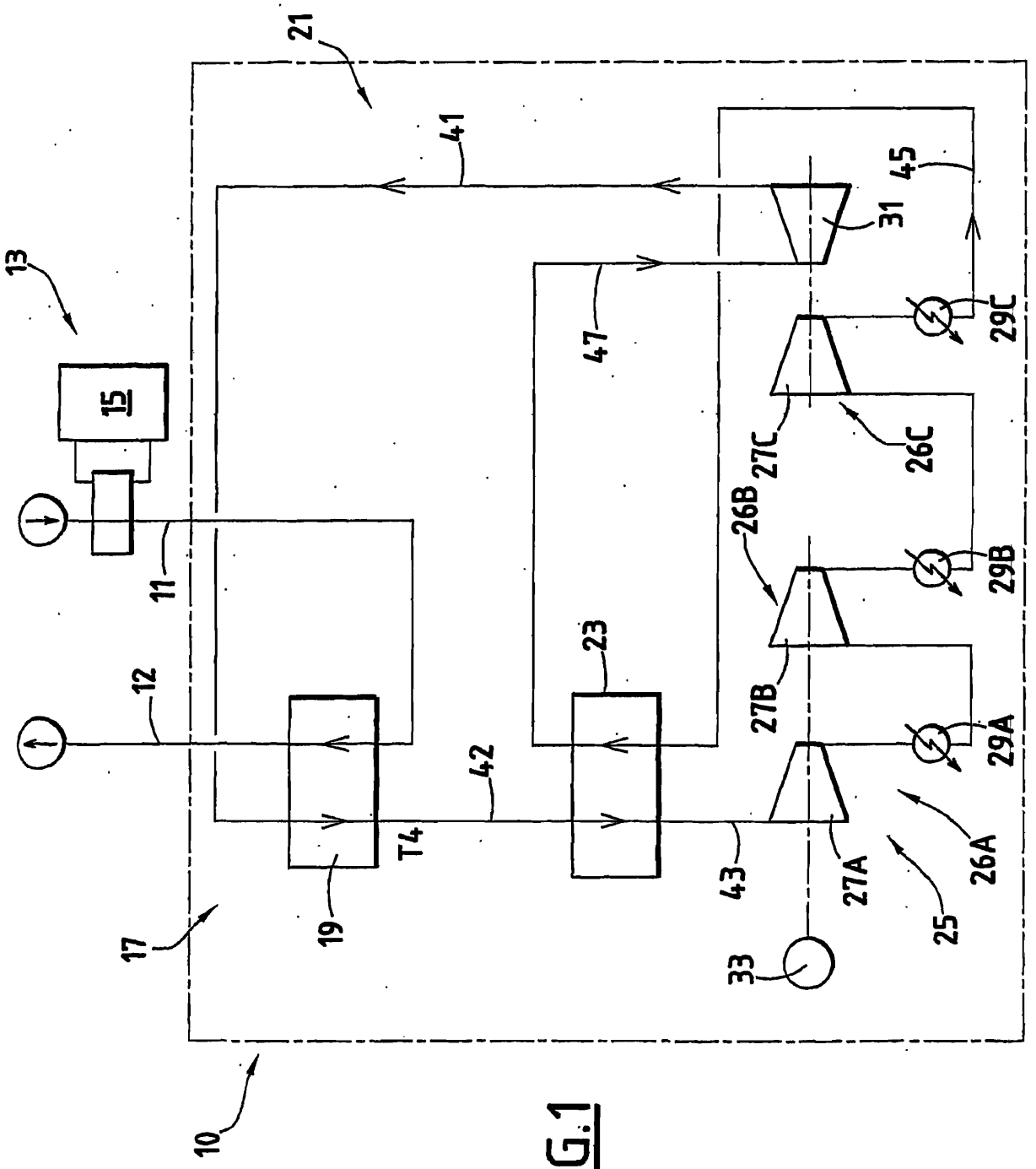
10
11
12
13
15
17
19
21
23
25
26A
26B
26C
27A
27B
27C
29A
29B
29C
31
33
41
42
43
45
47
T4

FIG.1

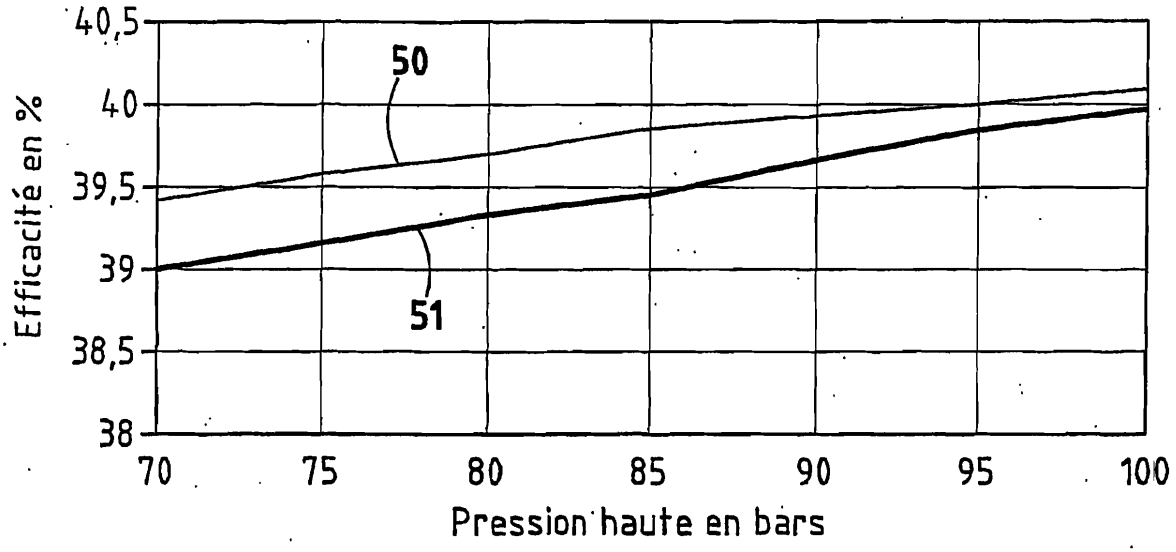
40,5
40
39,5
39
38,5
38
Efficacité en %
50
51
70
75
80
85
90
95
100
Pression haute en bars

FIG.2

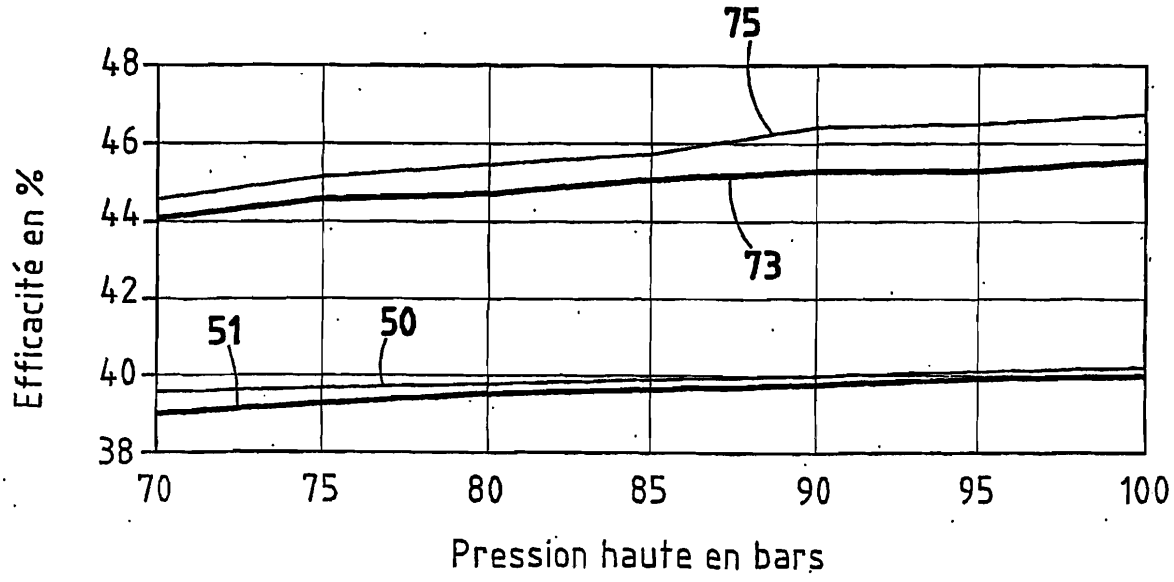
48
46
44
42
40
38
Efficacité en %
75
73
51
50
70
75
80
85
90
95
100
Pression haute en bars

FIG.4

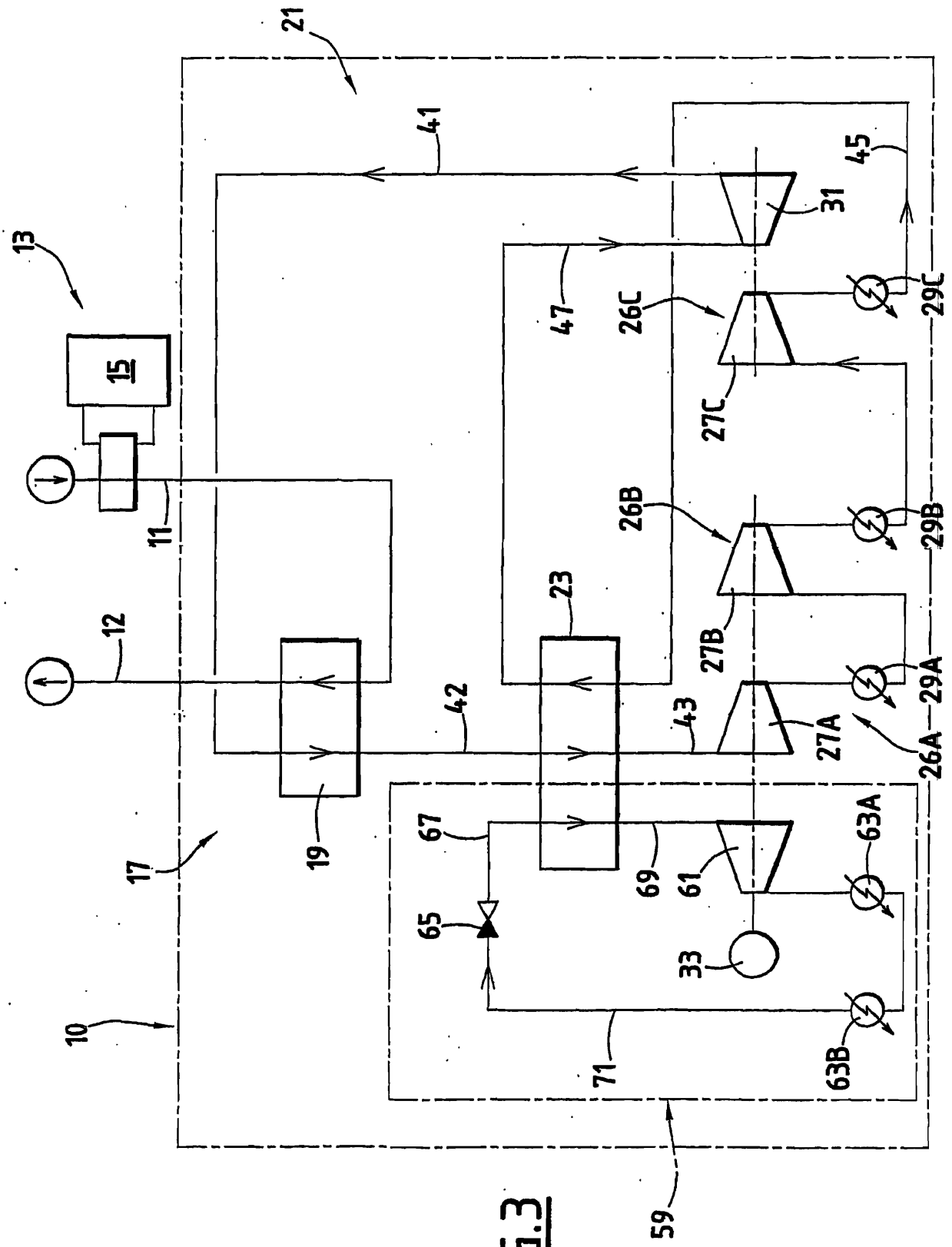
21
41
45
31
13
47
26C
29C
15
27C
11
26B
29B
12
23
27B
29A
42
43
27A
26A
19
17
67
63A
69
61
65
33
10
71
63B
59

FIG.3

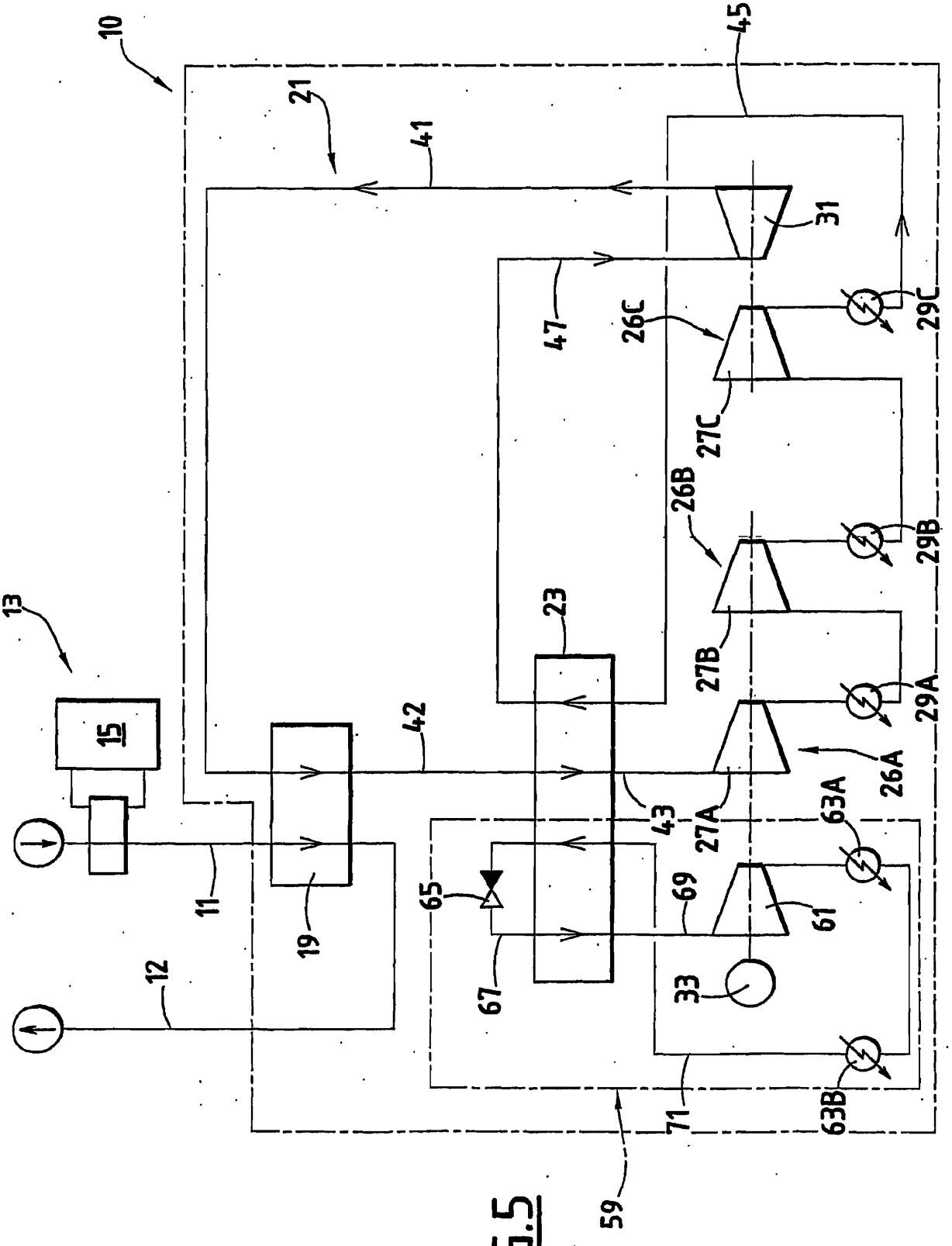
10
45
21
41
31
47
26C
29C
27C
26B
29B
27B
23
29A
13
15
42
26A
43
27A
63A
11
65
69
61
19
67
33
12
63B
71
59

FIG.5

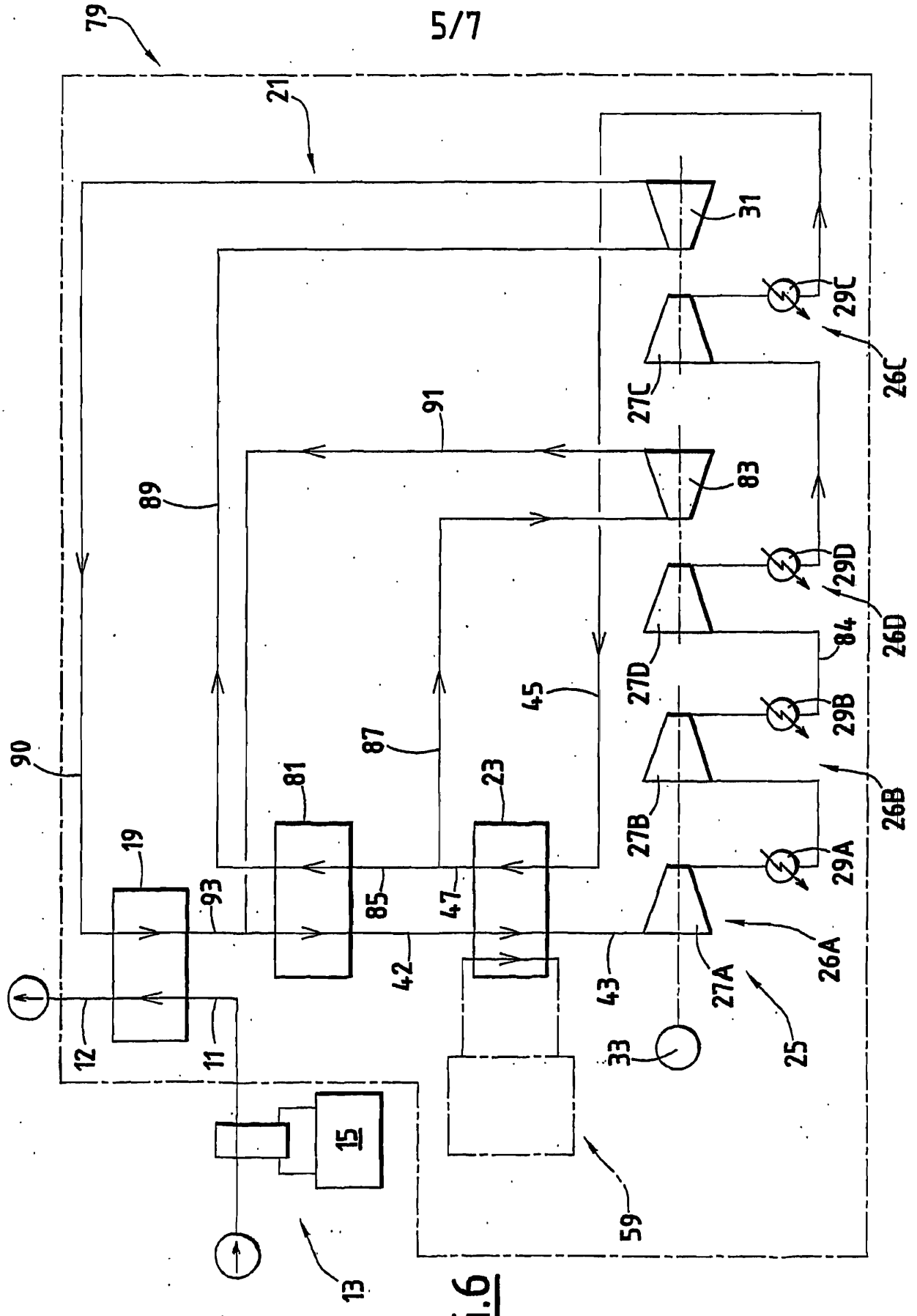
79
21
31
29C
26C
27C
91
83
89
29D
26D
84
27D
45
29B
87
90
81
23
26B
27B
19
29A
93
85
47
26A
42
43
27A
12
11
33
25
15
59
13

FIG.6

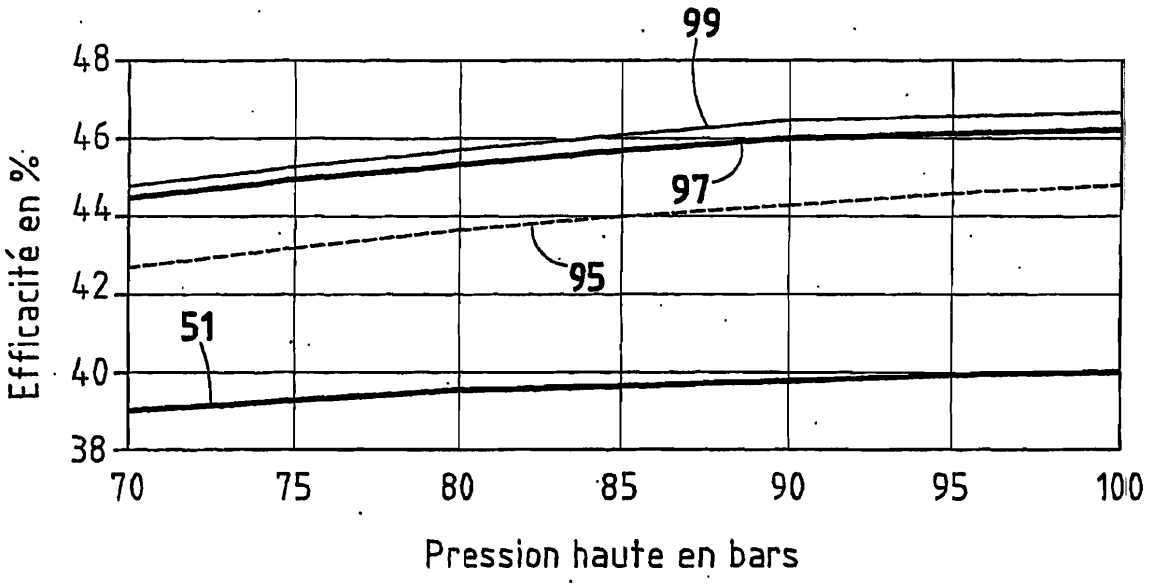
99
48
46
44
42
40
38
97
95
51
Efficacité en %
70
75
80
85
90
95
100
Pression haute en bars

FIG.7

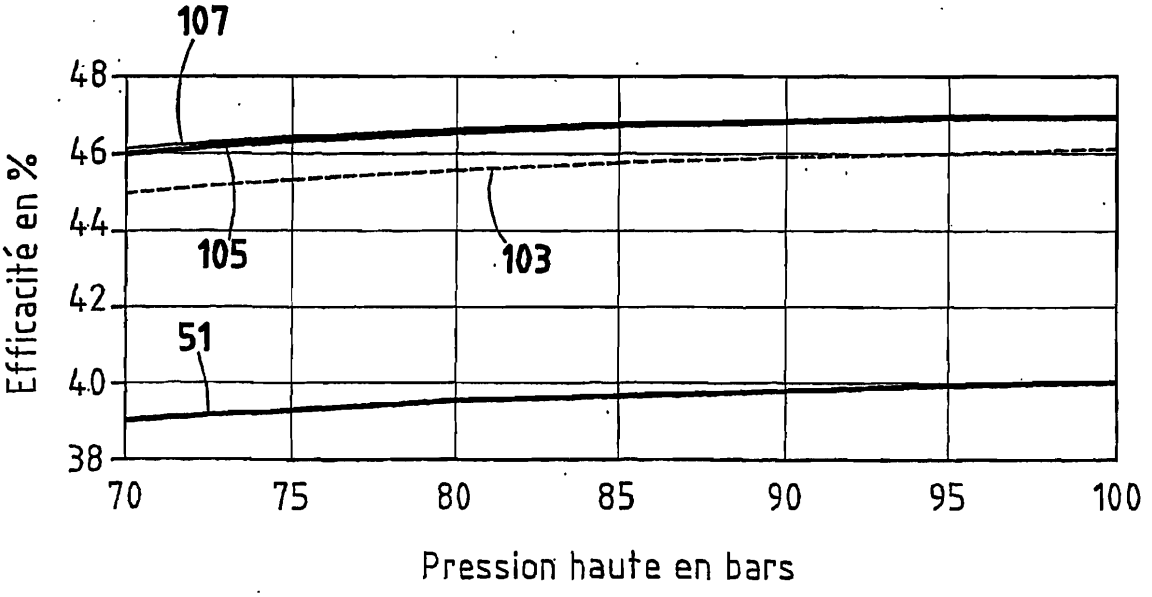
107
48
46
44
42
40
38
105
103
51
Efficacité en %
70
75
80
85
90
95
100
Pression haute en bars

FIG.9

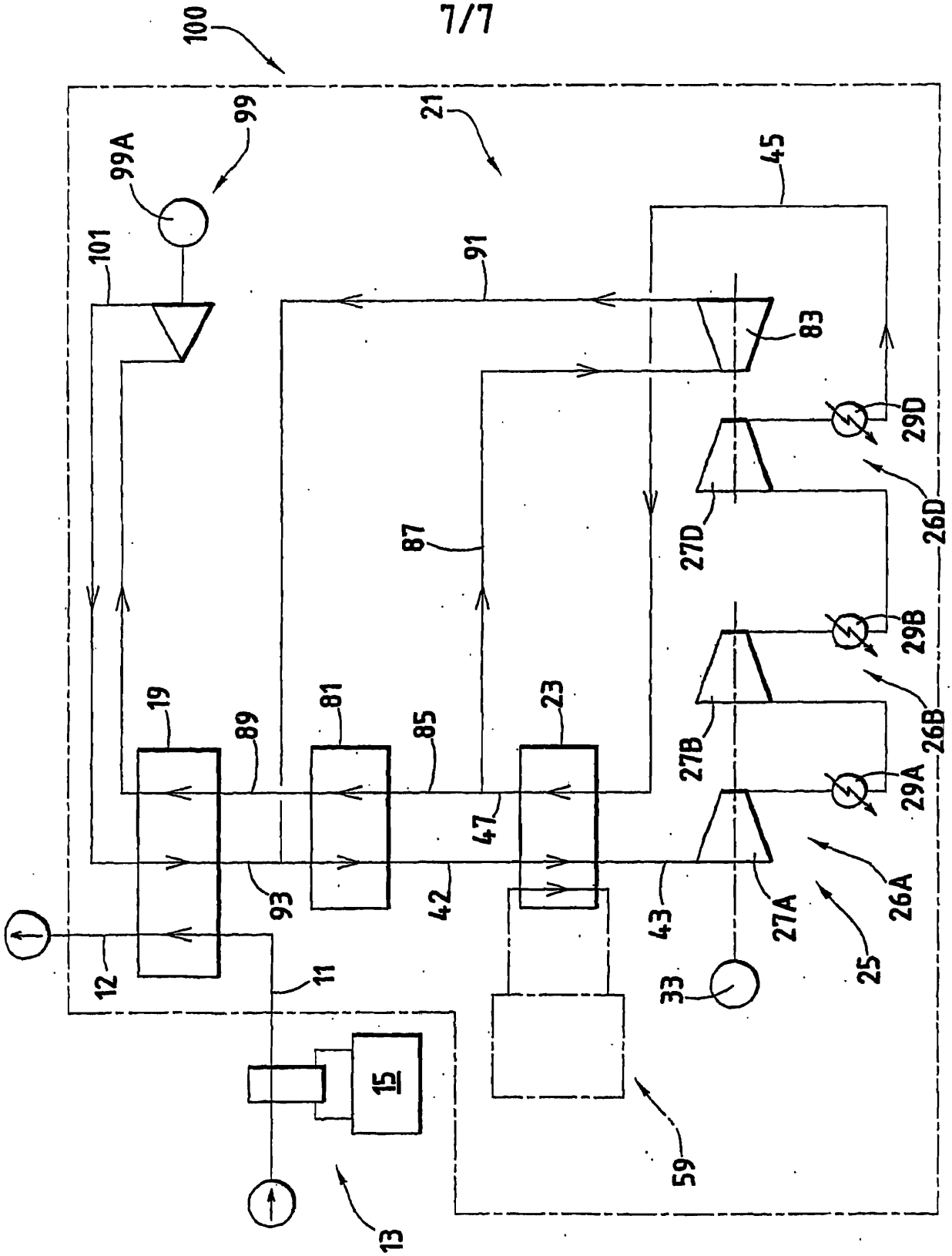
100
99
99A
101
21
45
91
83
29D
26D
27D
87
29B
26B
27B
19
89
81
85
23
29A
47
26A
27A
25
93
42
43
33
12
11
15
59
13

FIG.8