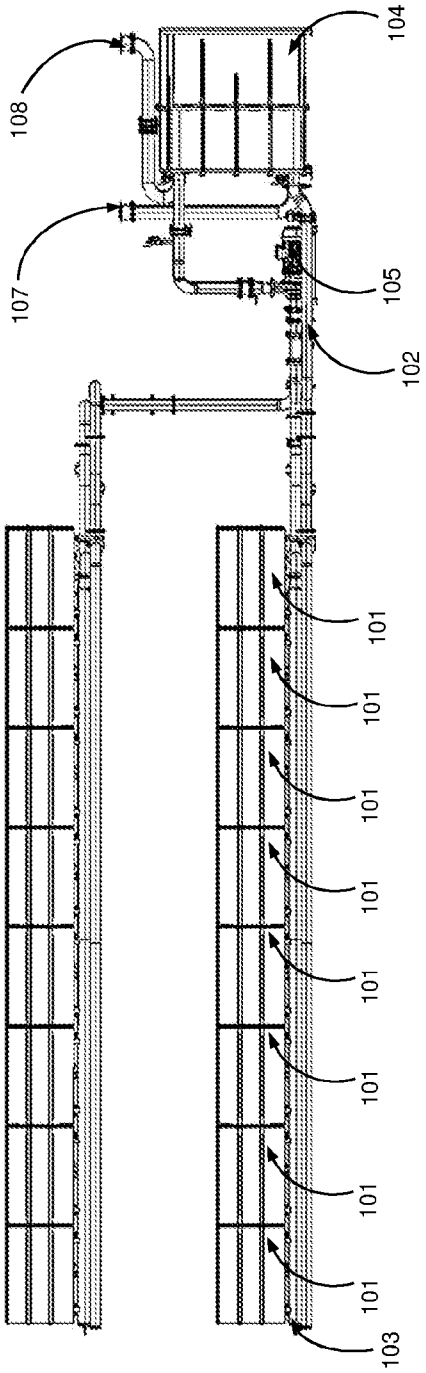

Fig. 1A

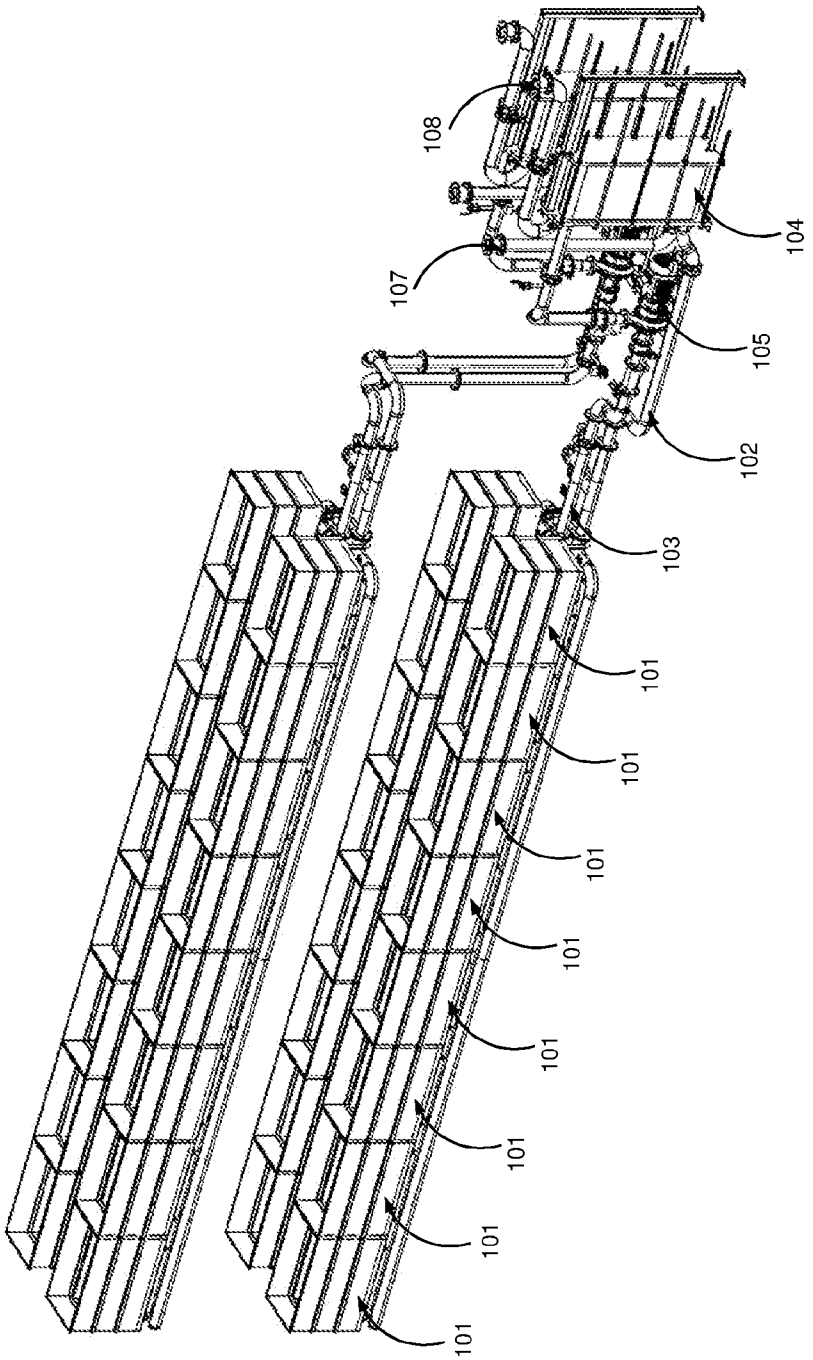

Fig. 1B

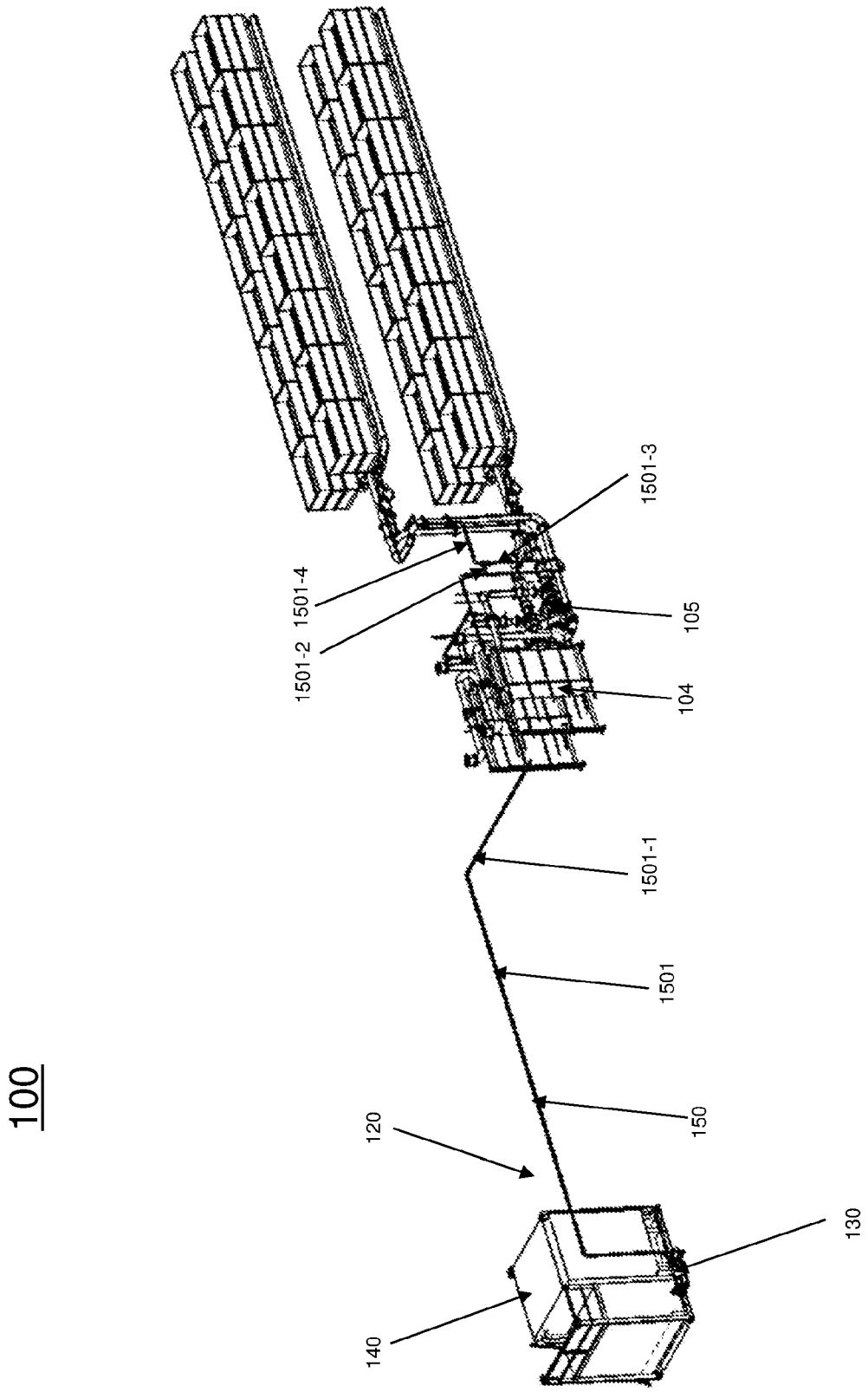

Fig. 1C

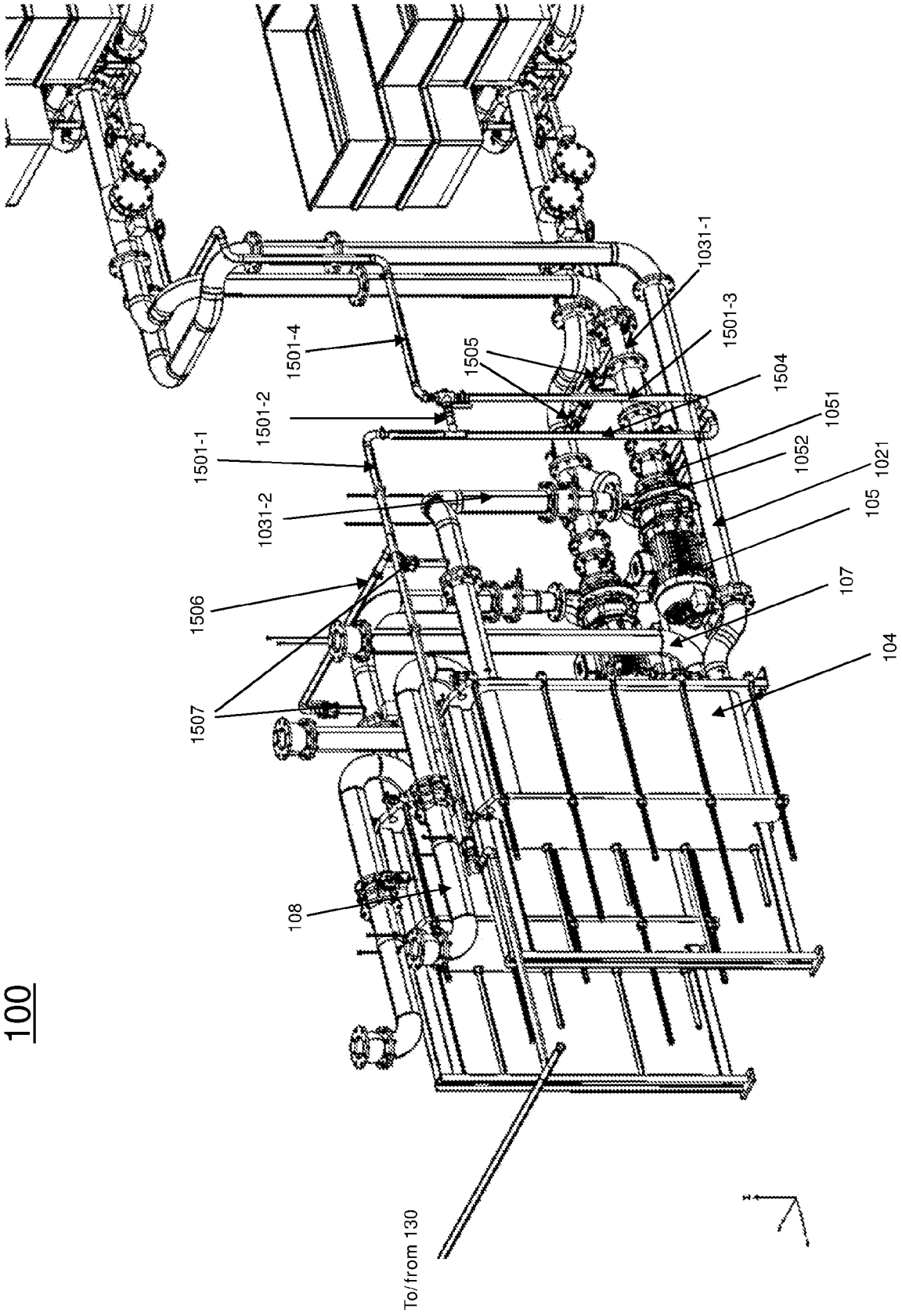
100
1031-1
1501-3
1501-4
1505
1504
1501-2
1051
1501-1
1052
1021
1031-2
105
1506
107
104
1507
108
To/from 130

Fig. 1D

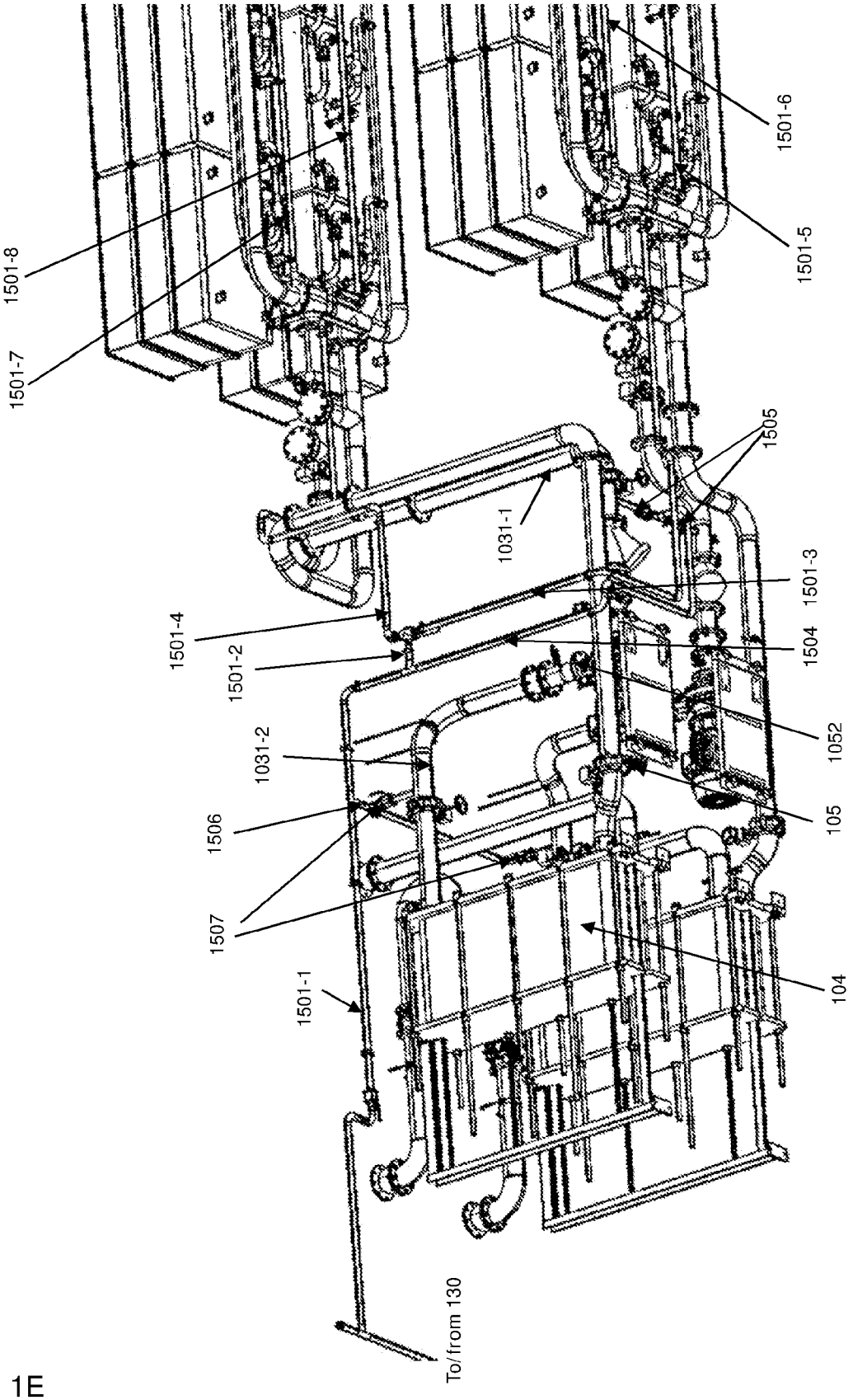
1501-8
1501-7
1501-6
1501-5
1505
1031-1
1501-3
1501-4
1501-2
1504
1052
1031-2
1506
105
1507
104
1501-1
To/from 130

Fig. 1E

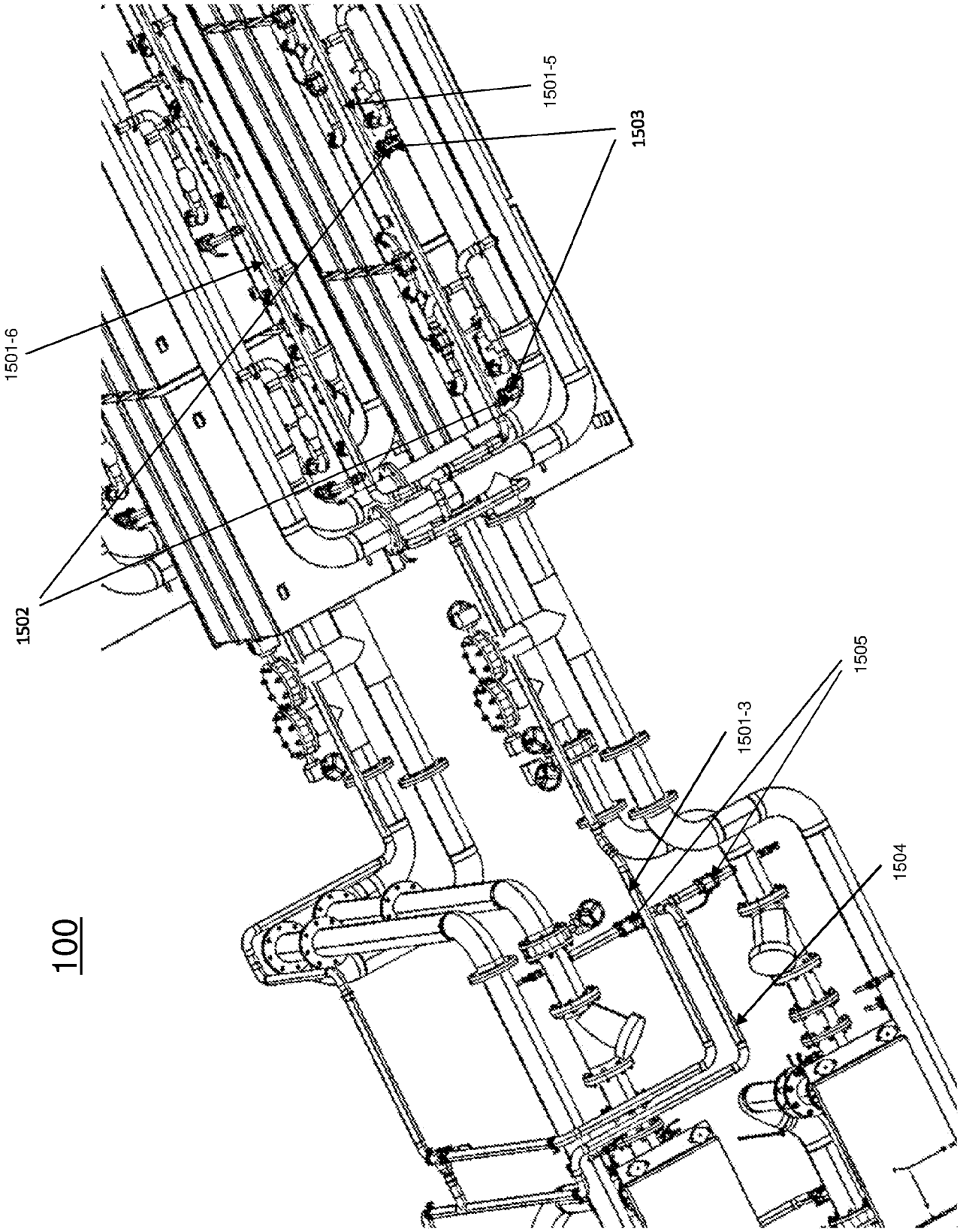

Fig. 1F

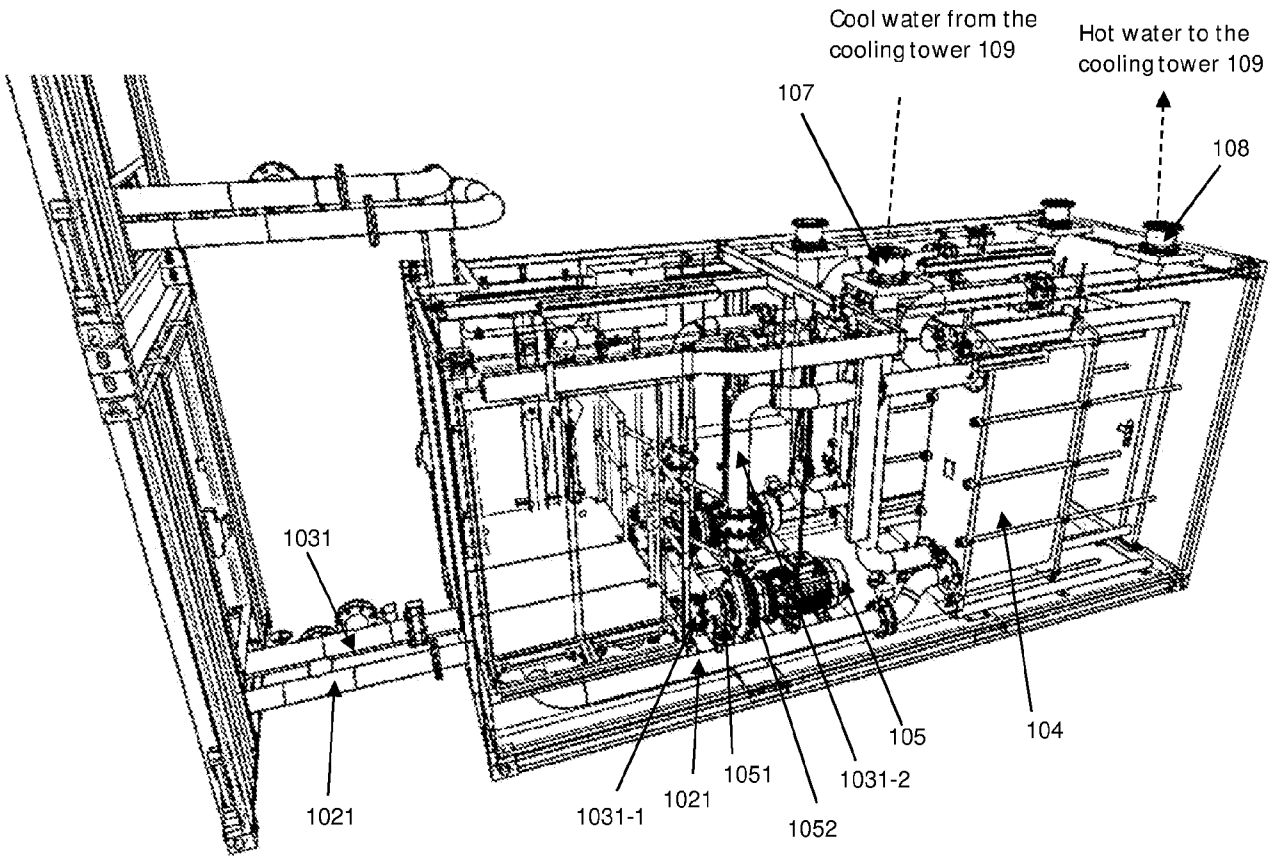
Cool water from the cooling tower 109
Hot water to the cooling tower 109
107
108
1031
1021
1031-1
1021
1051
1052
1031-2
105
104

Fig. 2

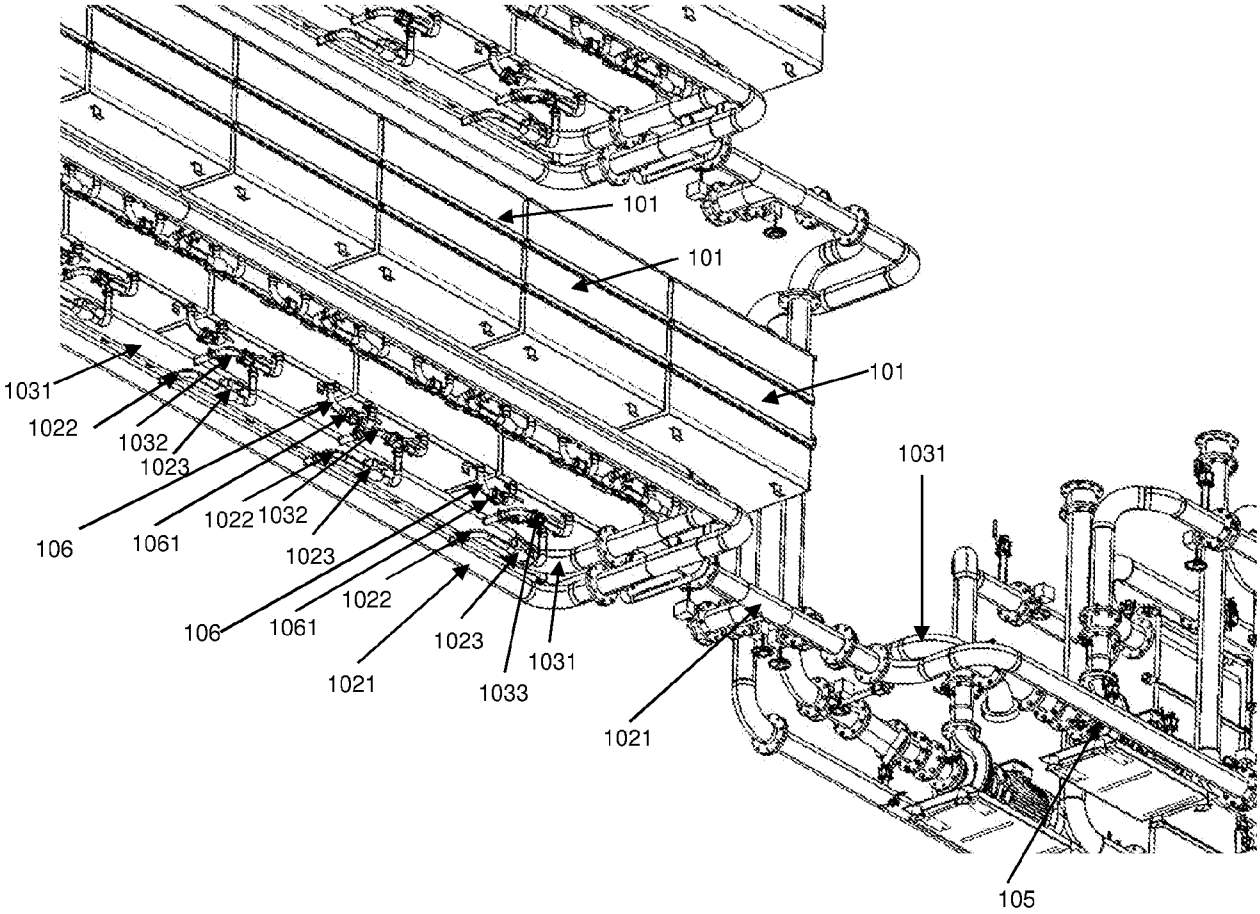
101
101
101
1031
1022
1032
1023
106
1061
1022
1032
1023
1022
106
1061
1023
1031
1021
1033
1021
1031
105

Fig. 3

109

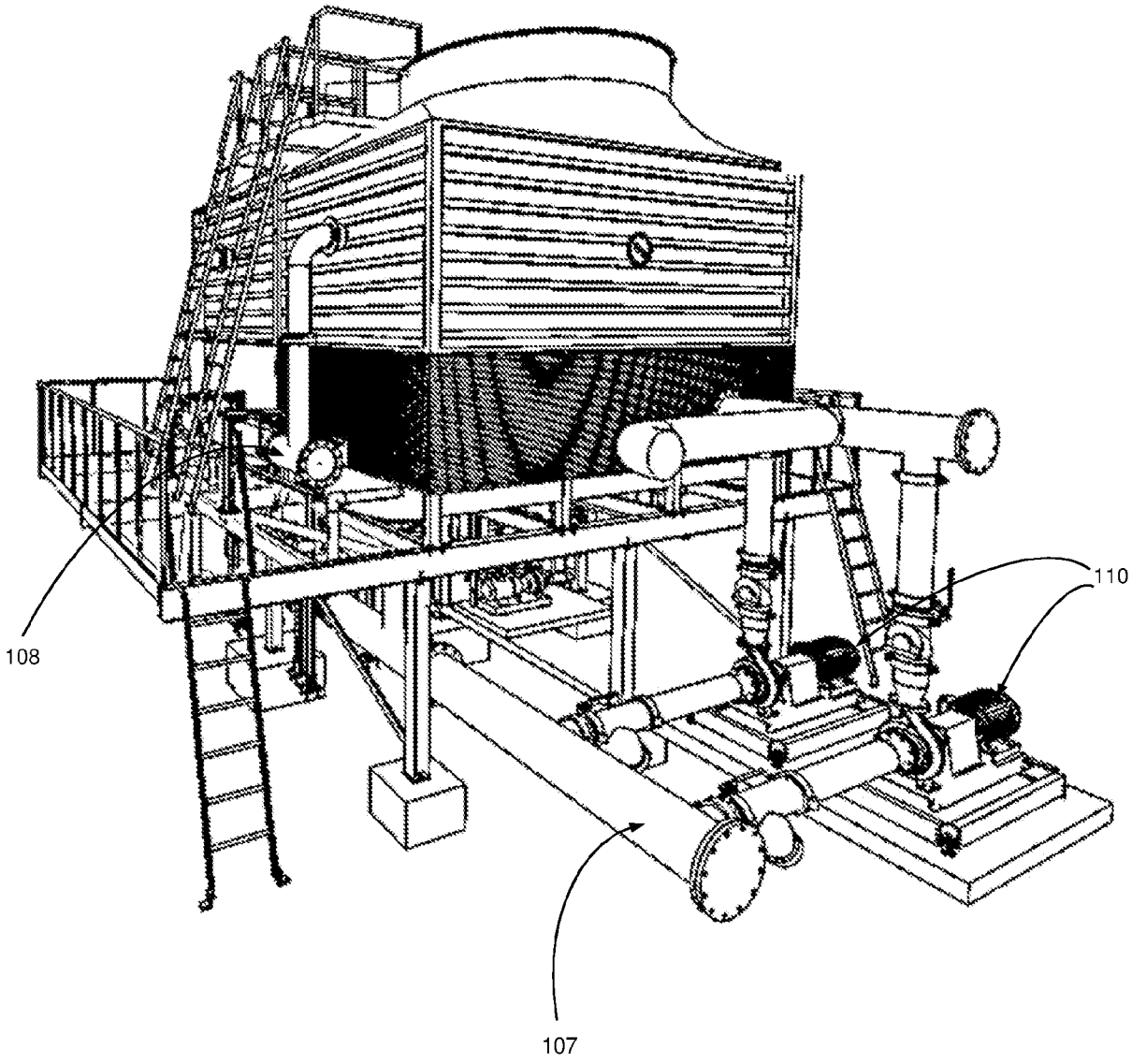

Fig. 4

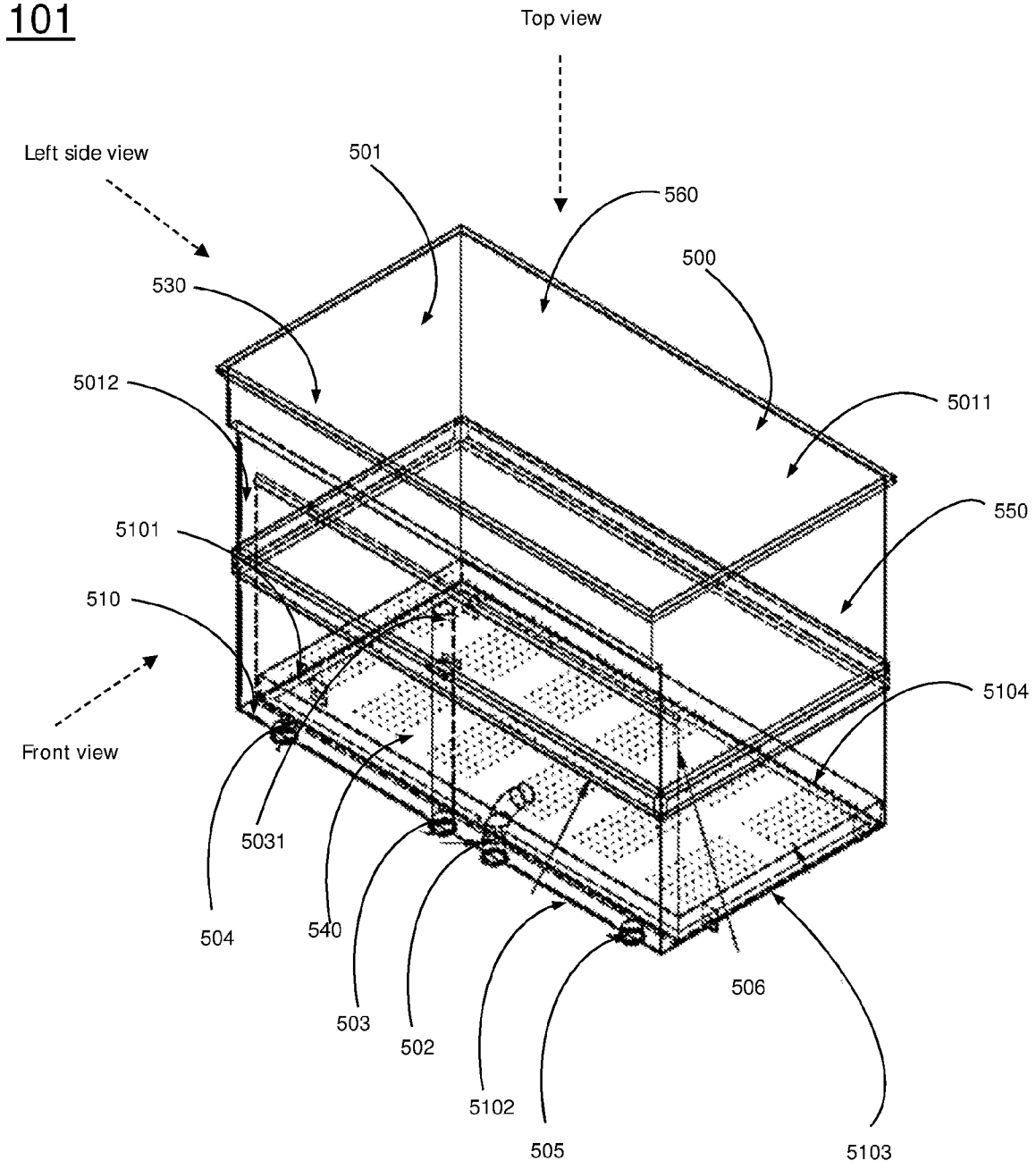
101
Top view
Left side view
501
560
500
530
5012
5011
550
5101
510
5104
Front view
5031
504
540
503
502
5102
505
506
5103

Fig. 5

Top view

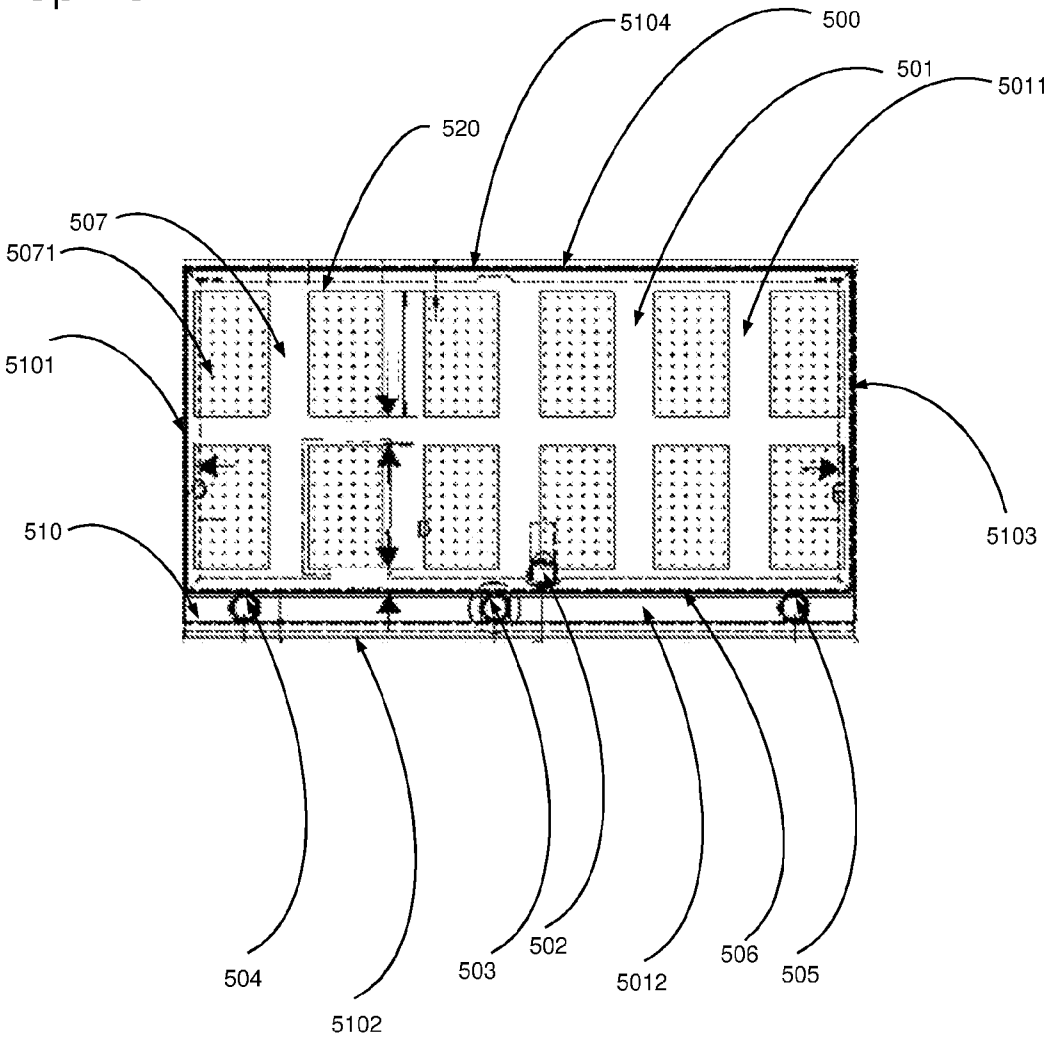

Fig. 6

Front view

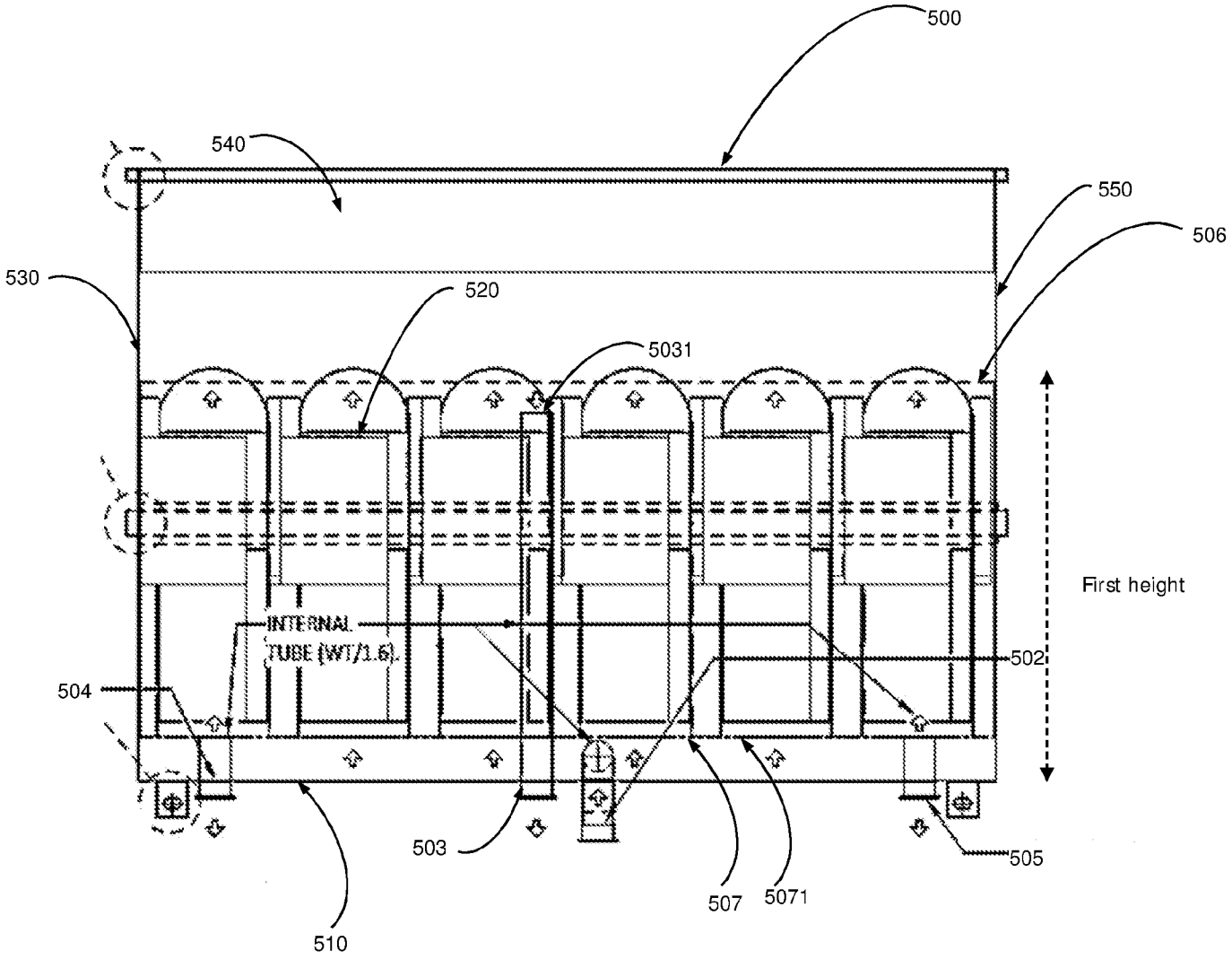

Fig. 7

Left side view

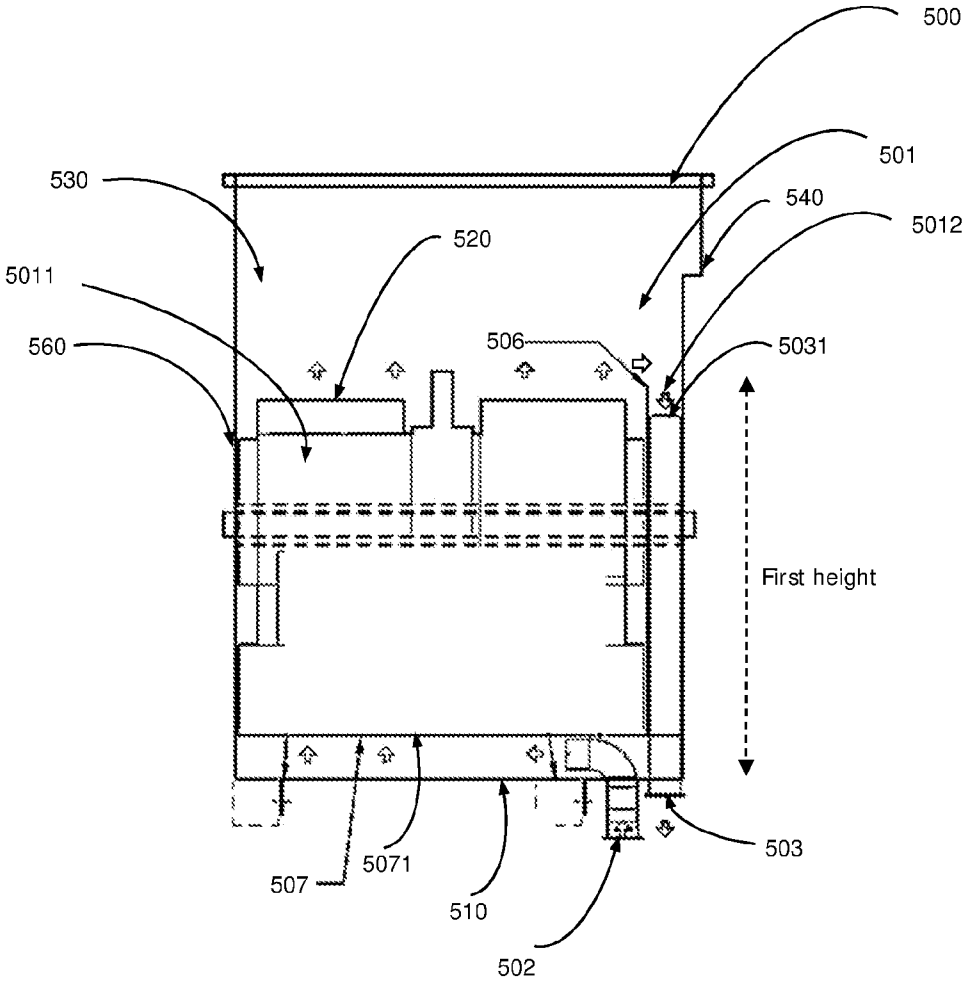

Fig. 8

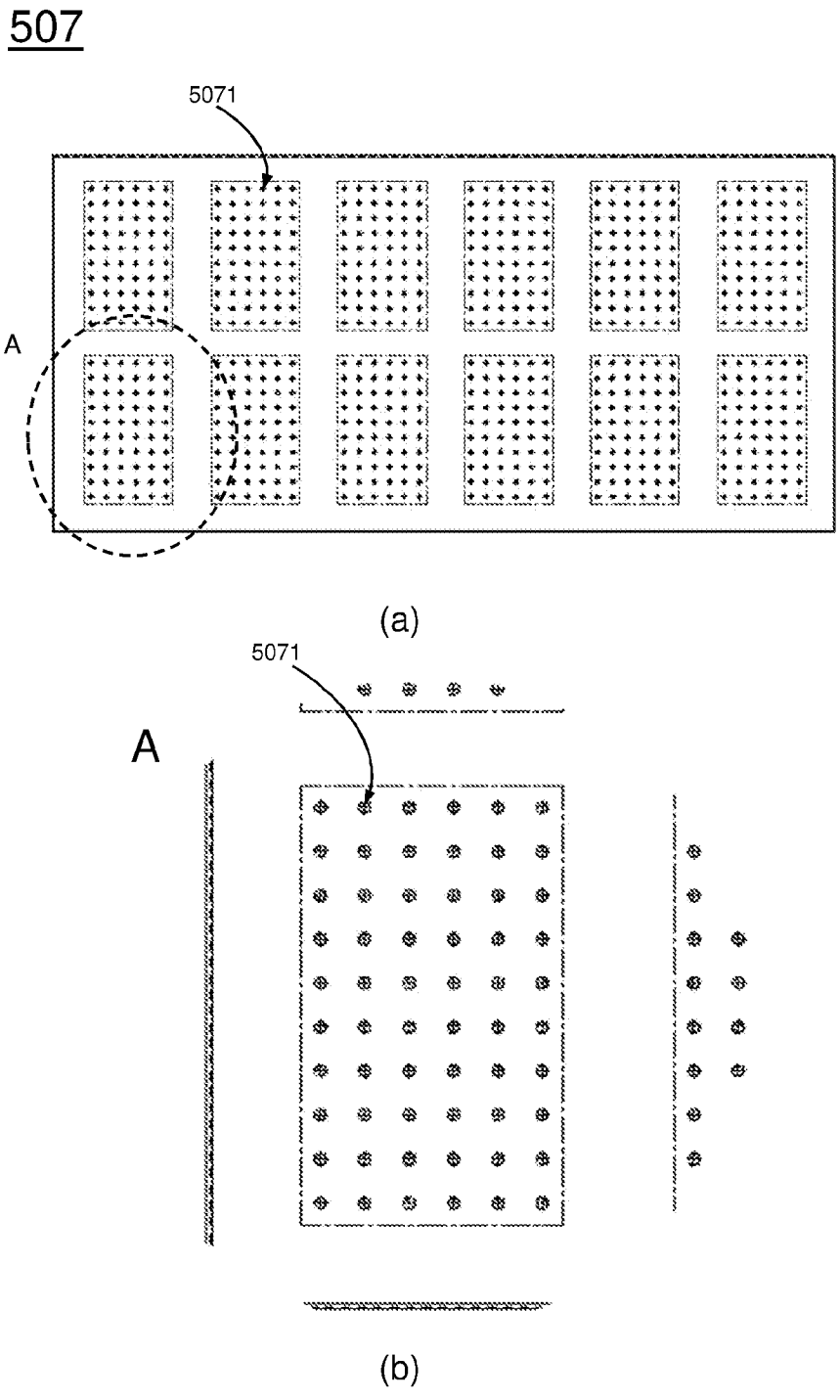

Fig. 9

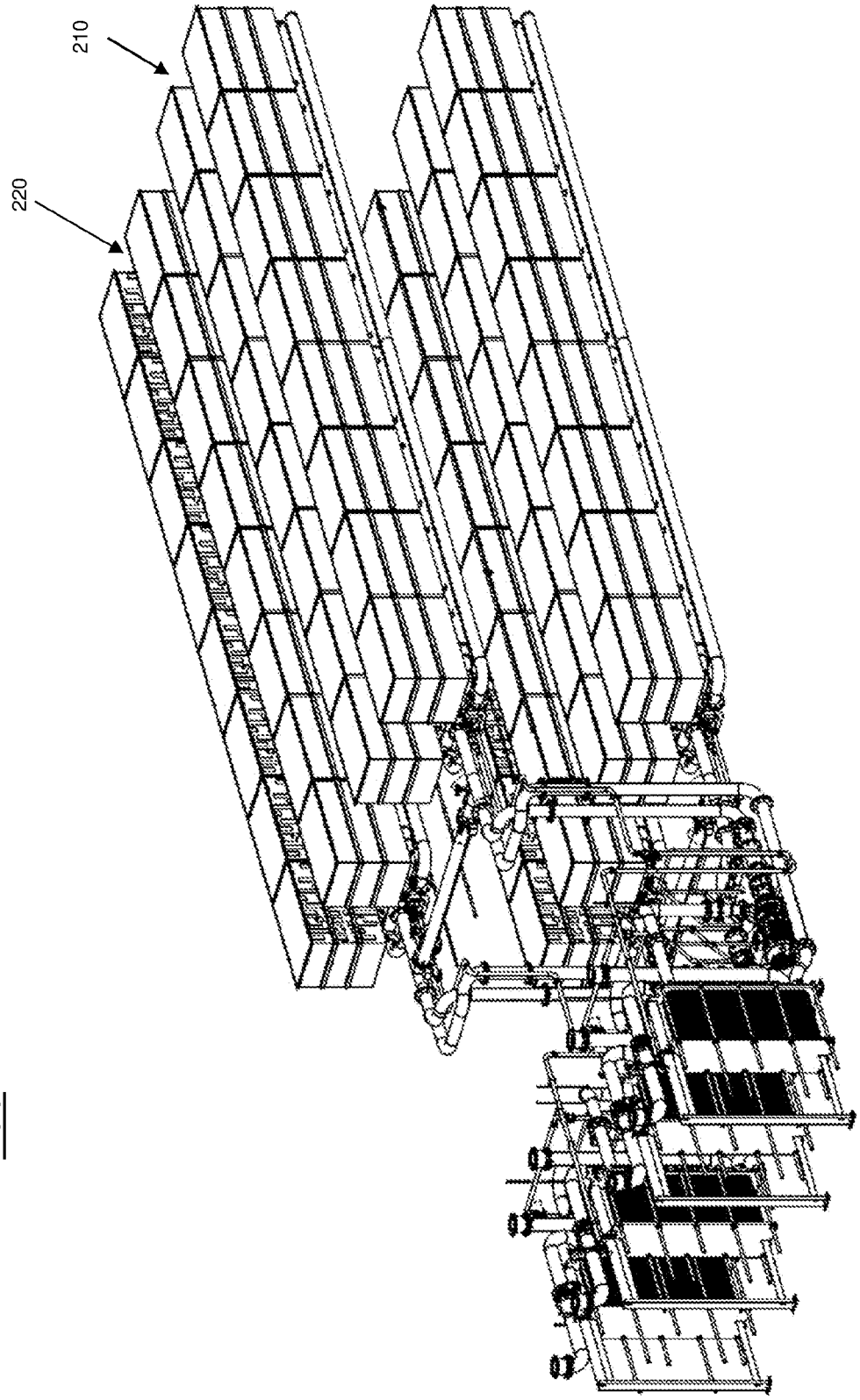

Fig. 10A

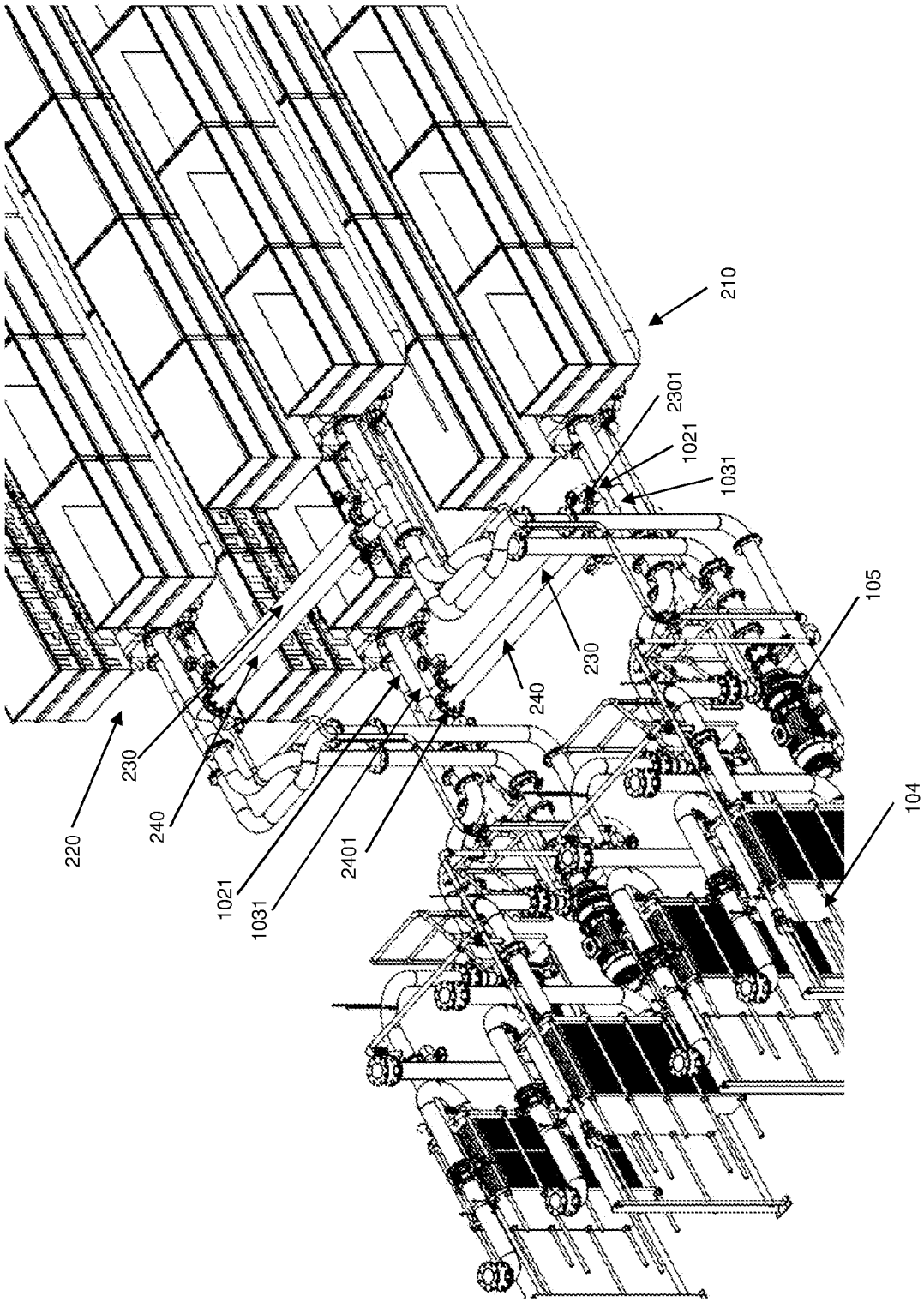
200
210
2301
1021
1031
105
230
240
220
230
240
1021
1031
2401
104

Fig. 10B