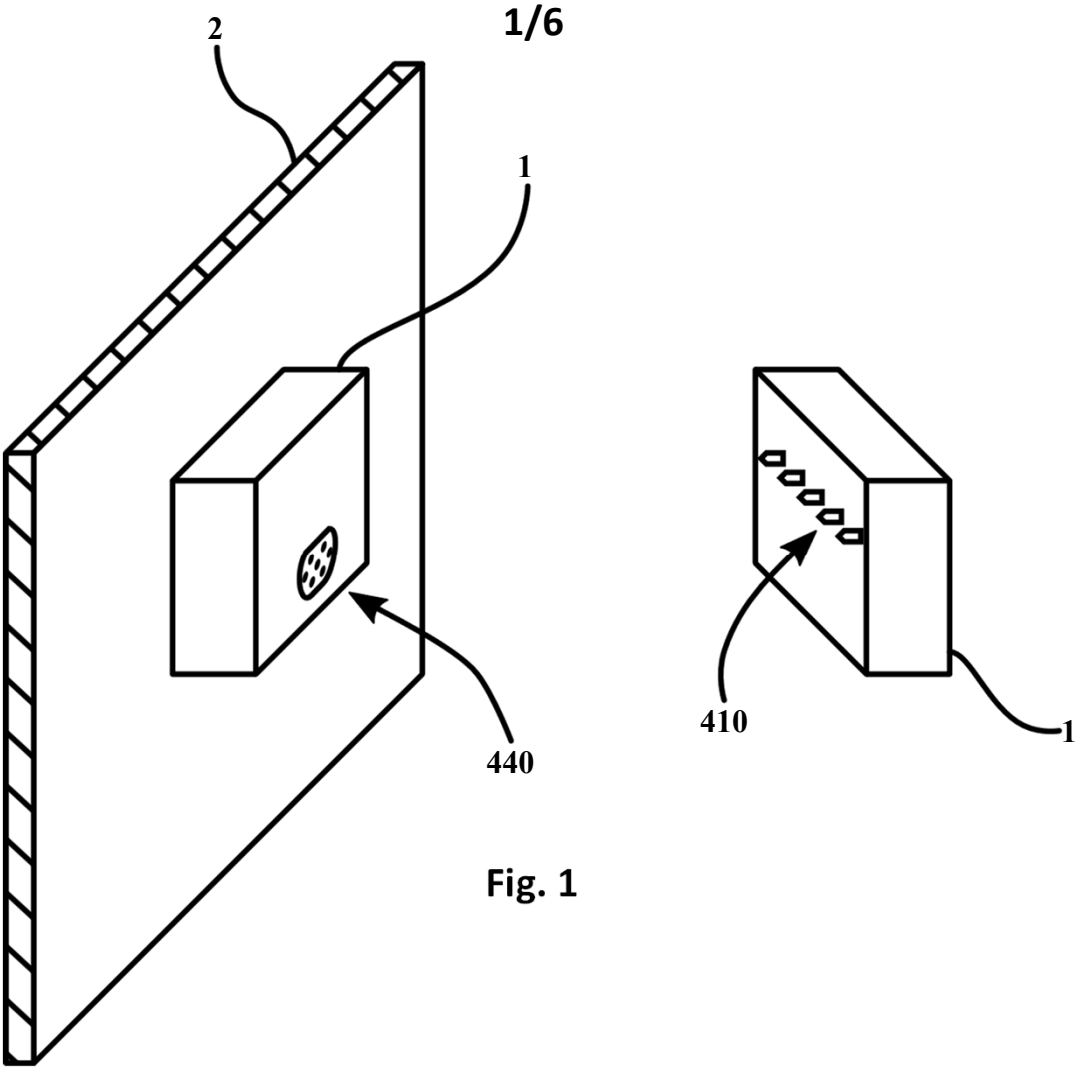

Fig. 1

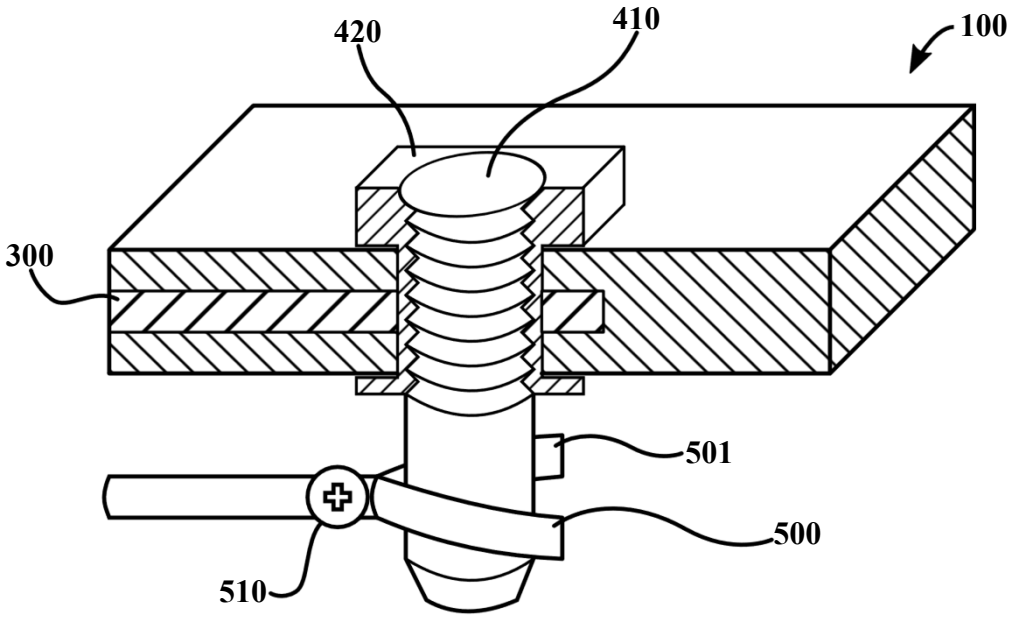

Fig. 2a

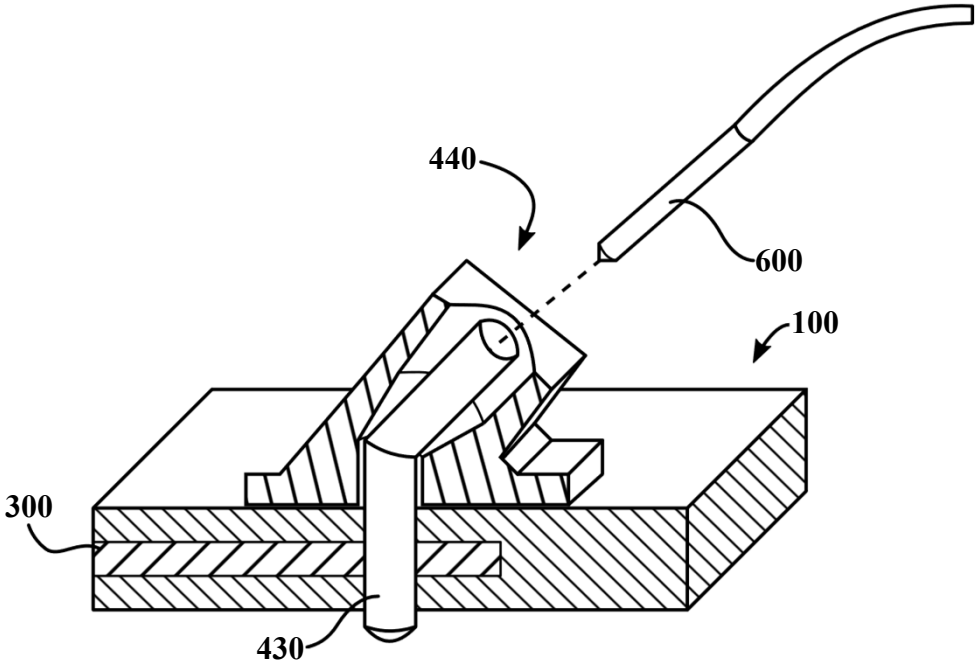

Fig. 2b

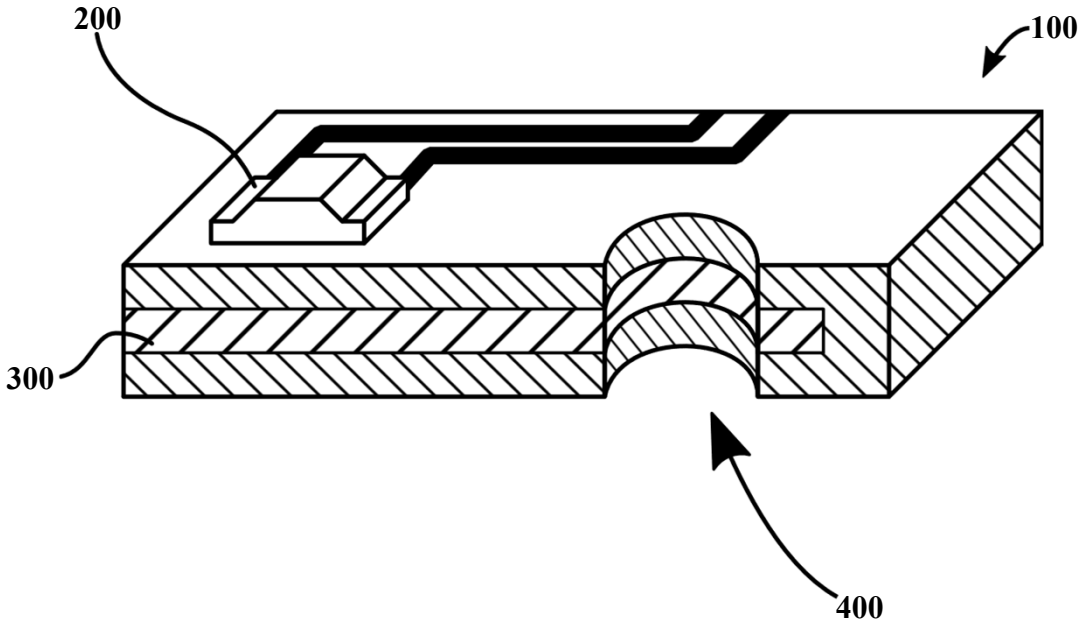

Fig. 3

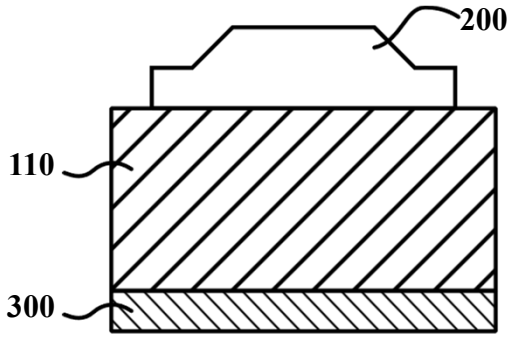

Fig. 4a

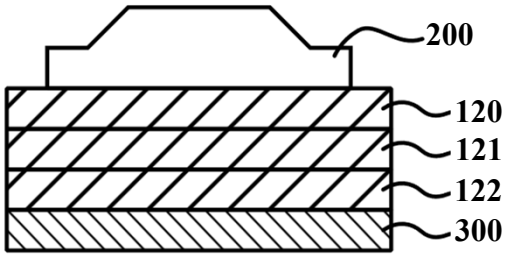

Fig. 4b

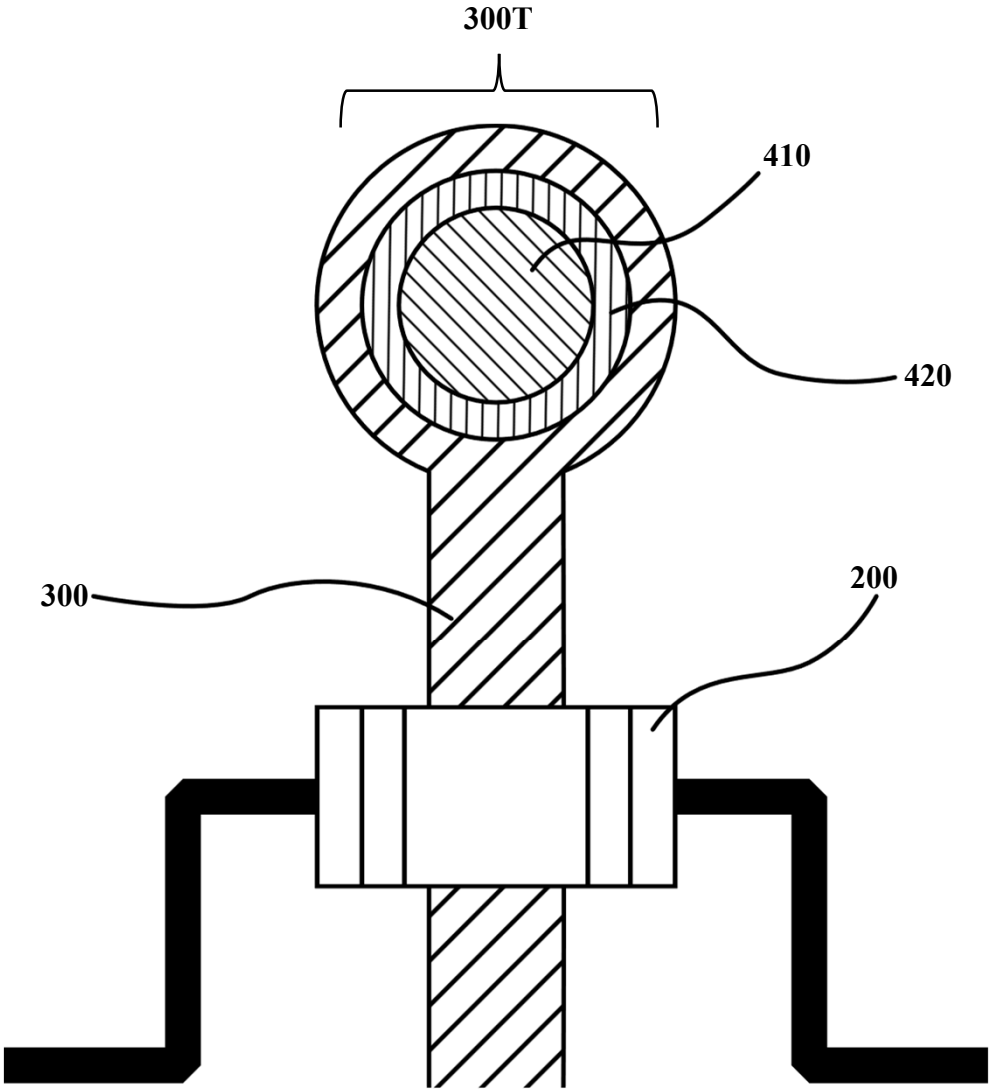

Fig. 5a

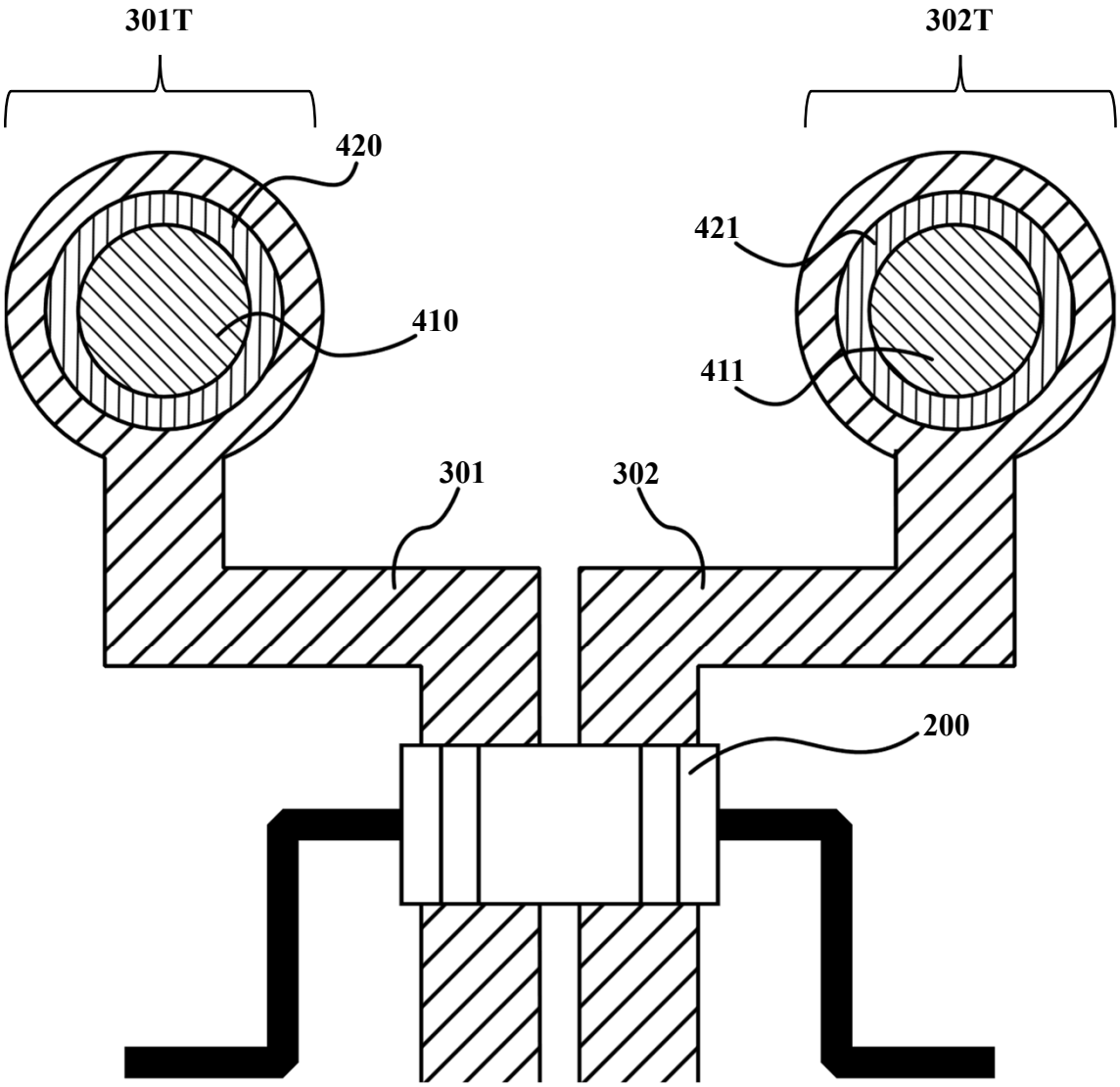

Fig. 5b

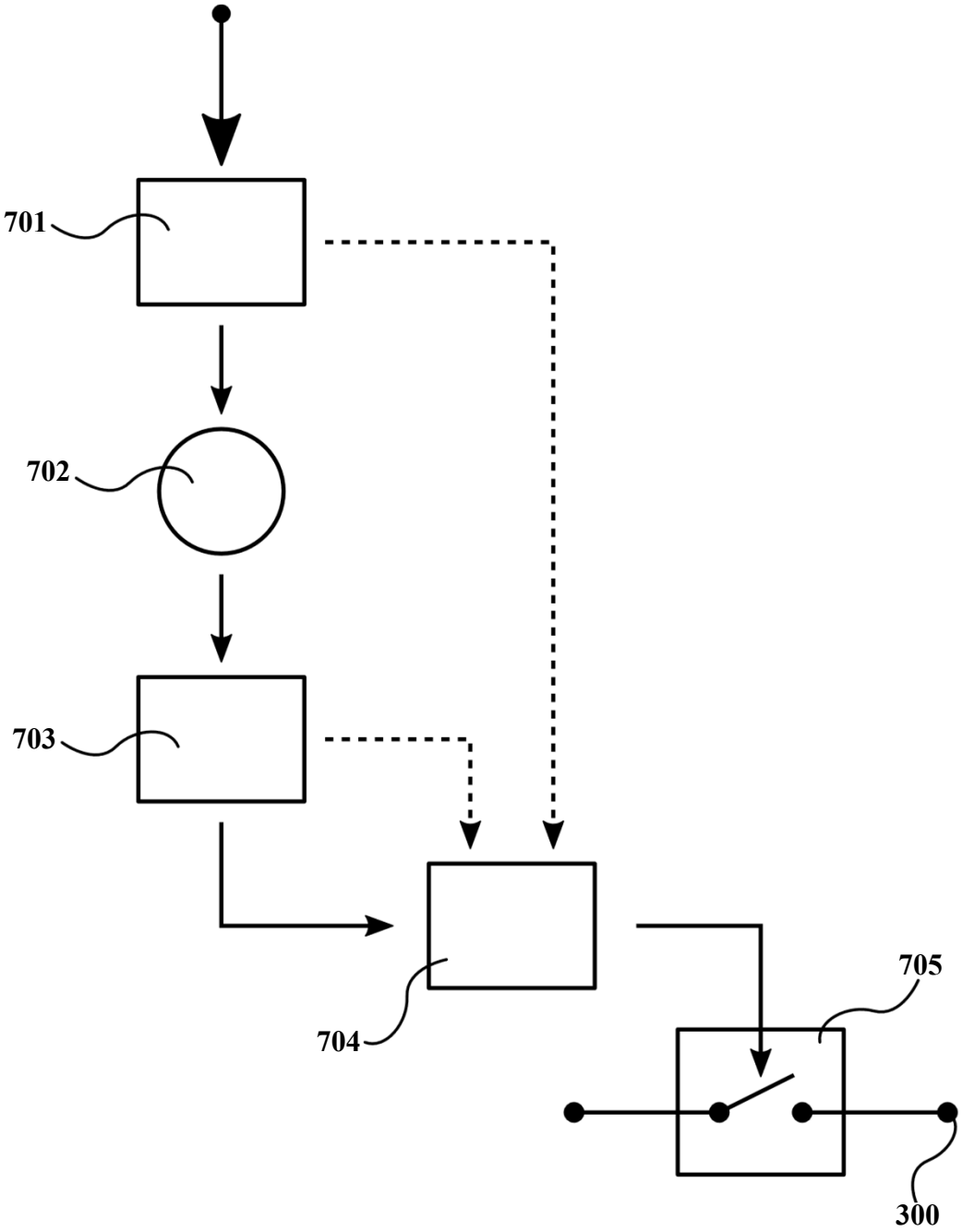

Fig. 6

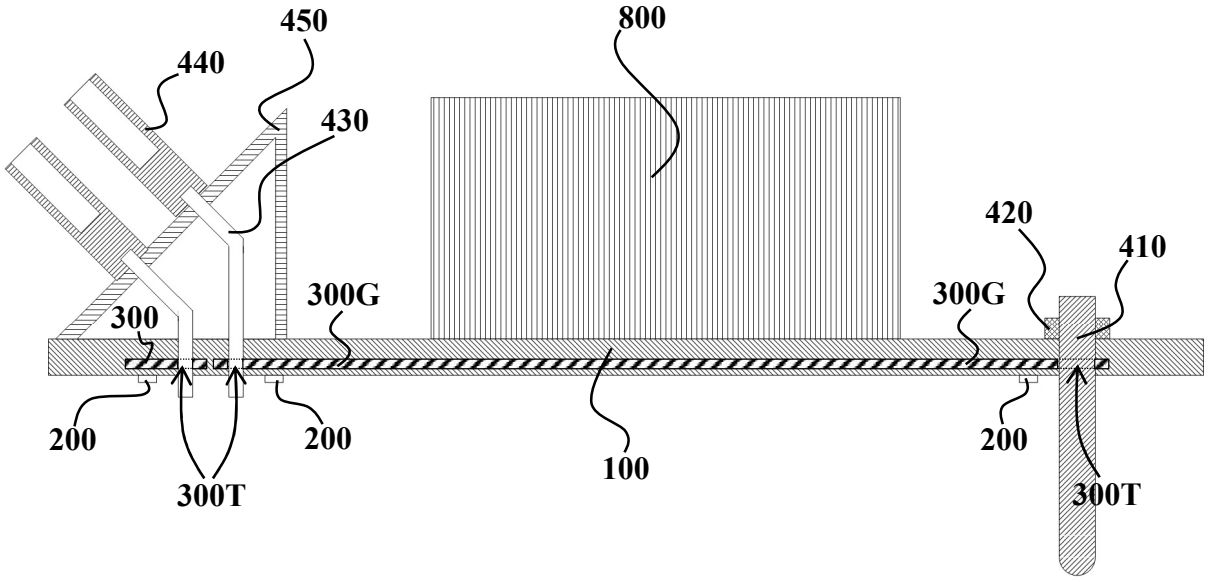
450
800
440
430
420
410
300G
300G
300
200
200
200
100
300T
300T

Fig. 7a

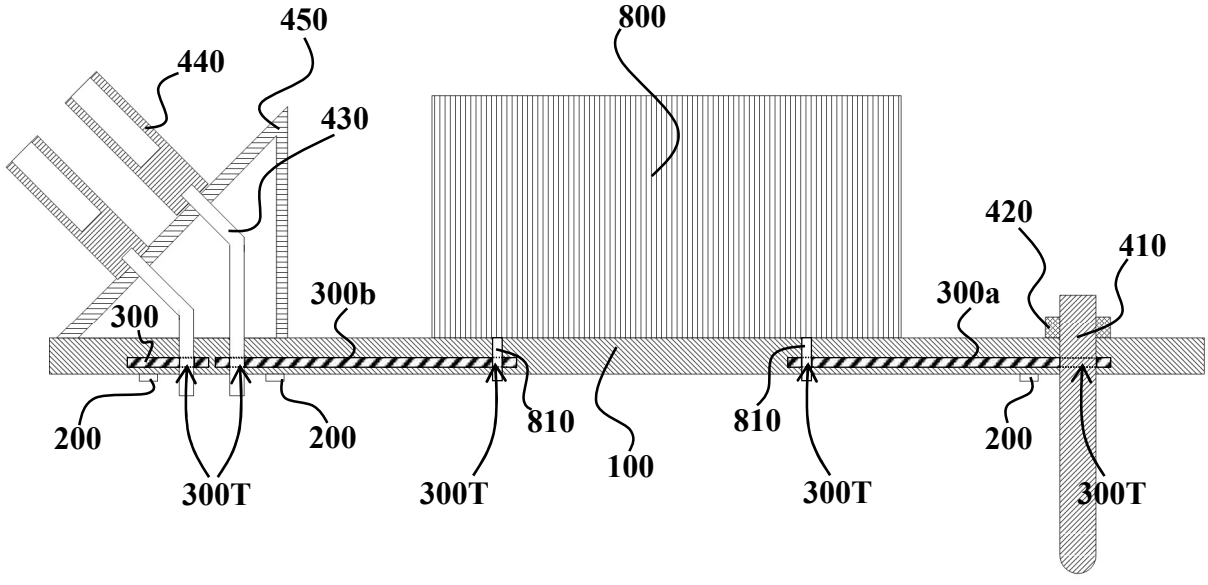
450
800
440
430
420
410
300b
300a
300
200
200
810
810
200
100
300T
300T
300T
300T

Fig. 7b