(12) 特許協力条約に基づいて公開された国際出願

(19) 世界知的所有権機関
国際事務局

(43) 国際公開日
2012 年 1 月 5 日(05.01.2012)

PCT

(10) 国際公開番号
WO 2012/002202 A1

(51) 国際特許分類:
*G02B 6/00* (2006.01)

(21) 国際出願番号: PCT/JP2011/064217

(22) 国際出願日: 2011 年 6 月 22 日(22.06.2011)

(25) 国際出願の言語: 日本語

(26) 国際公開の言語: 日本語

(30) 優先権データ:
特願 2010-146523 2010 年 6 月 28 日(28.06.2010) JP

(71) 出願人 (米国を除く全ての指定国について): ＳＥＩオプティフロンティア株式会社 (SEI Optifrontier Co., Ltd.) [JP/JP]; 〒2448589 神奈川県横浜市栄区田谷町１番地 Kanagawa (JP). 住友電気工業株式会社 (SUMITOMO ELECTRIC INDUSTRIES, LTD.) [JP/JP]; 〒5410041 大阪府大阪市中央区北浜四丁目５番３３号 Osaka (JP).

(72) 発明者; および

(75) 発明者/出願人 (米国についてのみ): 長谷川 昌弘 (HASEGAWA, Masahiro) [JP/JP]; 〒2448589 神奈川県横浜市栄区田谷町１番地 ＳＥＩオプティフロンティア株式会社内 Kanagawa (JP). 本間 敏彦 (HOMMA, Toshihiko) [JP/JP]; 〒2448588 神奈川県横浜市栄区田谷町１番地 住友電気工業株式会社横浜製作所内 Kanagawa (JP).

(74) 代理人: 中田 元己, 外 (NAKATA, Motomi et al.); 〒5540024 大阪府大阪市此花区島屋一丁目１番３号 住友電気工業株式会社内 Osaka (JP).

(81) 指定国 (表示のない限り、全ての種類の国内保護が可能): AE, AG, AL, AM, AO, AT, AU, AZ, BA, BB, BG, BH, BR, BW, BY, BZ, CA, CH, CL, CN, CO, CR, CU, CZ, DE, DK, DM, DO, DZ, EC, EE, EG, ES, FI, GB, GD, GE, GH, GM, GT, HN, HR, HU, ID, IL, IN, IS, KE, KG, KM, KN, KP, KR, KZ, LA, LC, LK, LR, LS, LT, LU, LY, MA, MD, ME, MG, MK, MN, MW, MX, MY, MZ, NA, NG, NI, NO, NZ, OM, PE, PG, PH, PL, PT, RO, RS, RU, SC, SD, SE, SG, SK, SL, SM, ST, SV, SY, TH, TJ, TM, TN, TR, TT, TZ, UA, UG, US, UZ, VC, VN, ZA, ZM, ZW.

(84) 指定国 (表示のない限り、全ての種類の広域保護が可能): ARIPO (BW, GH, GM, KE, LR, LS, MW, MZ, NA, SD, SL, SZ, TZ, UG, ZM, ZW), ユーラシア (AM, AZ, BY, KG, KZ, MD, RU, TJ, TM), ヨーロッパ (AL, AT, BE, BG, CH, CY, CZ, DE, DK, EE, ES, FI, FR, GB, GR, HR, HU, IE, IS, IT, LT, LU, LV, MC, MK, MT, NL, NO, PL, PT, RO, RS, SE, SI, SK, SM, TR), OAPI

[続葉有]

(54) **Title**: OPTICAL FIBER CUTTER

(54) 発明の名称 : 光ファイバカッタ

[図1]

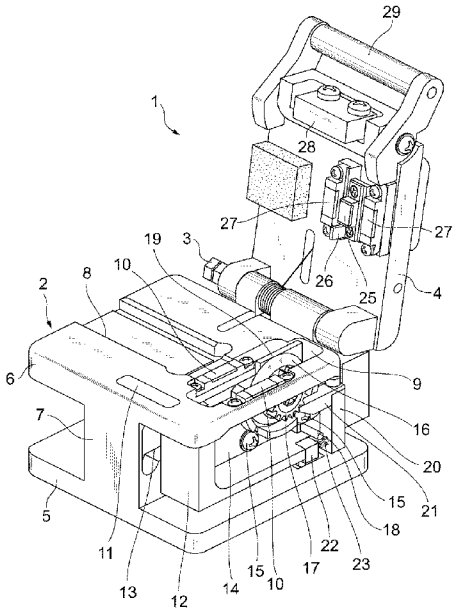


(57) **Abstract**: An optical fiber cutter which allows the circular blade to be efficiently used without burden to the worker. An optical fiber cutter is provided with a cutter body, and a slider is supported by the cutter body so as to be movable in the front-rear direction. A circular, disc-shaped blade for scribing an optical fiber is rotatably attached to the slider. A columnar protrusion is raised from the base of the cutter body. An engagement member engaging with a gear which rotates integrally with the circular blade is attached to the upper end of the columnar protrusion. An engagement member engaging with the slider is connected to the columnar protrusion through a spring. First to third recesses with which the engagement member is engaged are formed in the base. The rotational angle of the circular blade is switched to three stages depending on the position of engagement of the engagement member.

(57) 要約: 作業者に負担をかけることなく、丸刃を無駄無く使用することができる光ファイバカッタを提供する。光ファイバカッタはカッタ本体を備え、カッタ本体には、スライダが前後方向に移動可能に支持されている。スライダには、光ファイバに傷を付ける円盤状の丸刃が回転可能に取り付けられている。カッタ本体の基台には柱状突起が立設され、柱状突起の上端部には、丸刃と一体で回転するギアと係合する係合部材が取り付けられている。また、柱状突起には、スライダと係合する係合部材がバネを介して接続されている。基台には、係合部材を係止する第一凹部～第三凹部が形成されており、係合部材の係止位置に連動して丸刃の回転角度が３段階に切り換えられる。

WO 2012/002202 A1