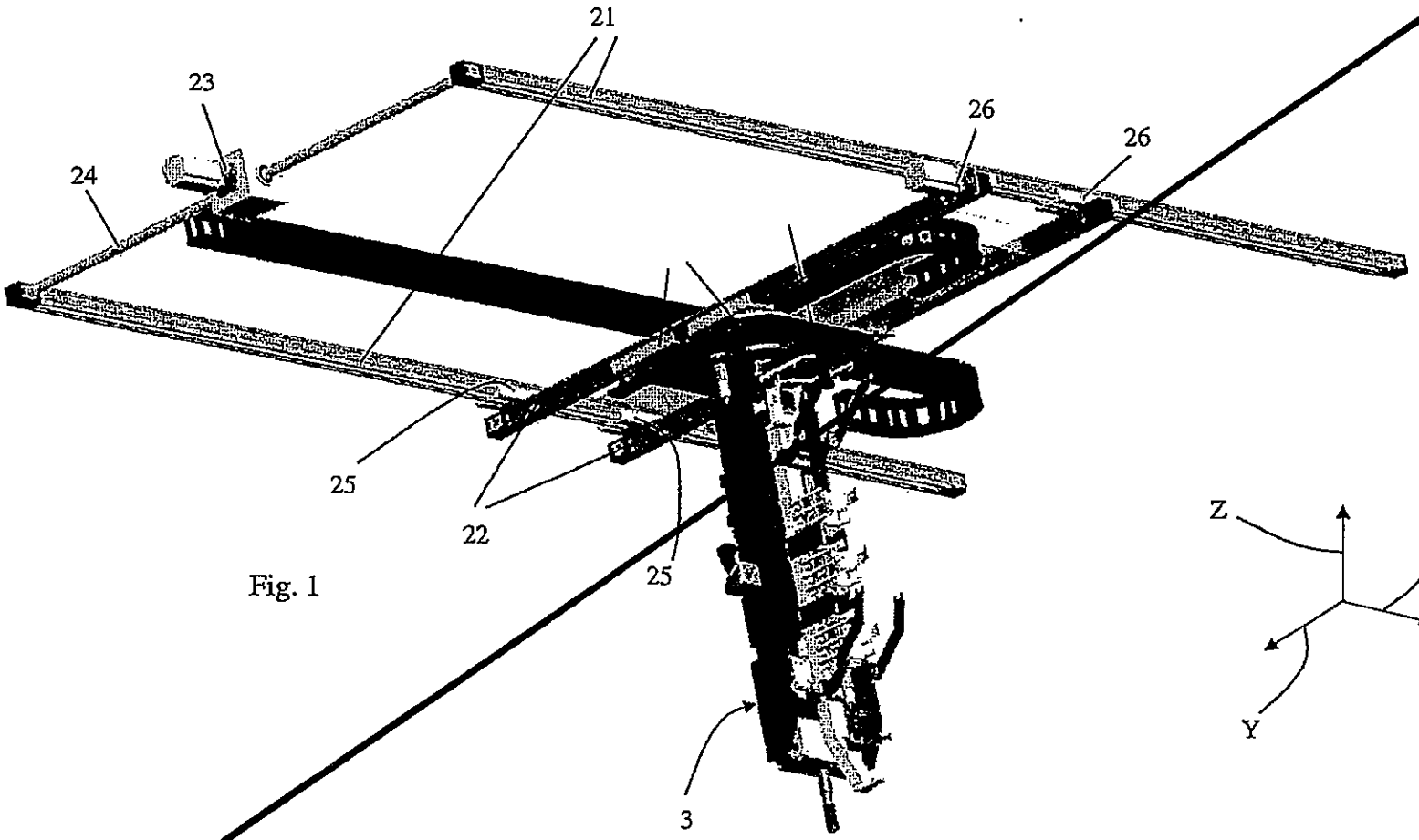

Fig. 1

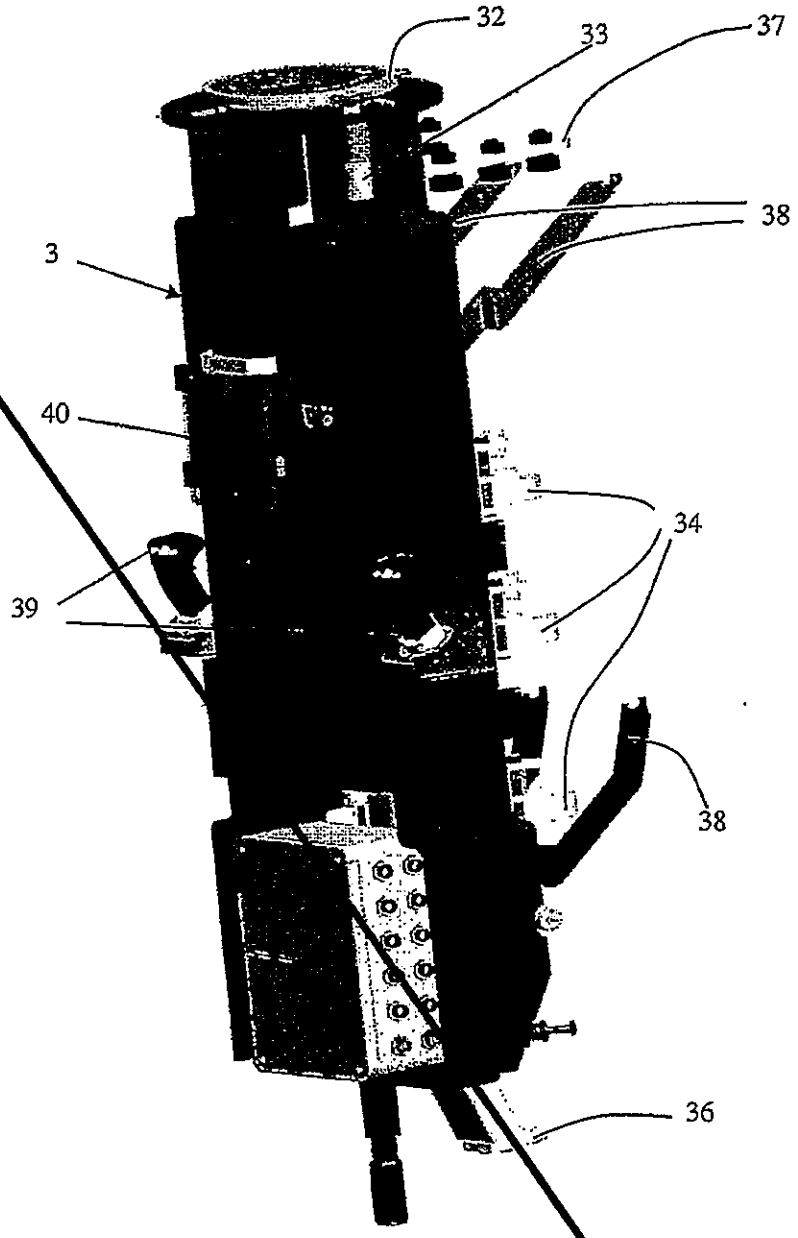

Fig. 2

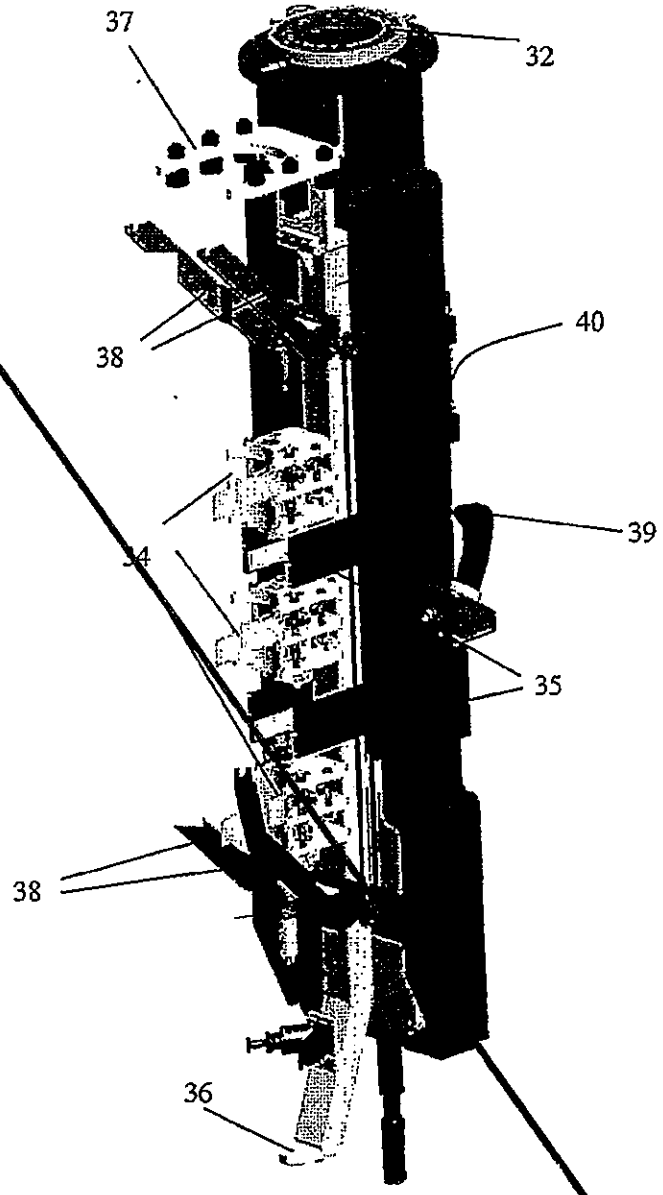

Fig. 3

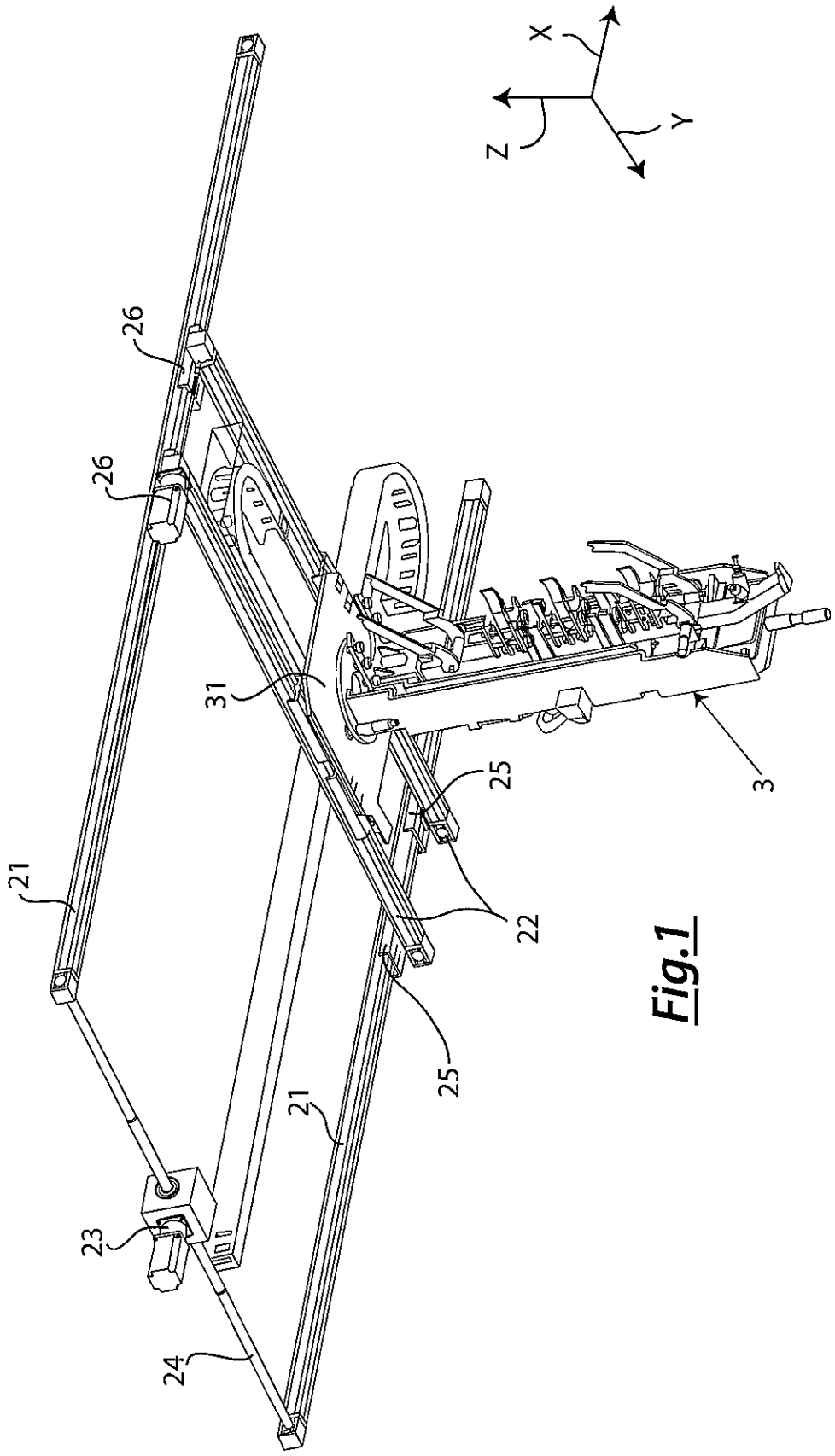

Fig.1

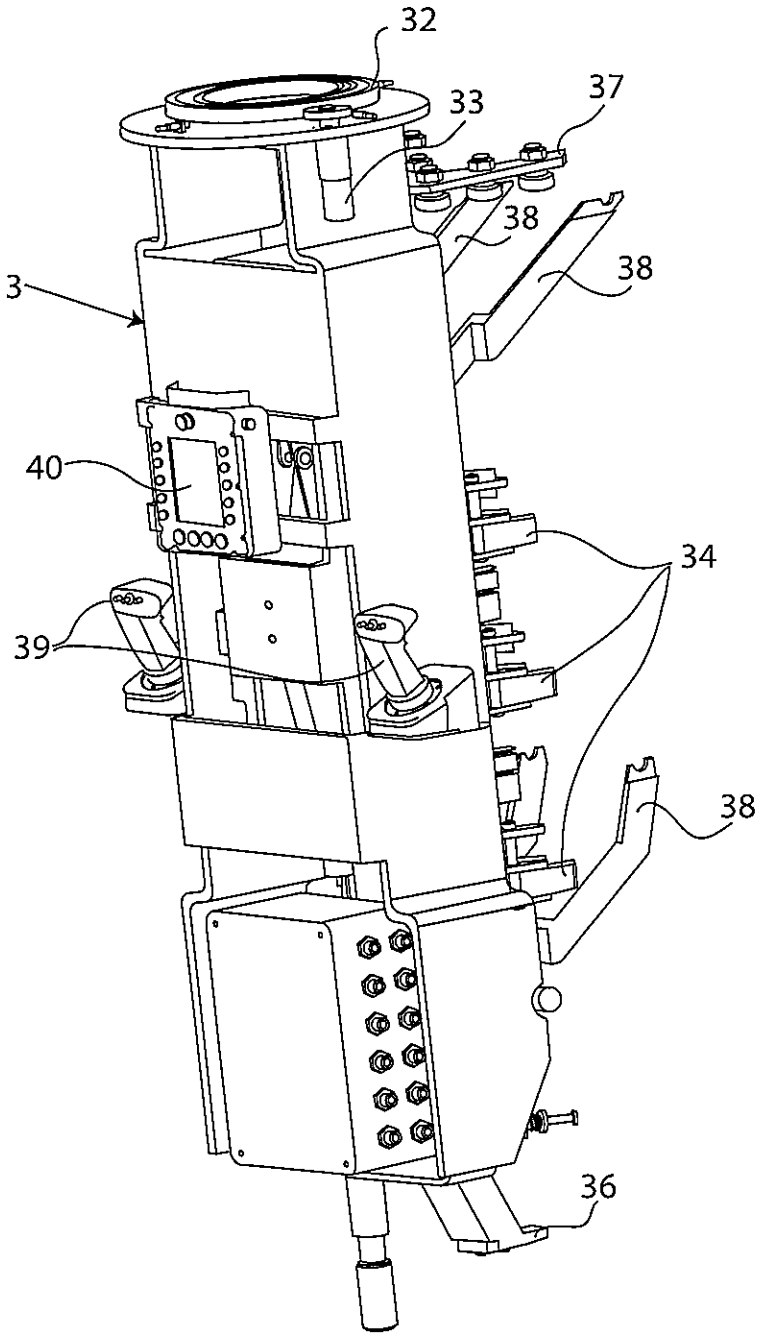

Fig.2

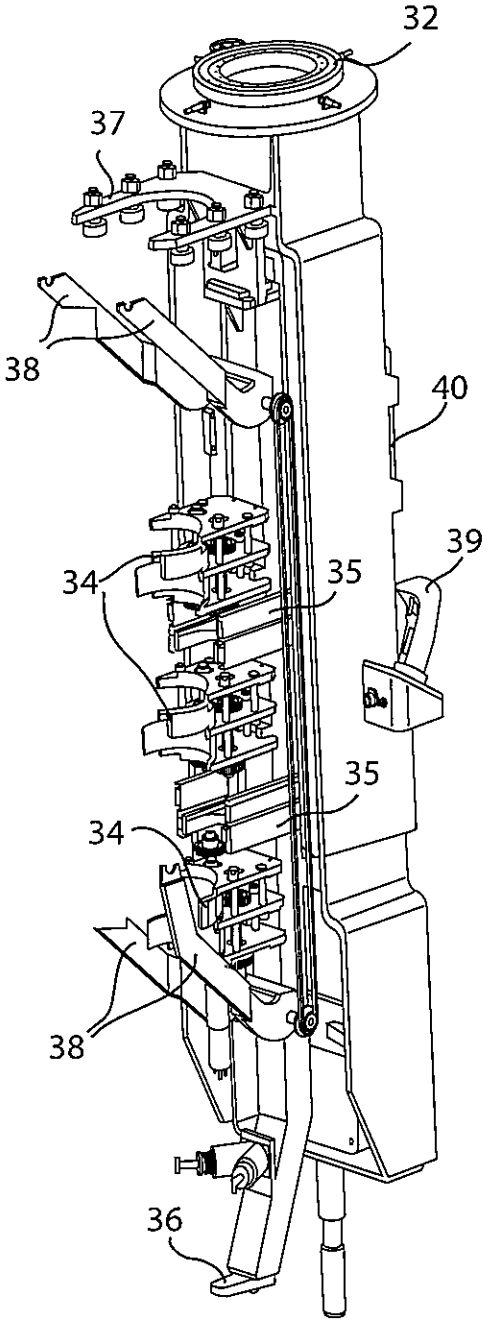

Fig.3