Fig 1

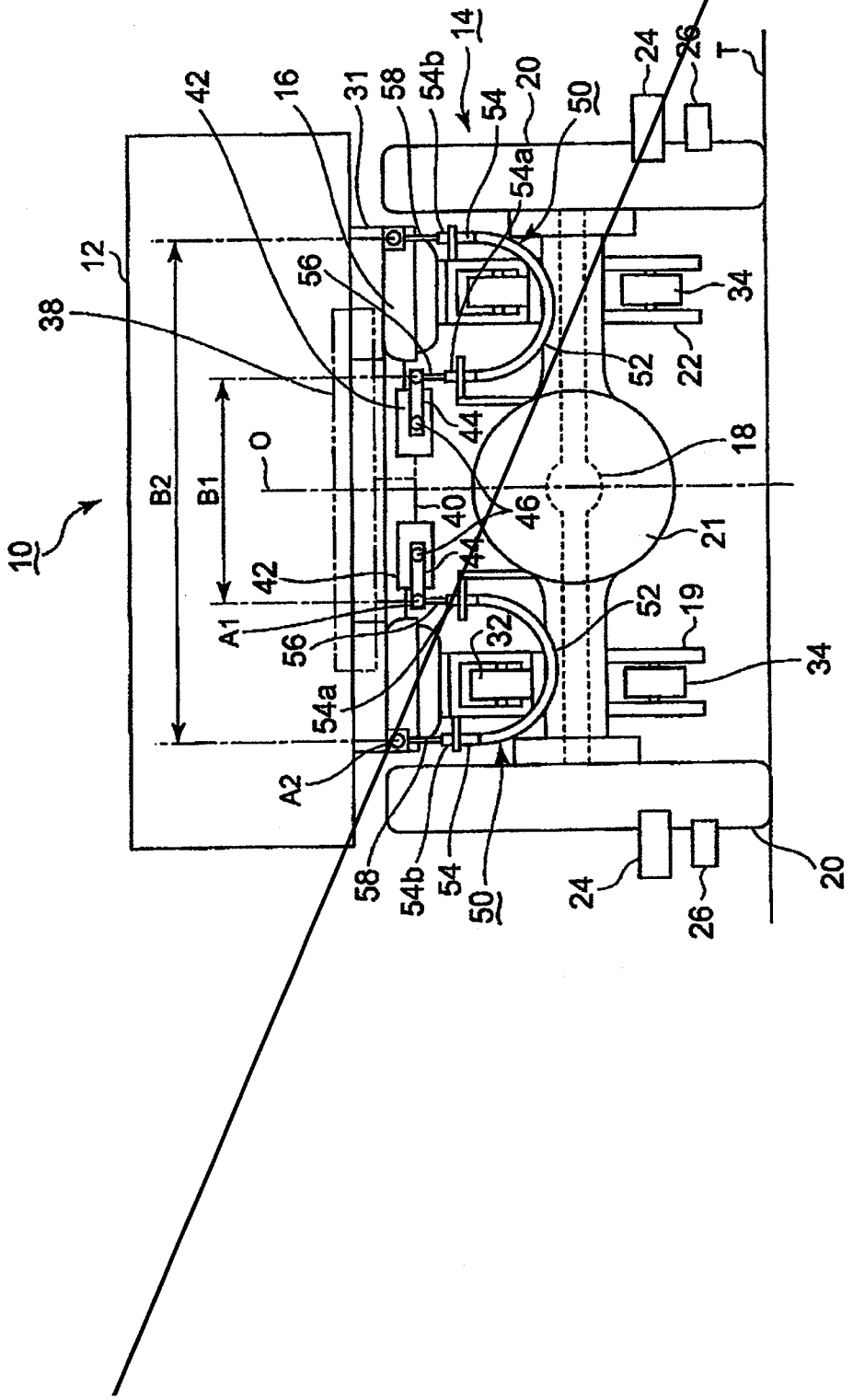
10
12
14
16
18
19
20
21
22
24
26
31
32
34
38
40
42
44
46
50
52
54
54a
54b
56
58
A1
A2
B1
B2
O
T

Fig 2

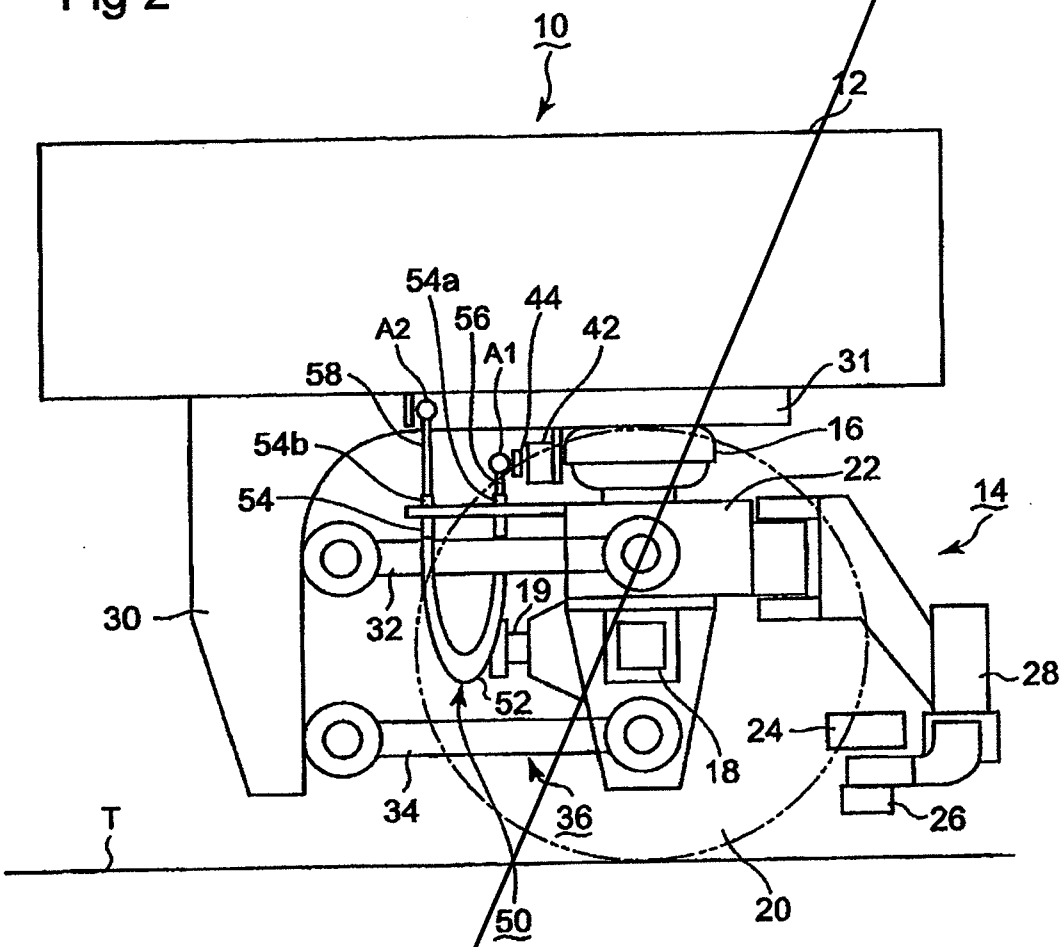
10
12
54a
44
56
A2
A1
42
58
31
54b
16
22
54
14
30
19
32
28
52
24
18
34
36
26
T
50
20

Fig 3

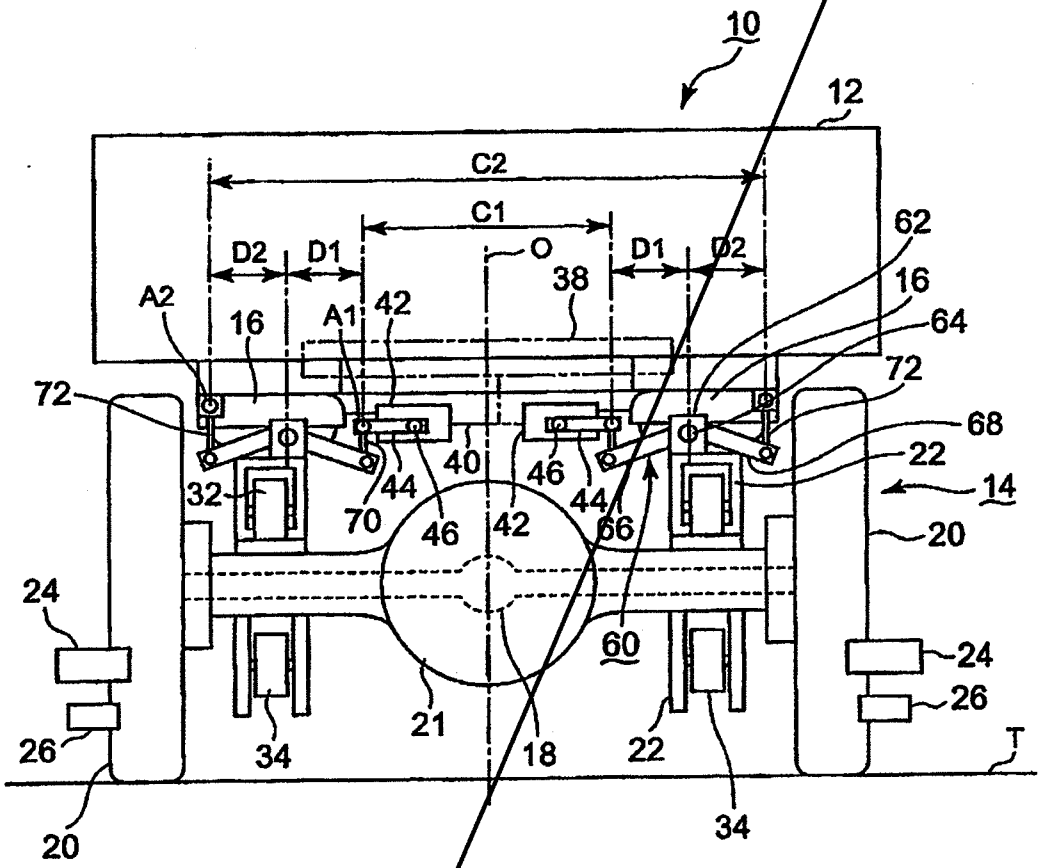
10
12
C2
C1
D2
D1
O
D1
D2
62
16
64
38
A2
16
A1
42
72
72
68
22
14
40
46
44
44
32
70
46
42
66
20
24
60
24
26
26
21
18
22
34
34
T
20

Fig 4

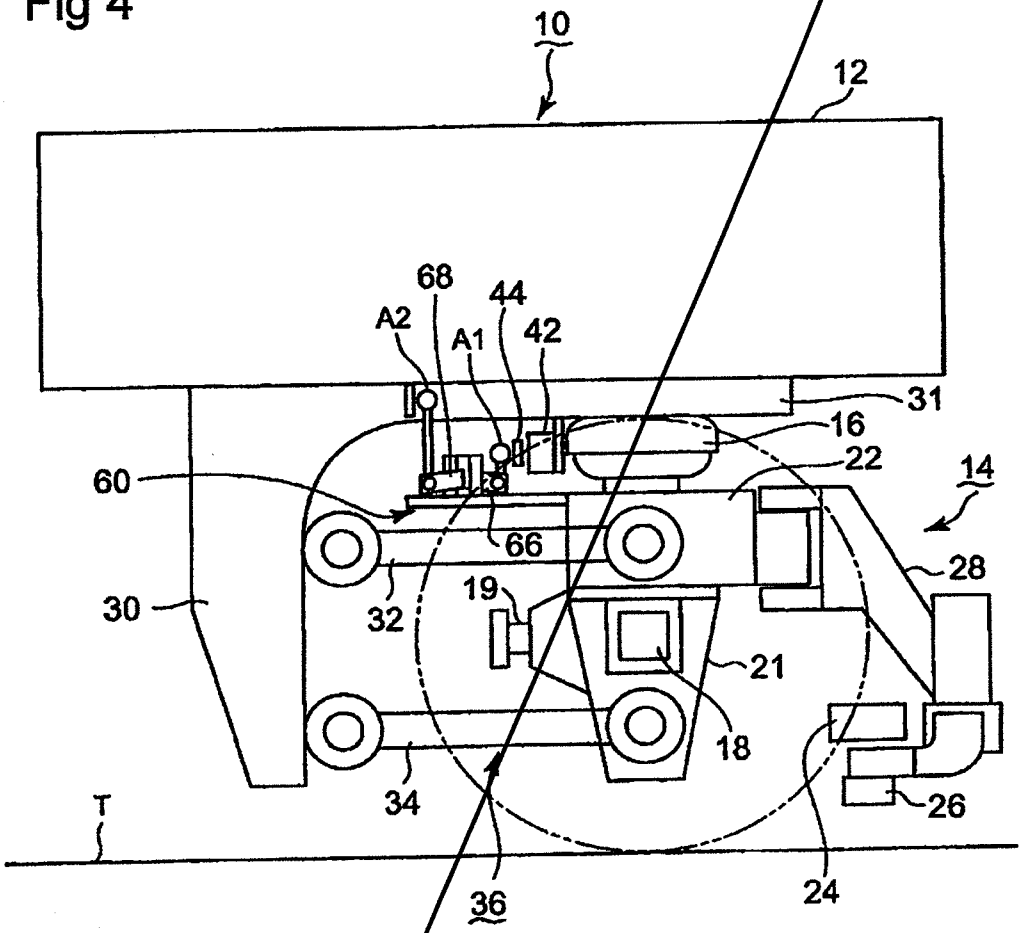

Fig 5

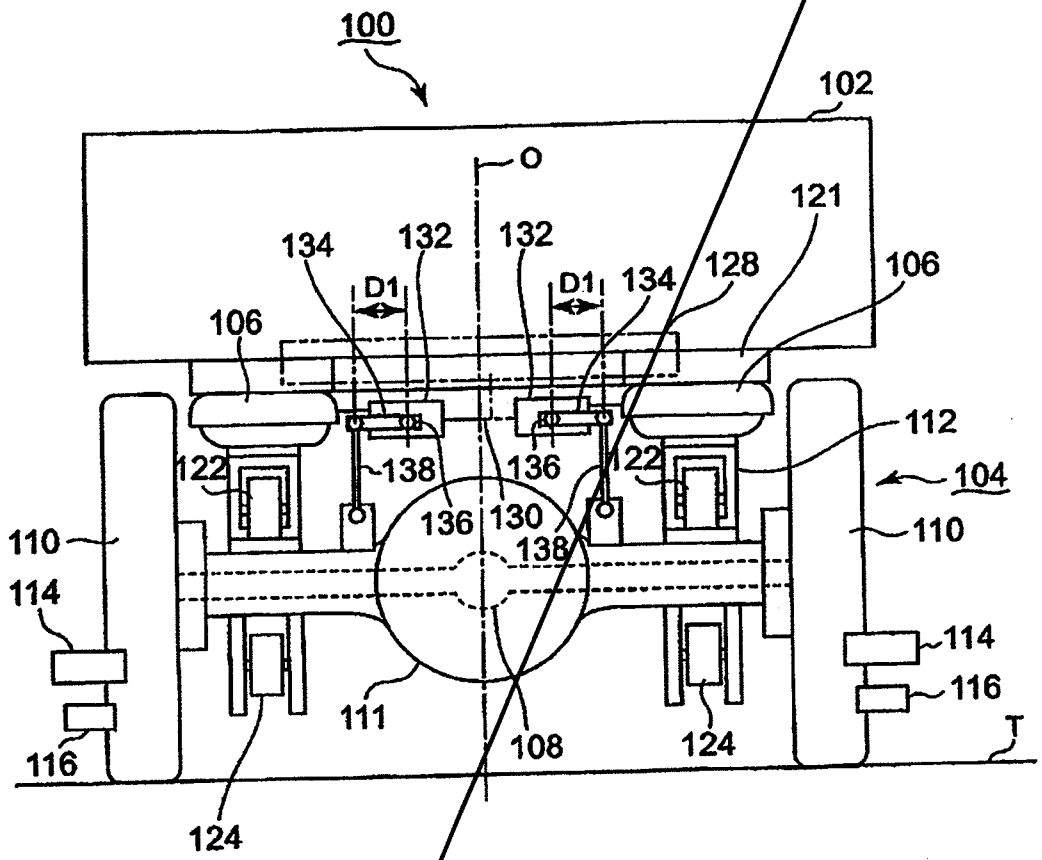
100
102
O
121
134
132
132
134
128
106
106
D1
D1
112
104
122
138
136
136
130
122
138
110
110
114
114
116
116
111
108
124
124
T

Fig 6

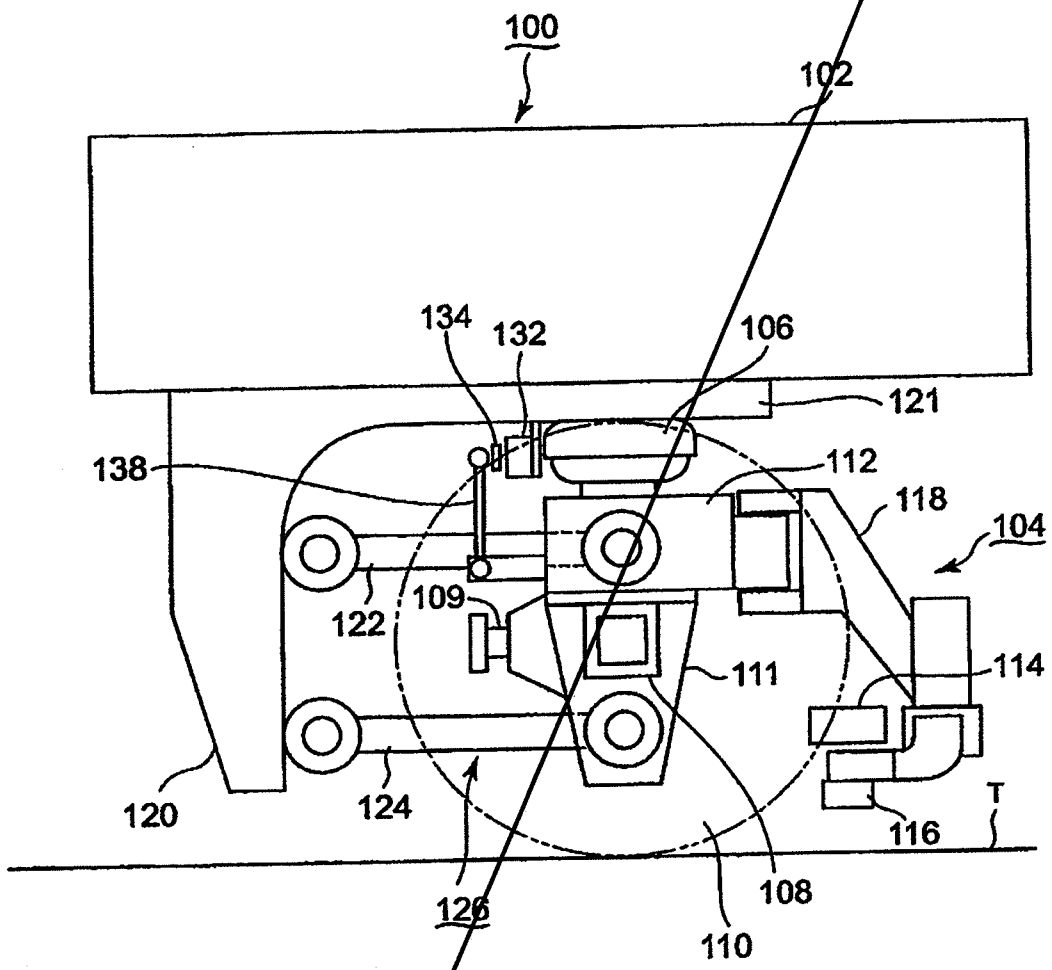
100
102
134
132
106
121
138
112
118
104
109
122
111
114
120
124
116
T
126
108
110

Fig 1

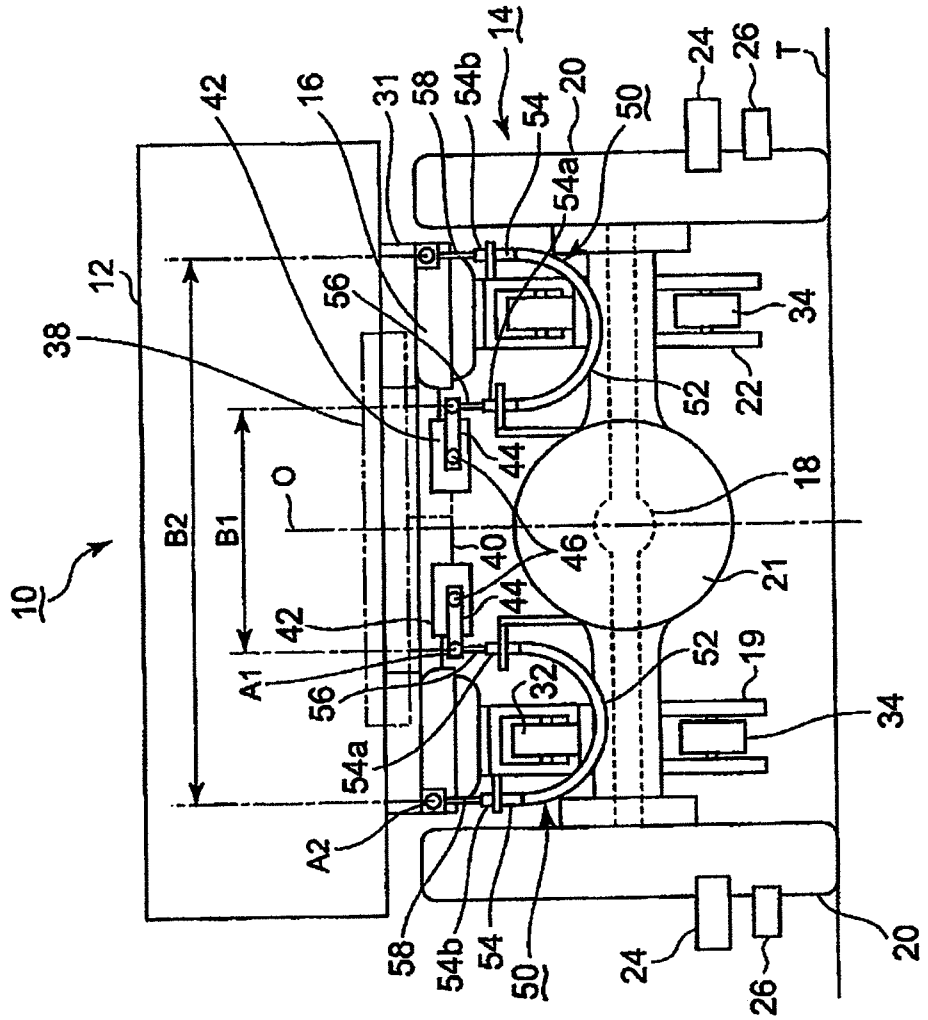
10
12
14
16
18
19
20
21
22
24
26
31
32
34
38
40
42
44
46
50
52
54
54a
54b
56
58
A1
A2
B1
B2
O
T

Fig 2

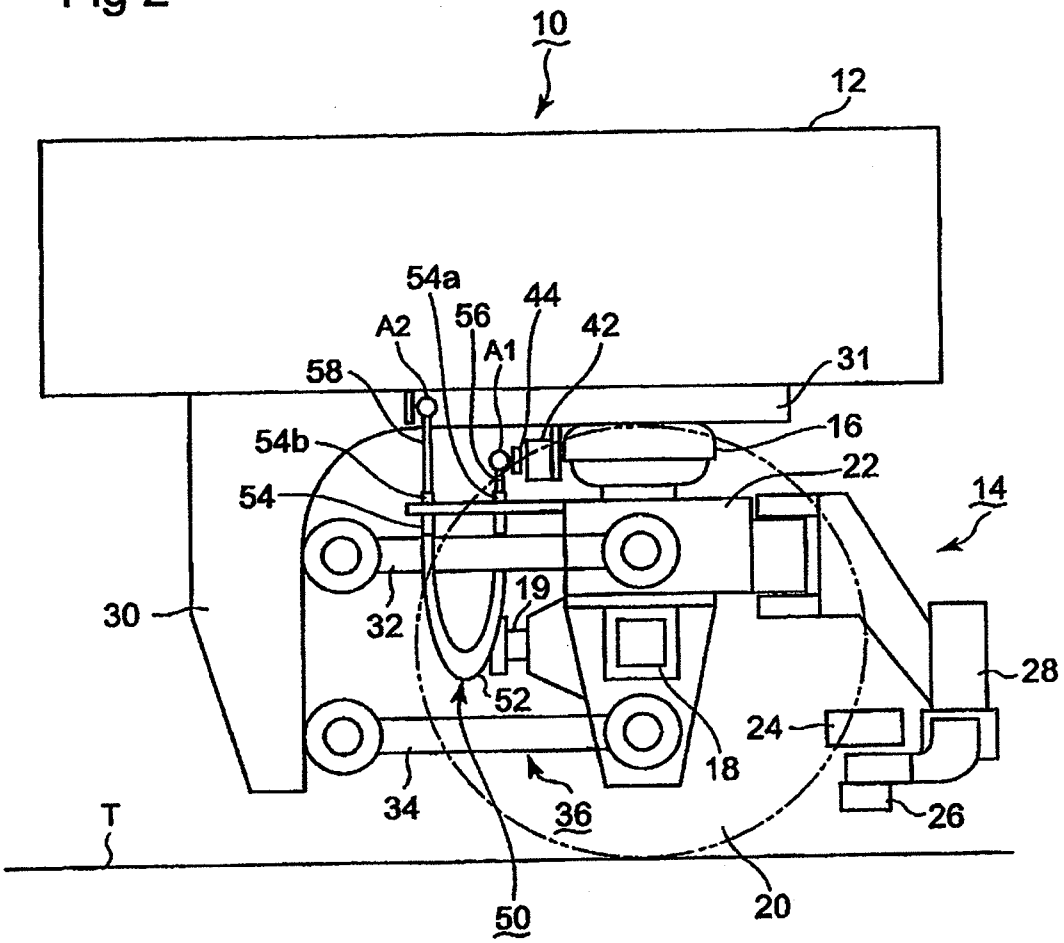
10
12
54a
44
56
A2
A1
42
58
31
54b
16
22
54
14
19
30
32
28
52
24
18
34
36
26
T
50
20

Fig 3

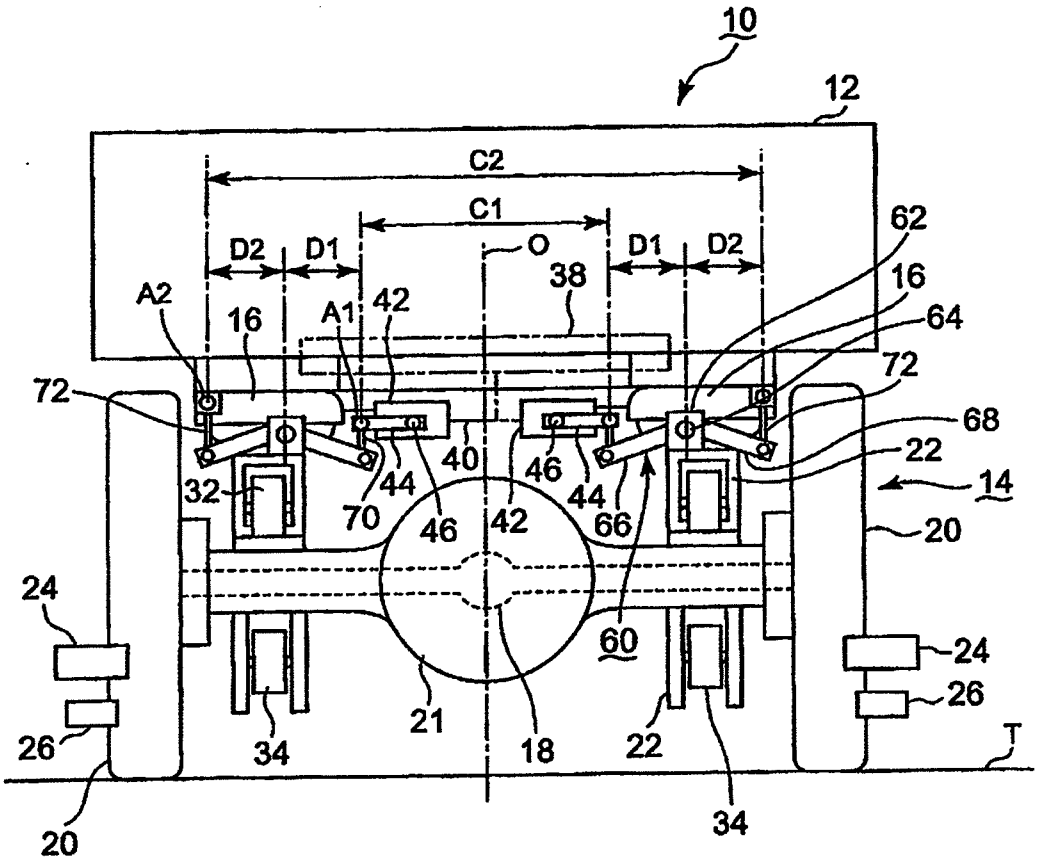
10
12
C2
C1
D2
D1
O
D1
D2
62
16
64
38
A2
16
A1
42
72
72
68
22
14
40
46
44
44
66
32
70
46
42
20
24
60
24
26
26
21
18
22
T
34
34
20

Fig 4

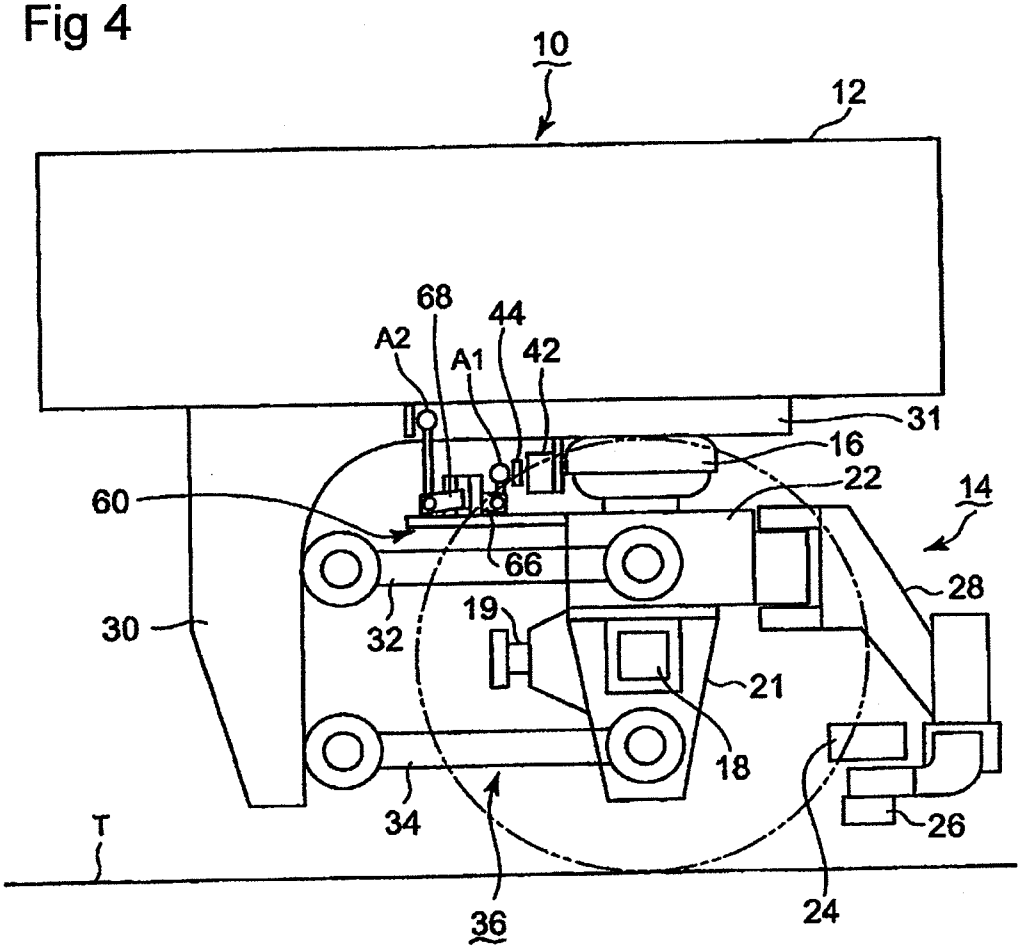

Fig 5

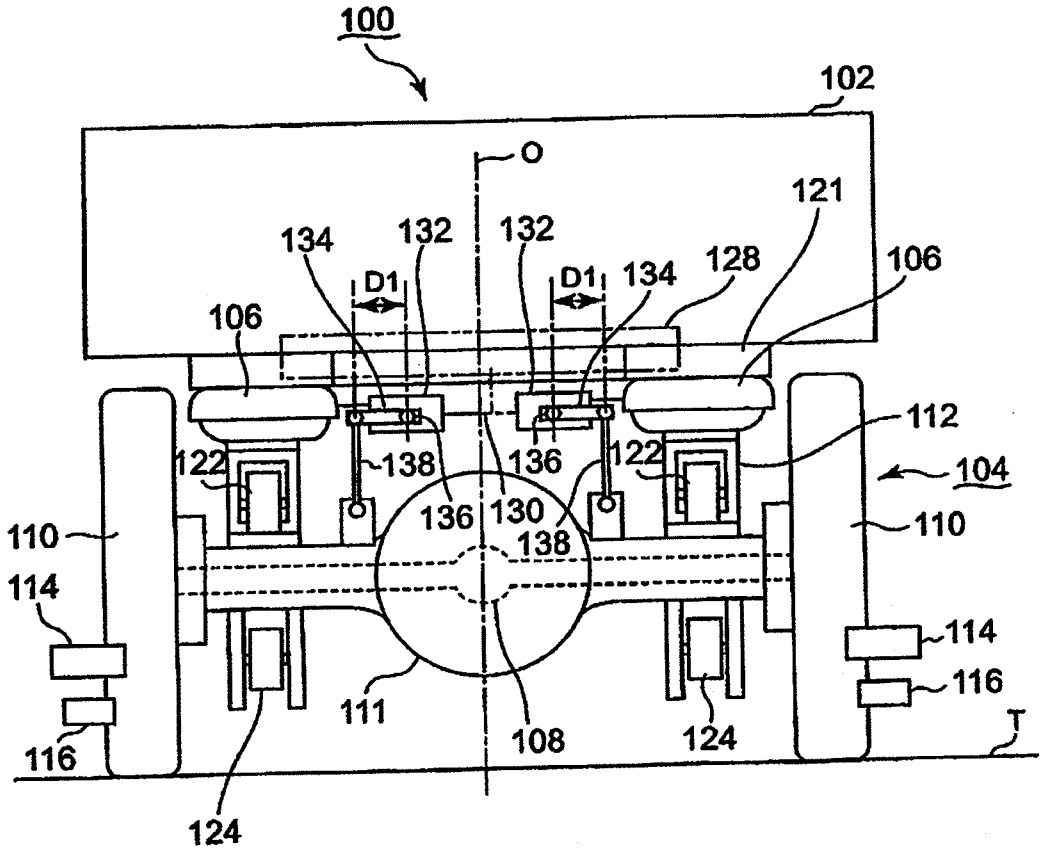
100
102
O
121
134
132
132
D1
D1
134
128
106
106
112
104
122
138
136
122
136
130
138
110
110
114
114
116
116
111
108
124
124
T

Fig 6

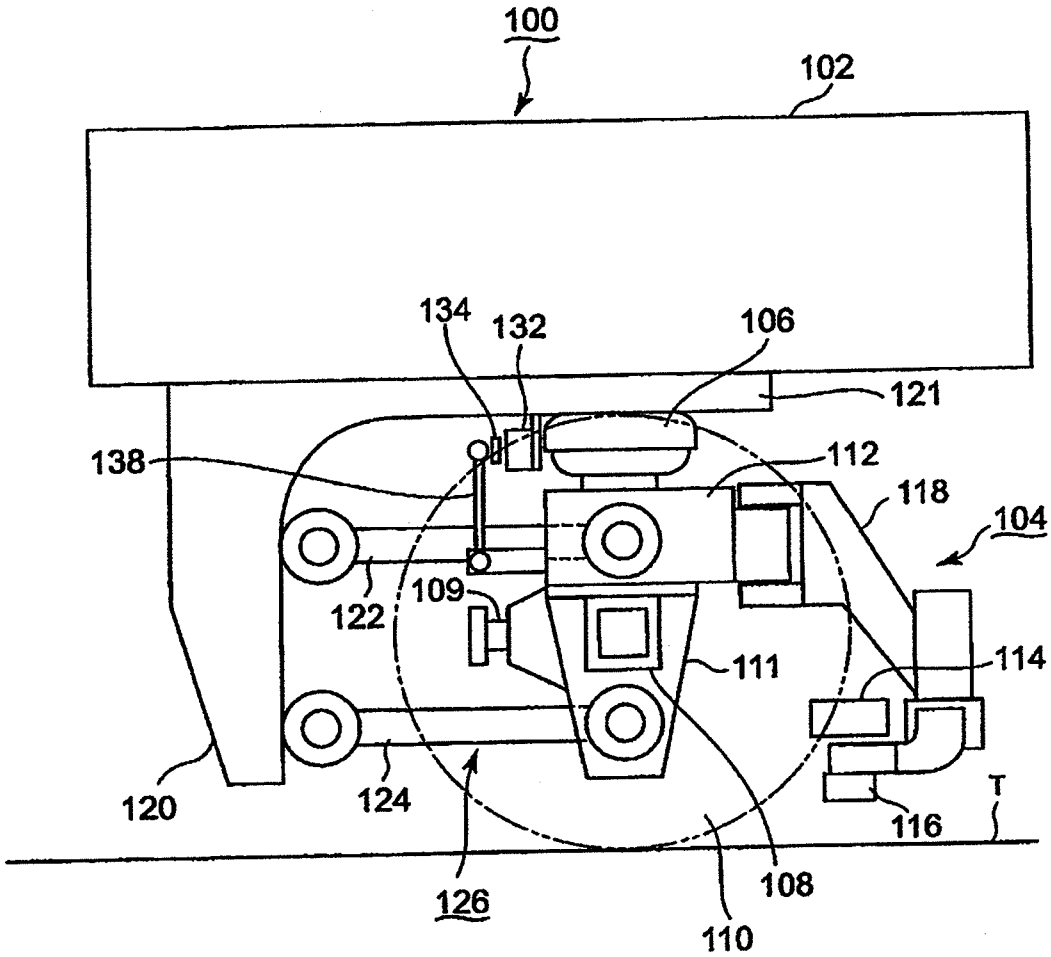
100
102
134
132
106
121
138
112
118
104
109
122
111
114
120
124
116
T
126
108
110