FIG. 1

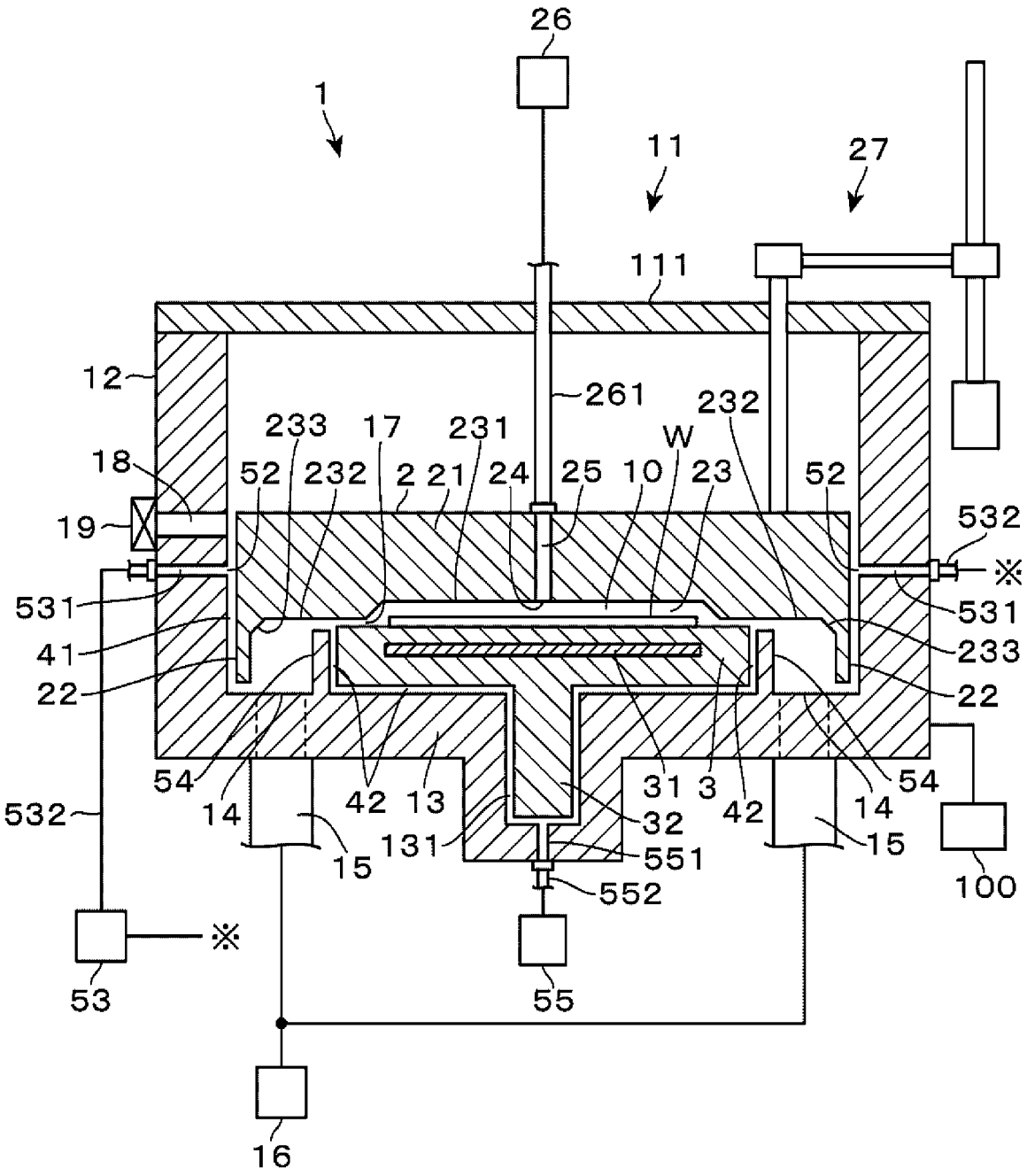
26
1
11
27
111
12
261
232
233
17
231
W
18
52
232
2
21
24
25
10
23
52
532
19
※
531
531
41
233
22
22
54
14
42
13
31
3
42
14
54
532
32
15
131
551
15
552
100
※
53
55
16

FIG. 2

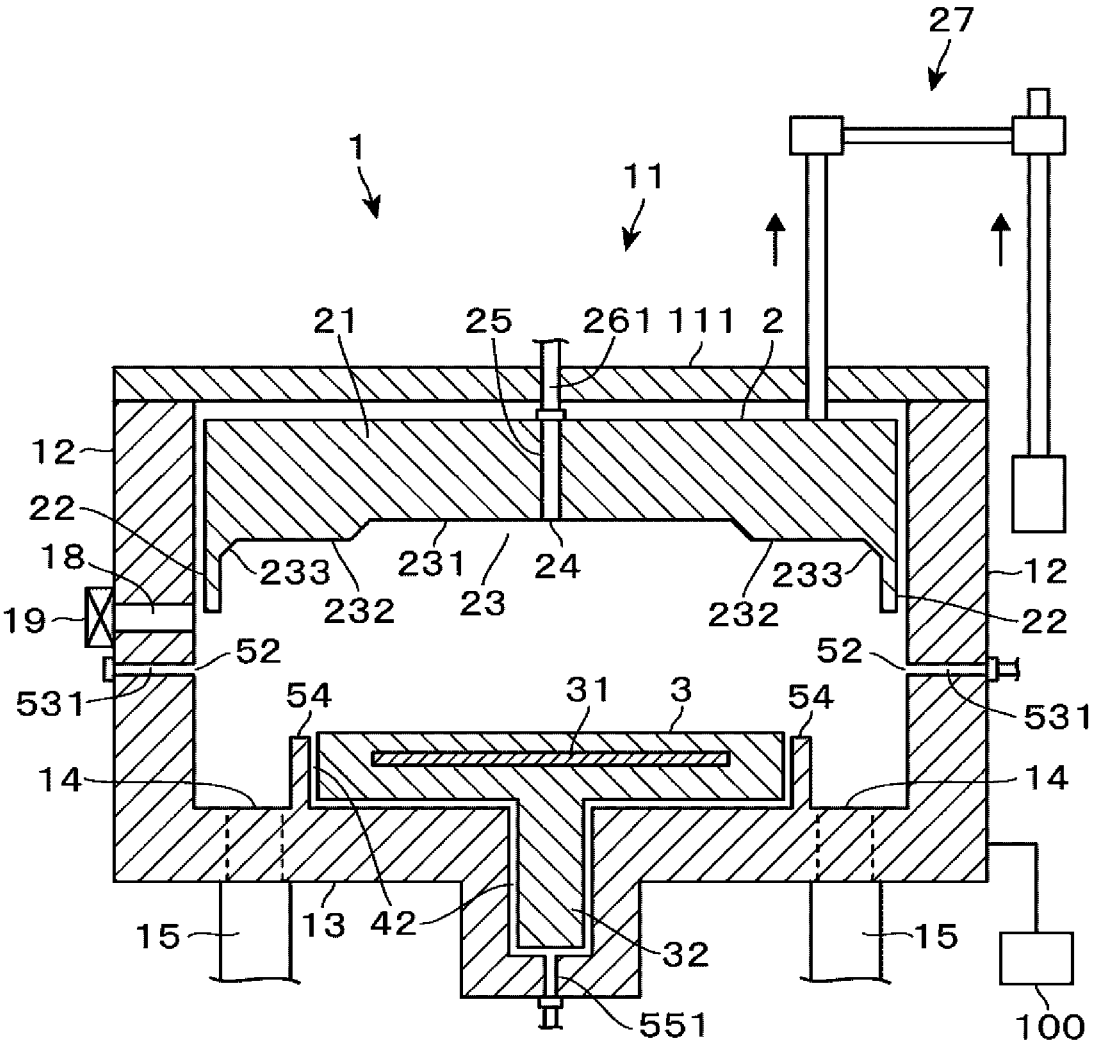
27
1
11
21
25
261
111
2
12
22
18
19
233
232
231
23
24
233
232
12
22
52
52
531
54
31
3
54
531
14
14
15
13
42
32
15
551
100

FIG. 3

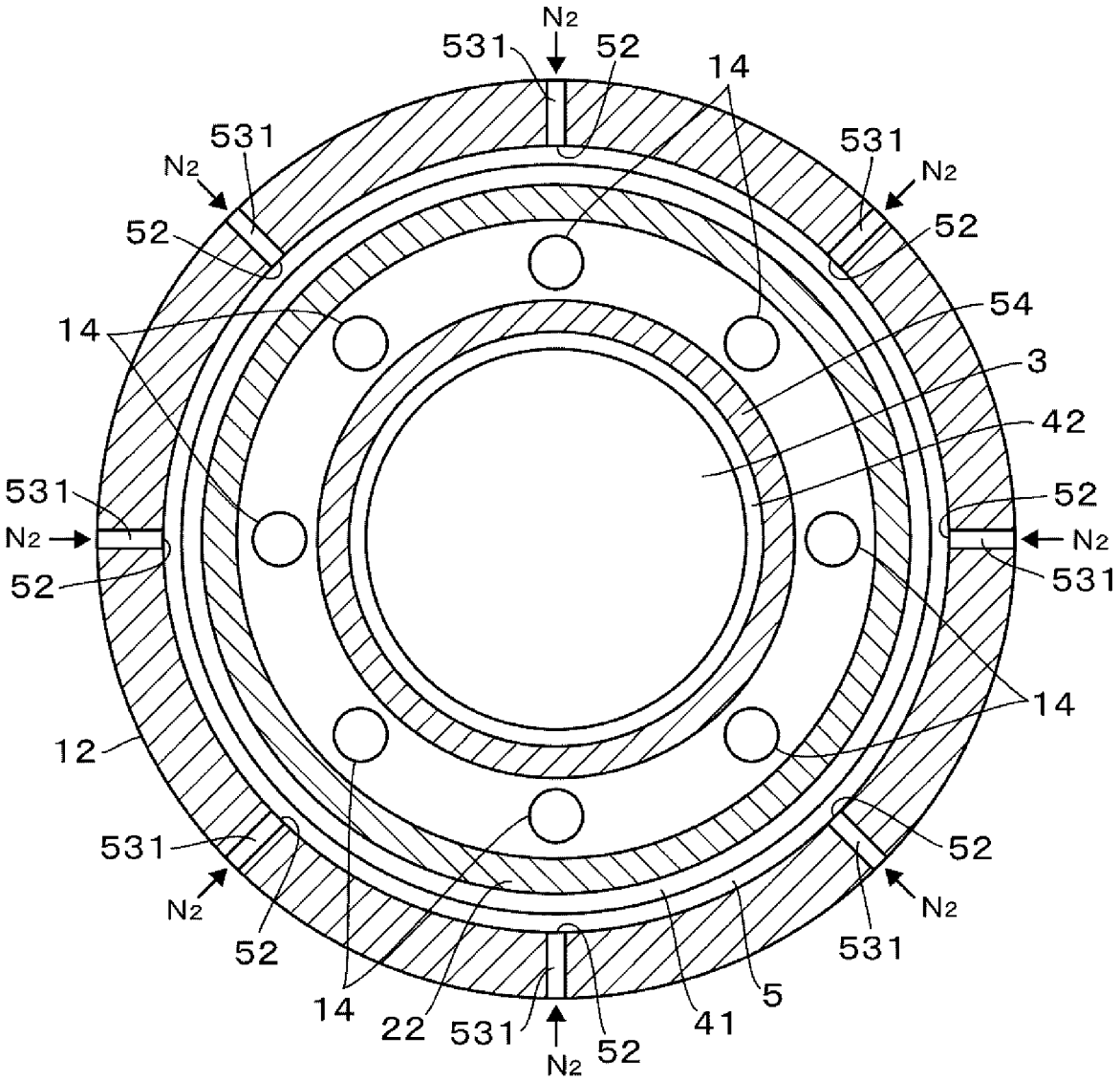
N2
531
52
14
531
N2
52
531
N2
52
14
54
3
42
531
N2
52
52
N2
531
14
12
531
N2
52
52
N2
531
14
22
531
N2
52
41
5

FIG. 4

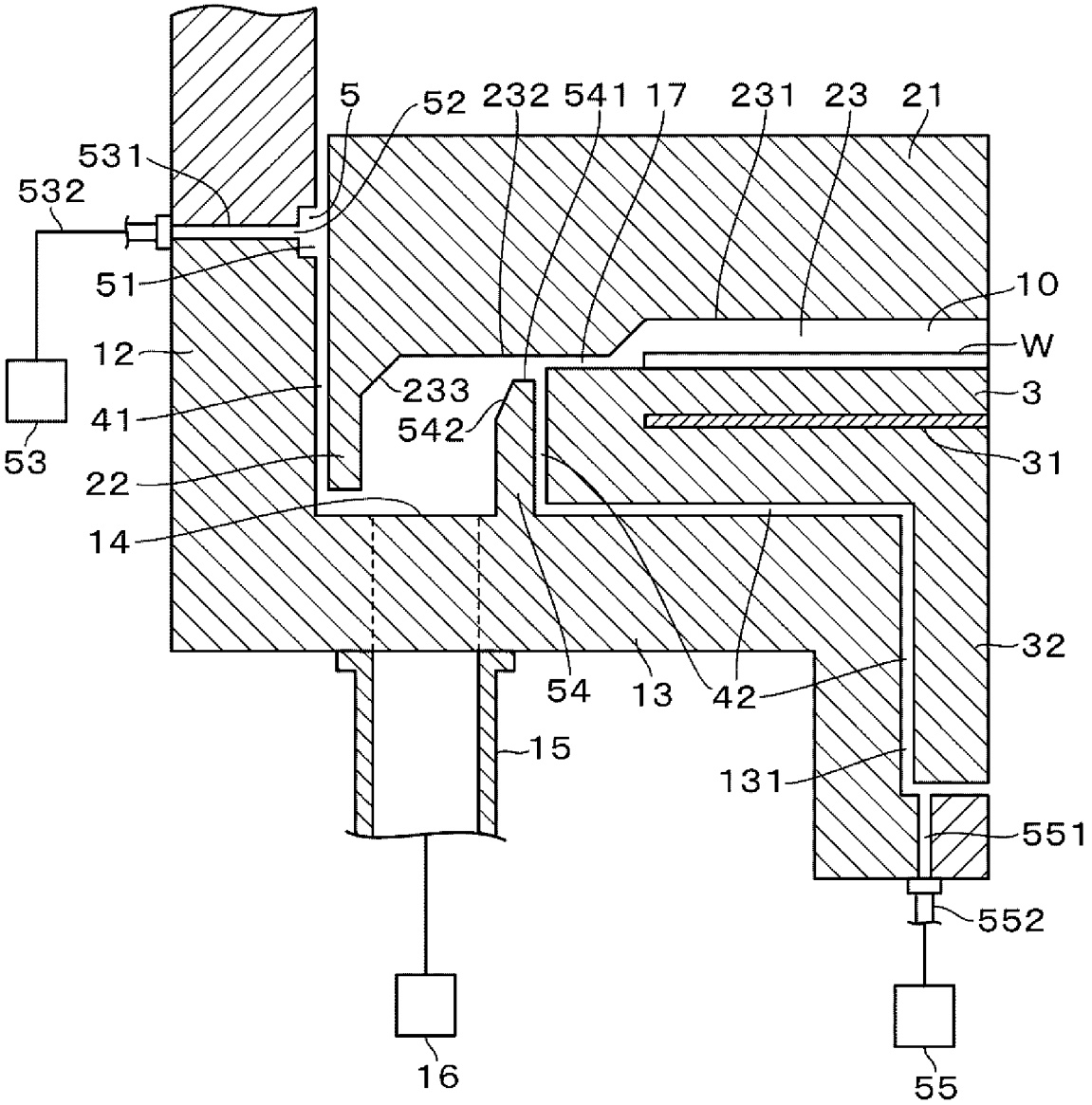
5
52
232
541
17
231
23
21
531
532
51
10
W
12
233
3
41
542
31
53
22
14
32
54
13
42
15
131
551
552
16
55

FIG. 5

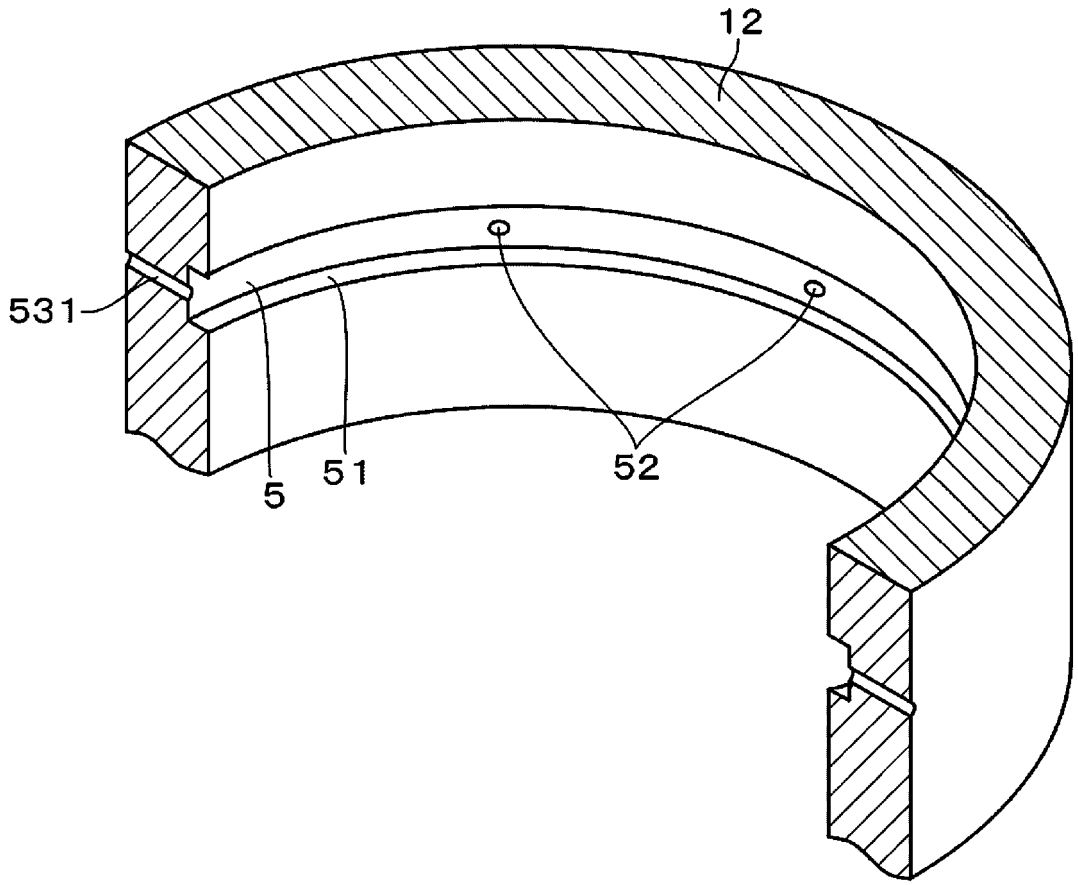

FIG. 6

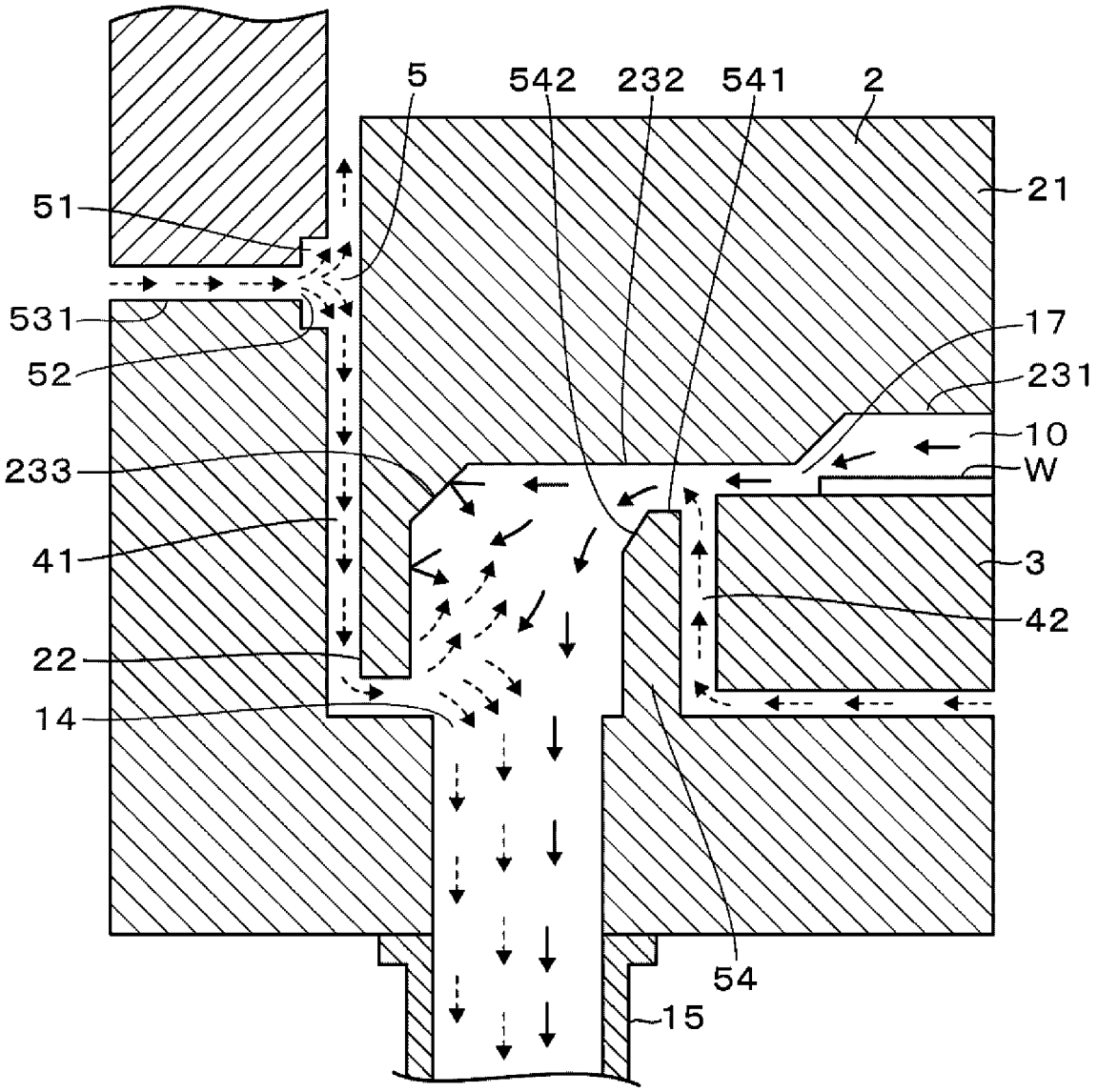

FIG. 7

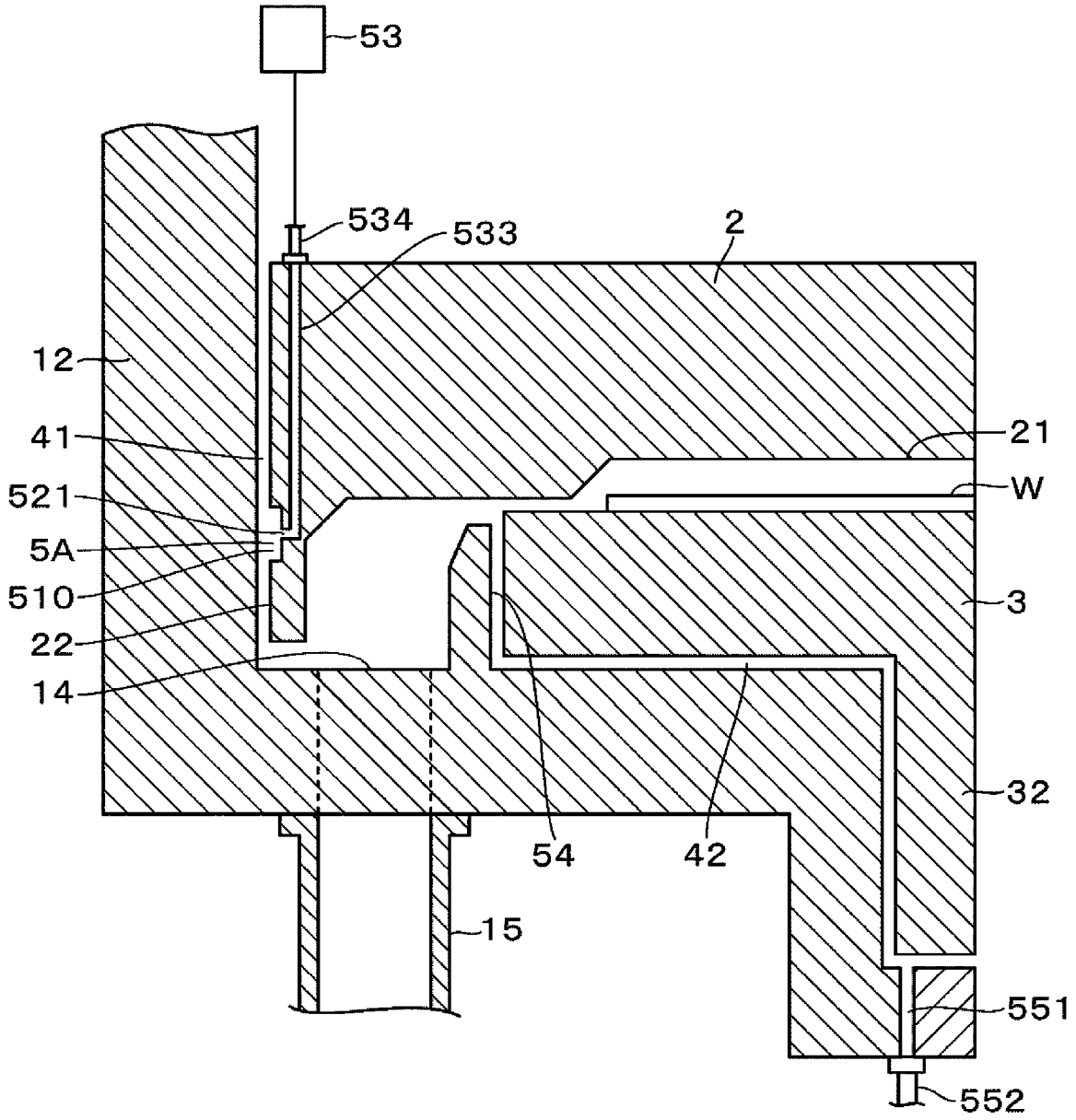

FIG. 8

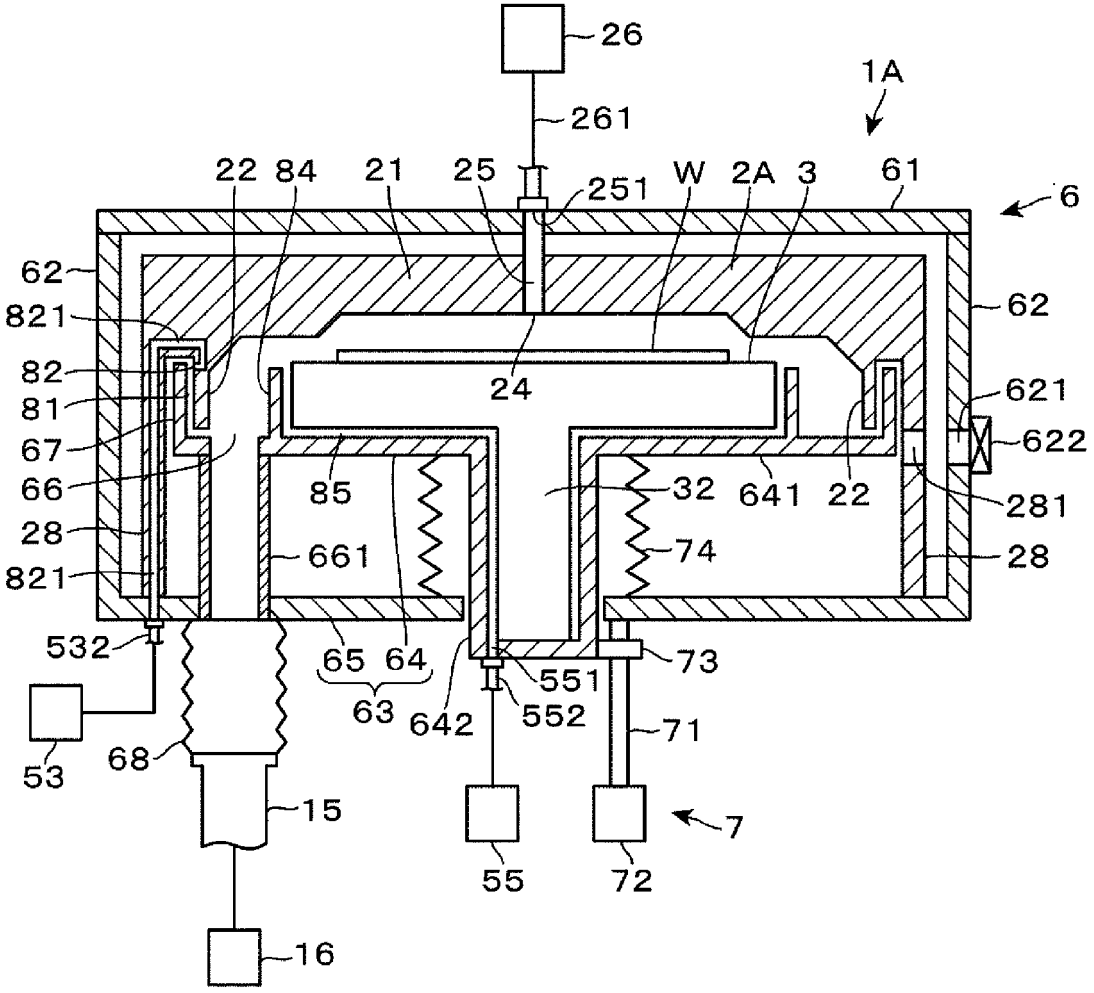
26
261
1A
22
84
21
25
251
W
2A
3
61
6
62
821
82
81
67
66
28
821
62
621
622
281
28
24
85
661
32
641
22
74
532
65
64
63
642
551
552
73
71
53
68
15
55
72
7
16

FIG. 9

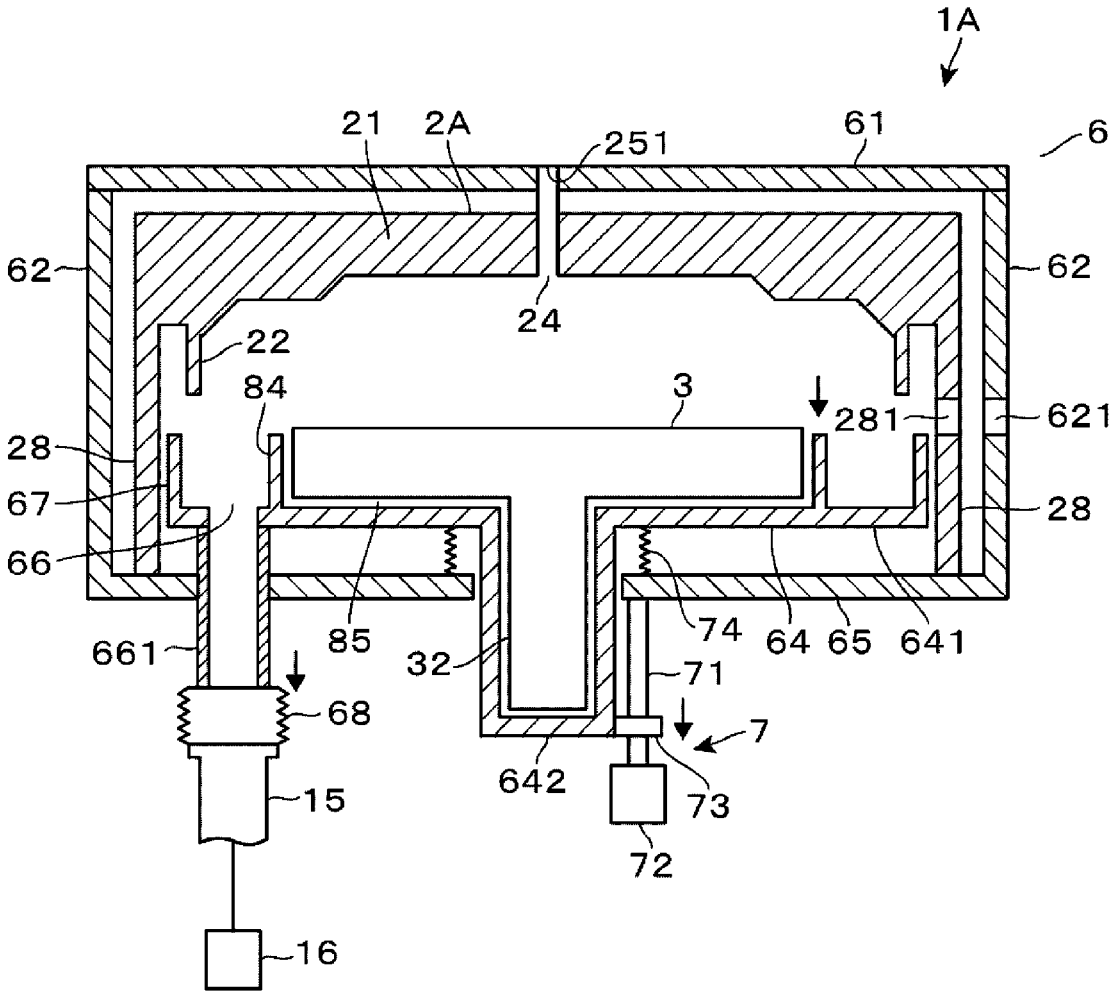
1A
21
2A
251
61
6
62
62
24
22
84
3
281
621
28
67
66
28
661
85
32
74
64
65
641
71
68
7
642
73
15
72
16

FIG. 10

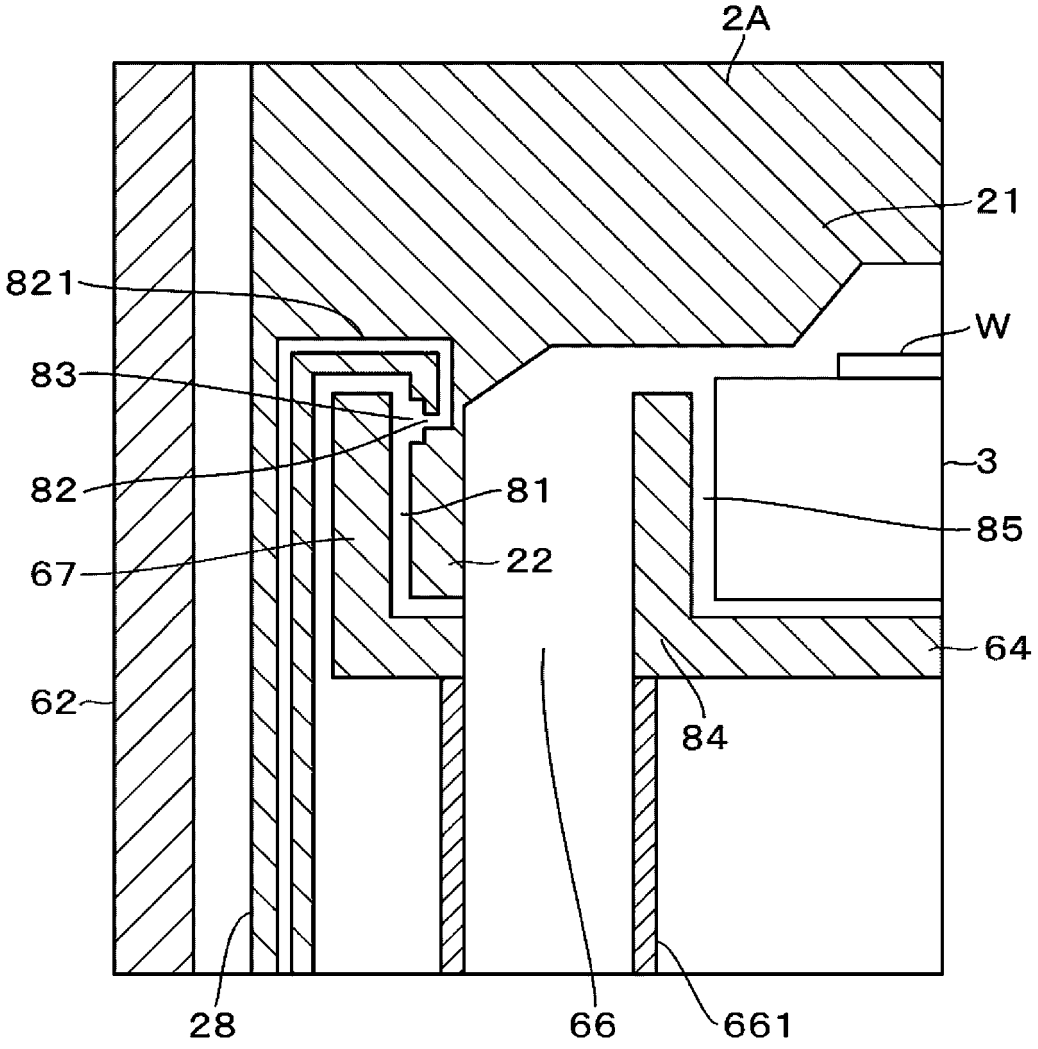

FIG. 11

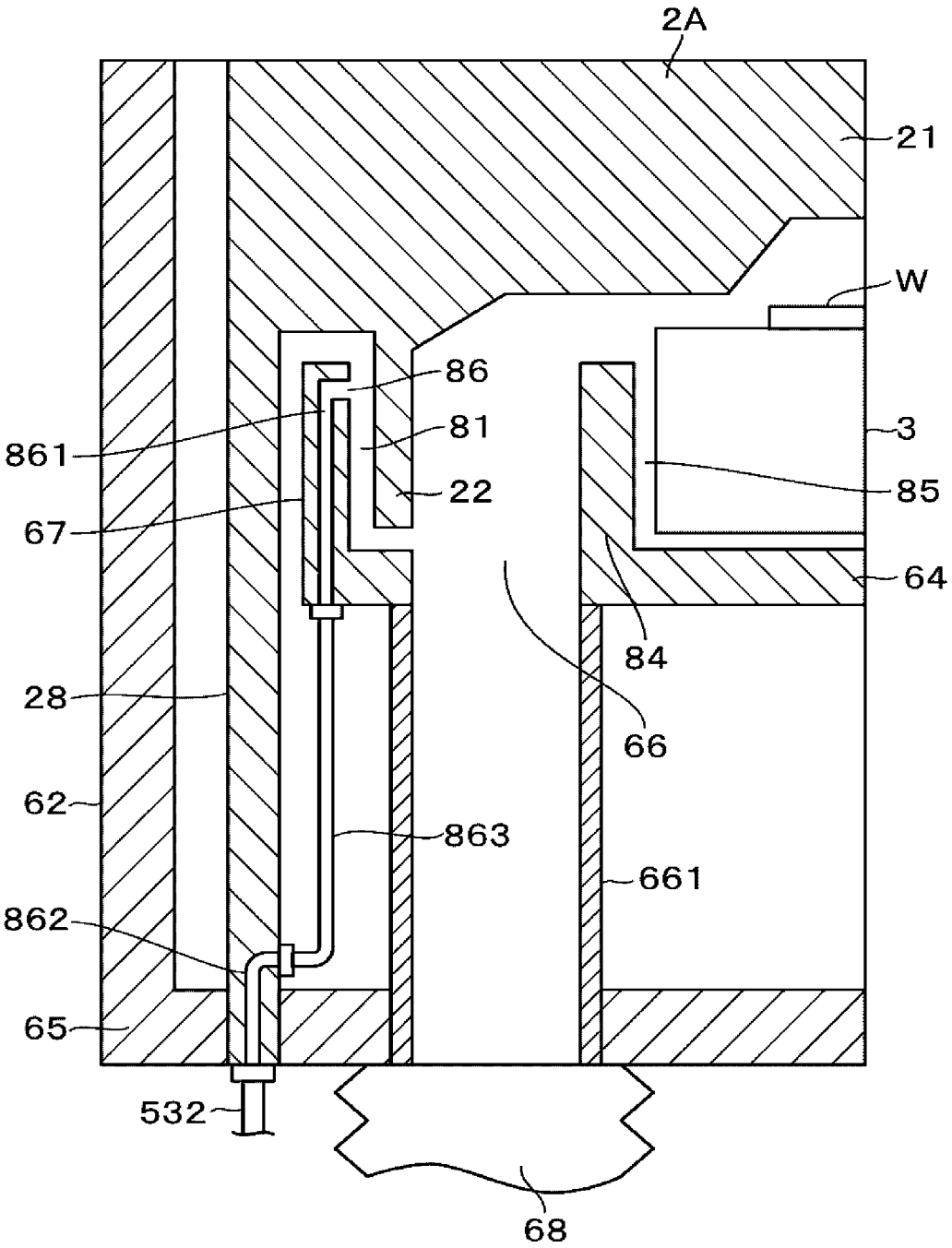

FIG. 12

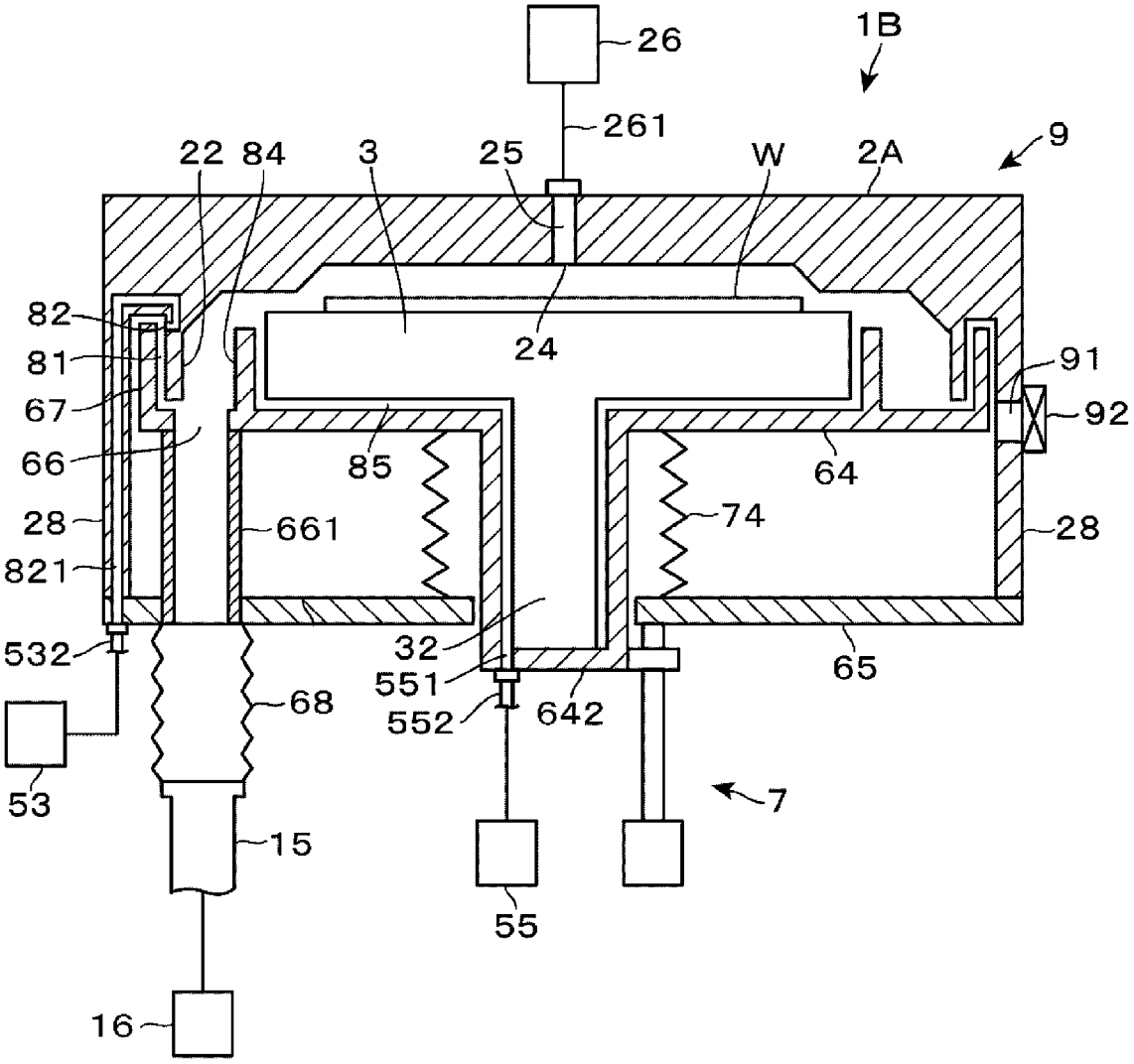
26
1B
261
22
84
3
25
W
2A
9
82
81
67
66
24
91
92
85
64
28
661
74
28
821
532
32
65
551
552
642
68
53
15
7
55
16