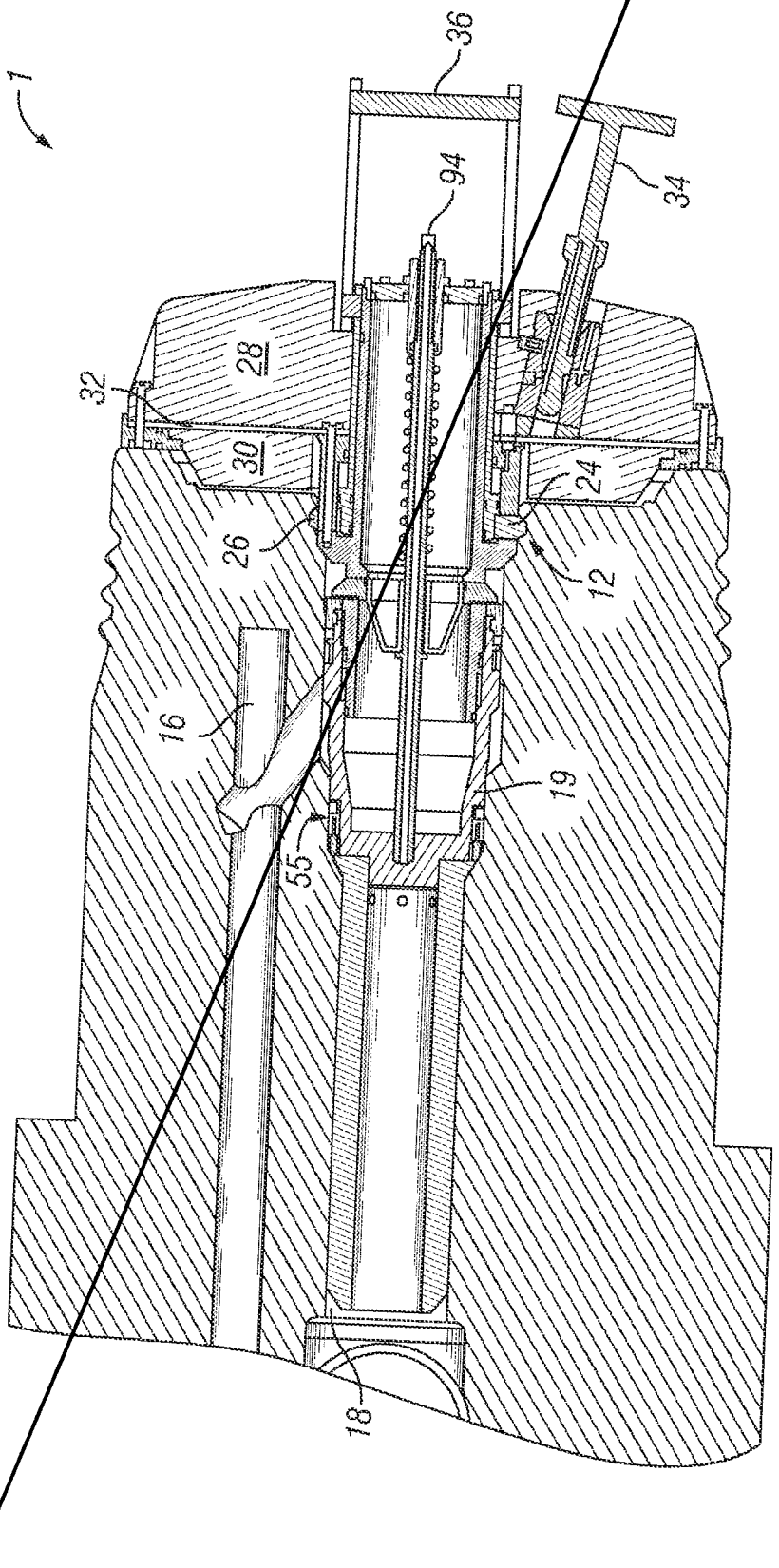

FIG. 1

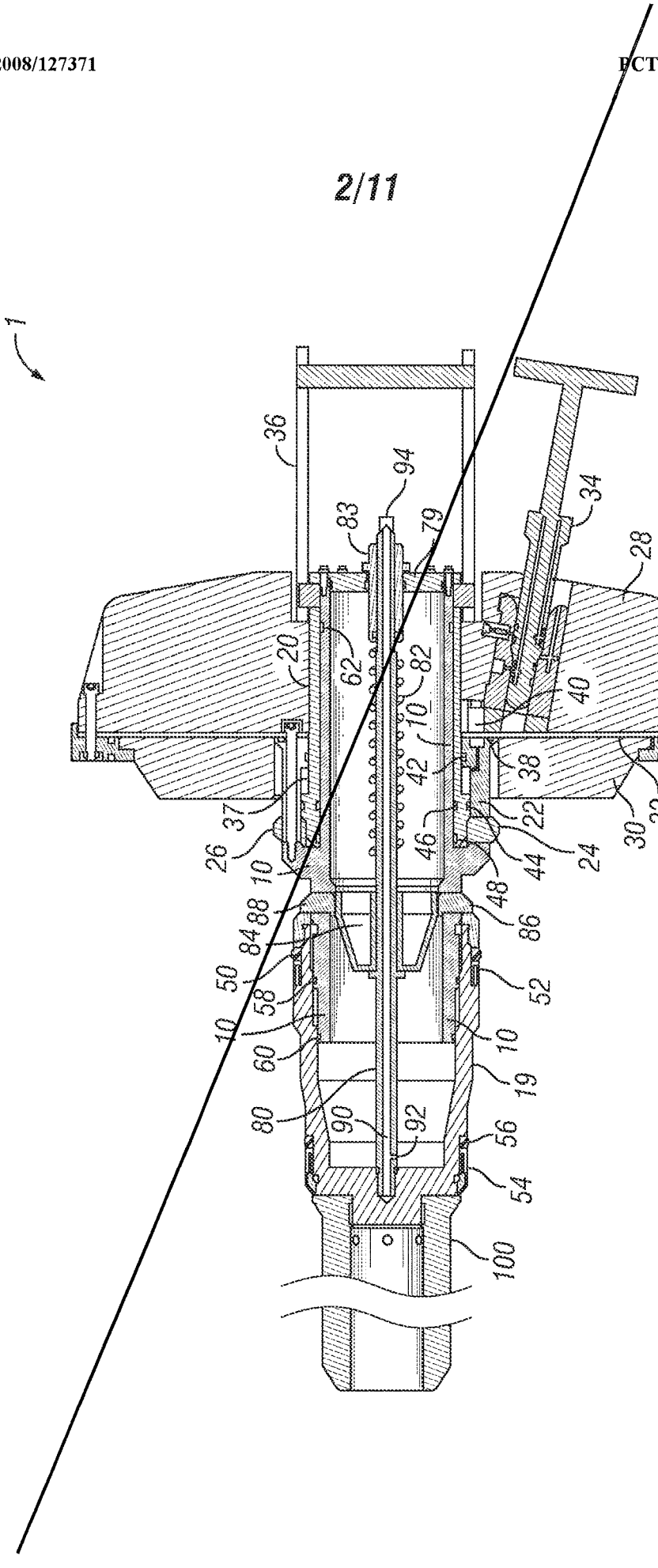
1
36
94
83
79
34
28
20
62
82
40
10
42
38
37
22
32
30
26
46
44
24
10
48
88
86
84
50
52
58
10
60
10
19
80
90
92
56
54
100

FIG. 2

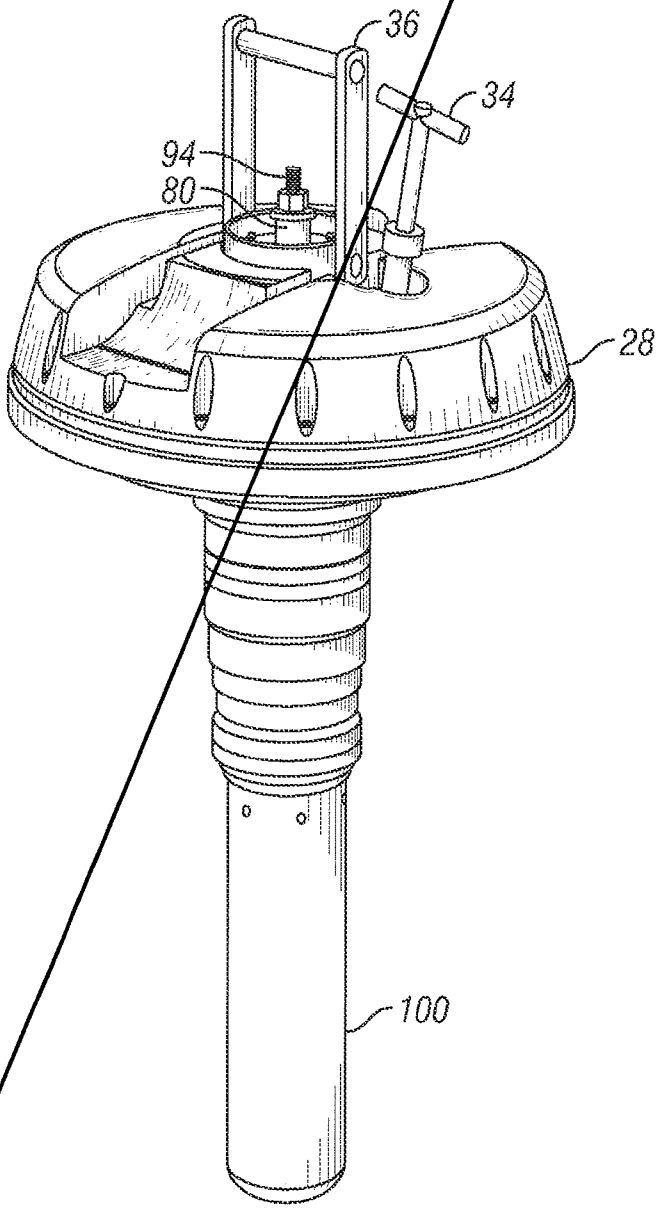

FIG. 3

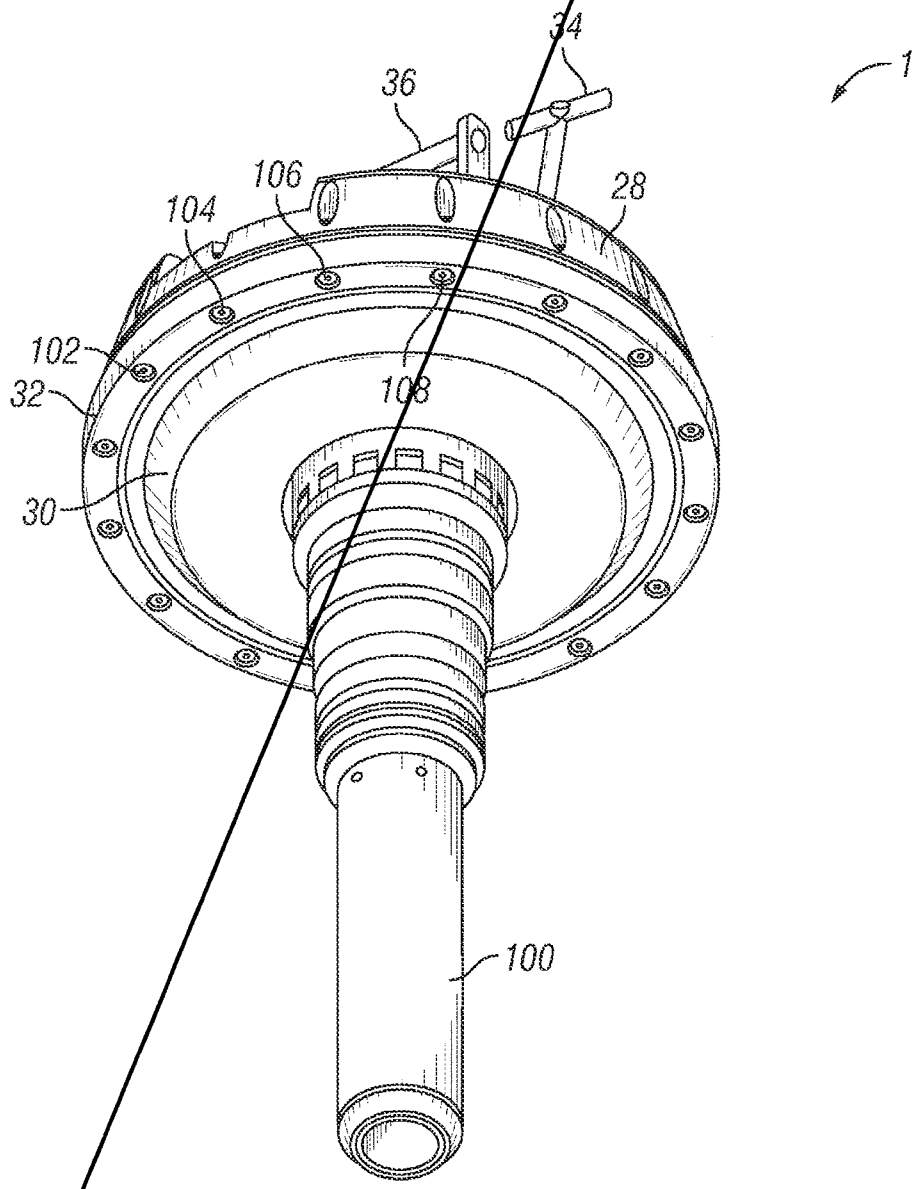

FIG. 4

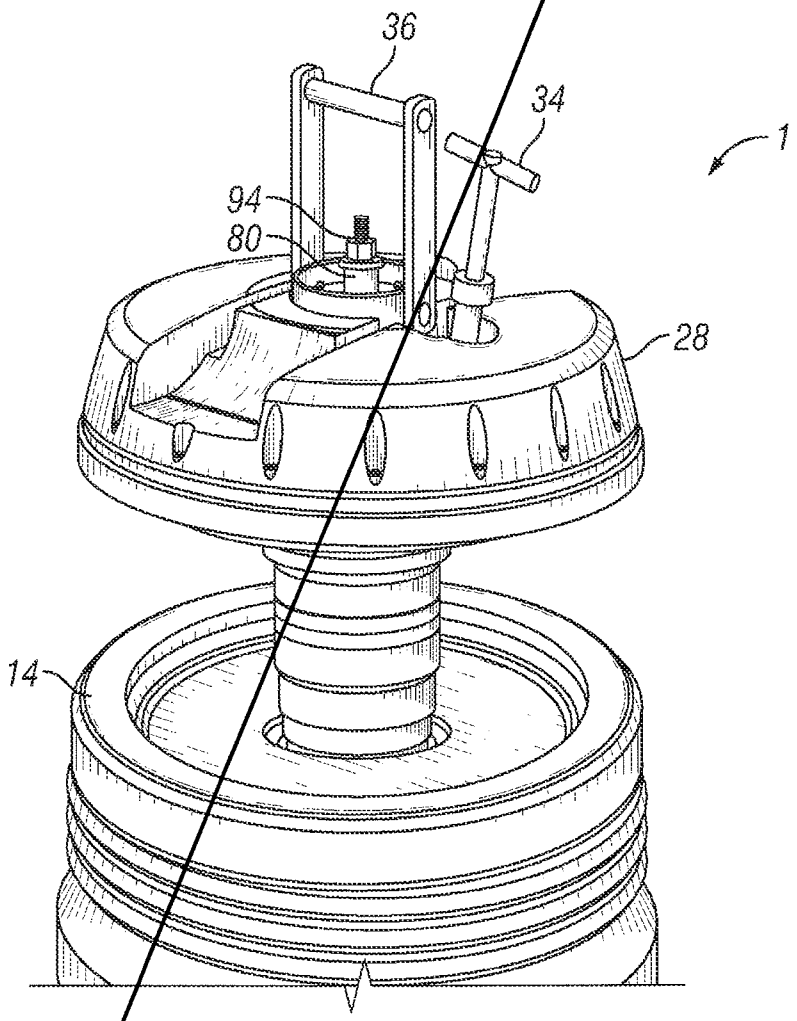

FIG. 5

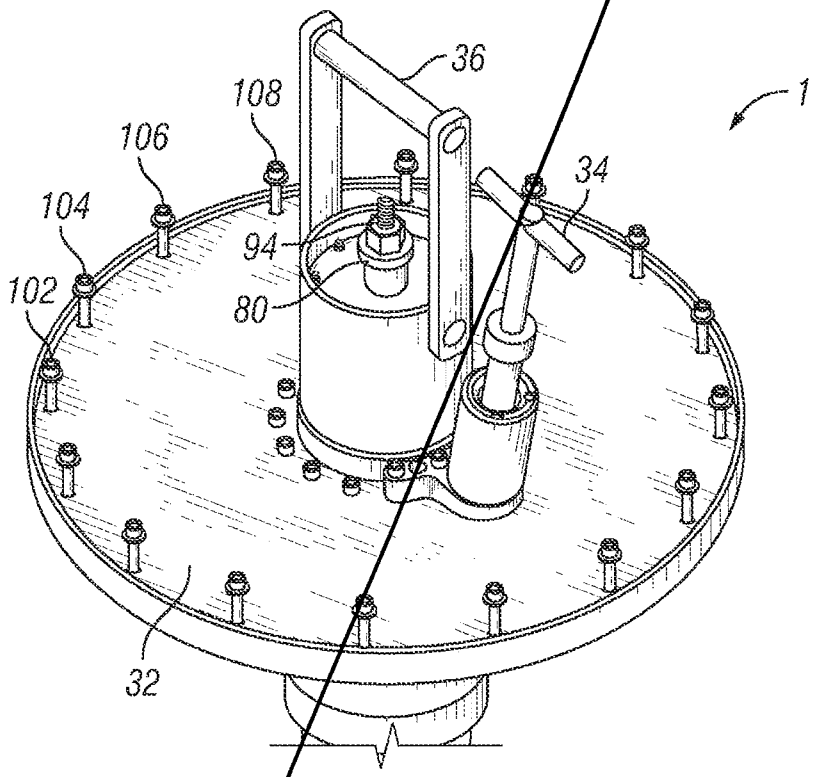

FIG. 6

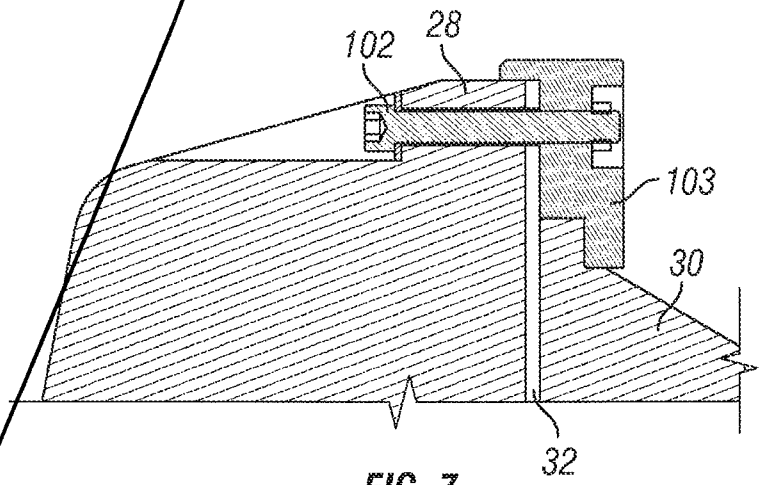

FIG. 7

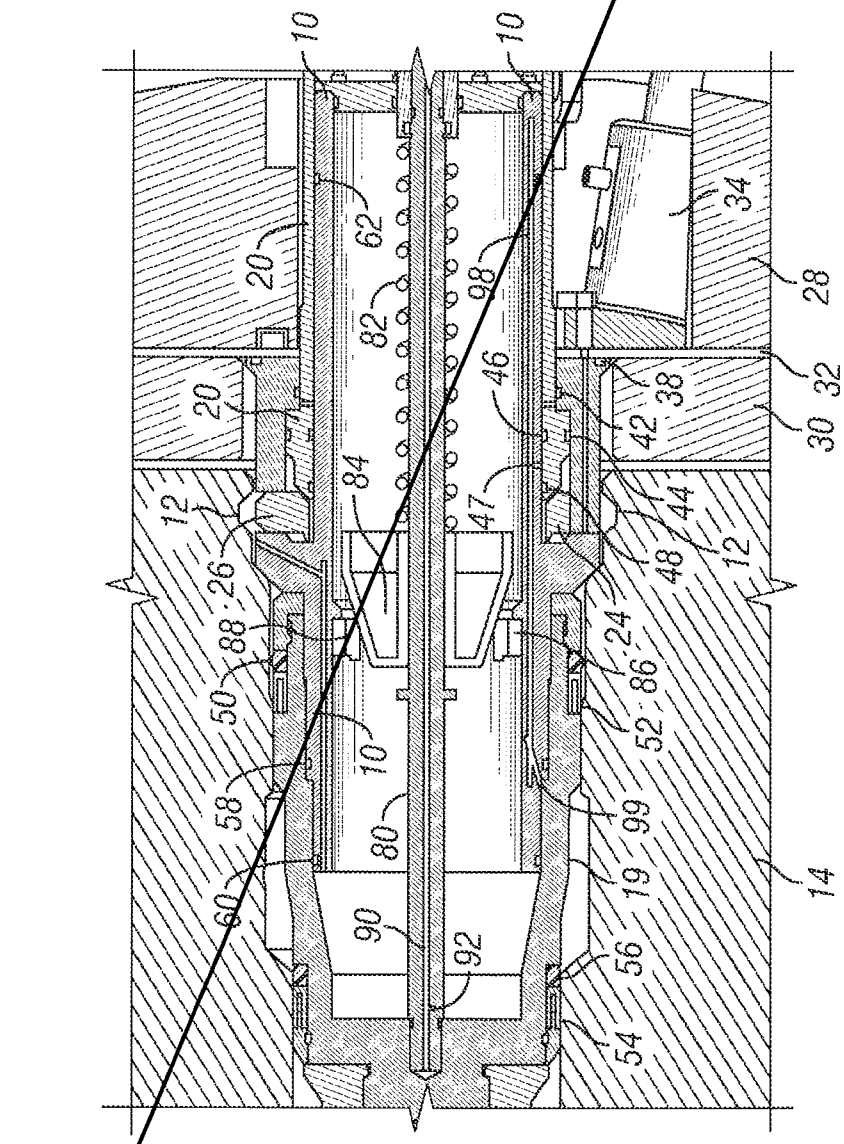
10
10
62
20
82
98
34
28
20
46
38
32
42
30
84
47
44
12
26
48
12
88
24
50
86
10
52
58
99
80
19
14
60
90
92
56
54

FIG. 8

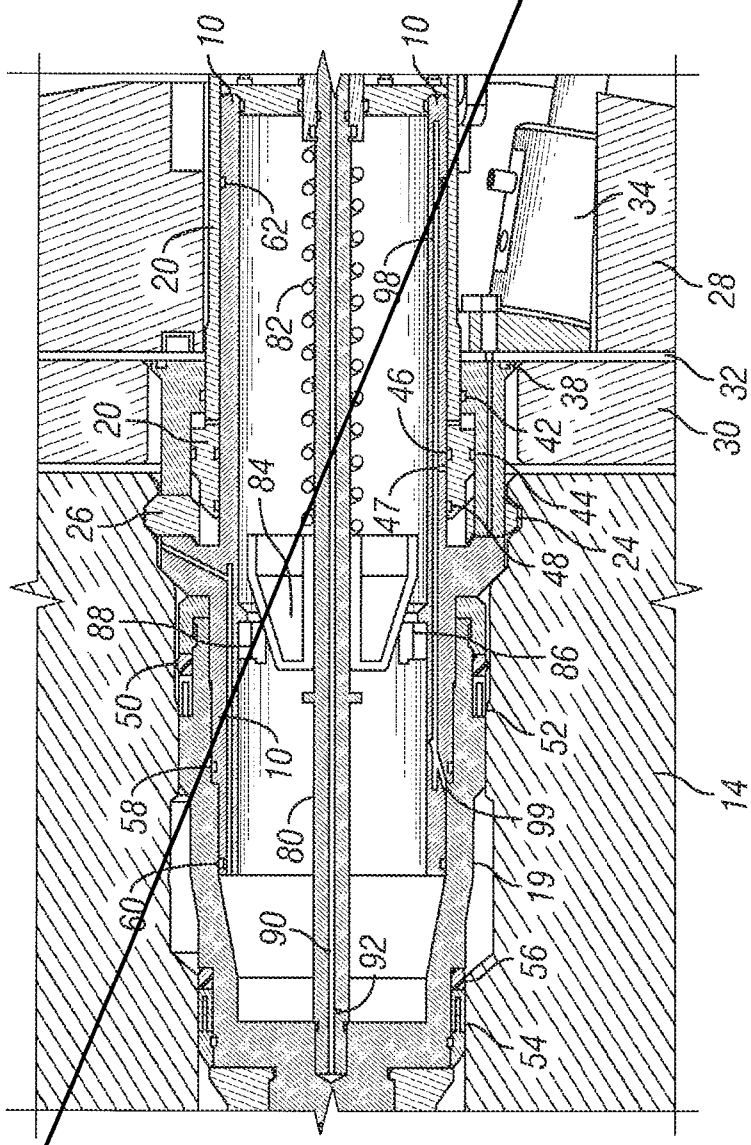
10
10
62
20
82
98
34
28
32
38
42
30
46
20
84
47
44
26
24
48
88
86
50
52
10
14
58
99
80
19
60
90
92
56
54

FIG. 9

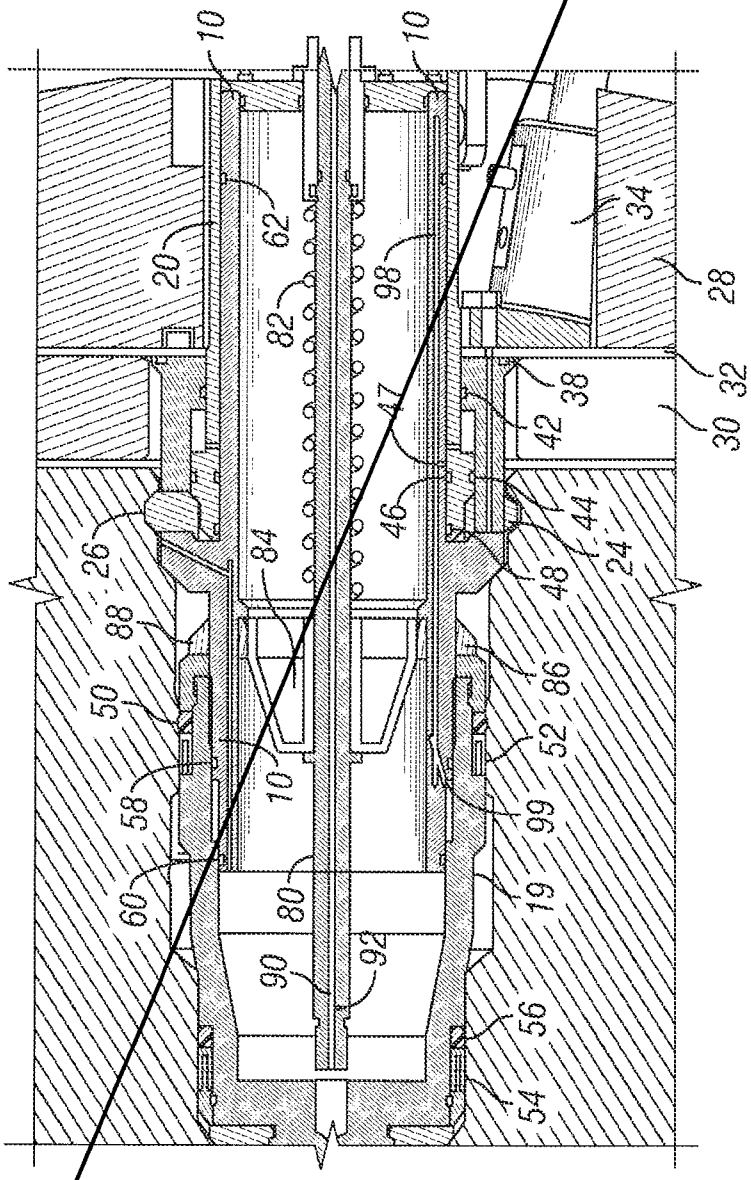
10
10
62
20
82
98
34
28
32
38
42
30
47
46
44
24
48
26
84
88
86
50
52
10
58
99
60
80
19
90
92
56
54

FIG. 10

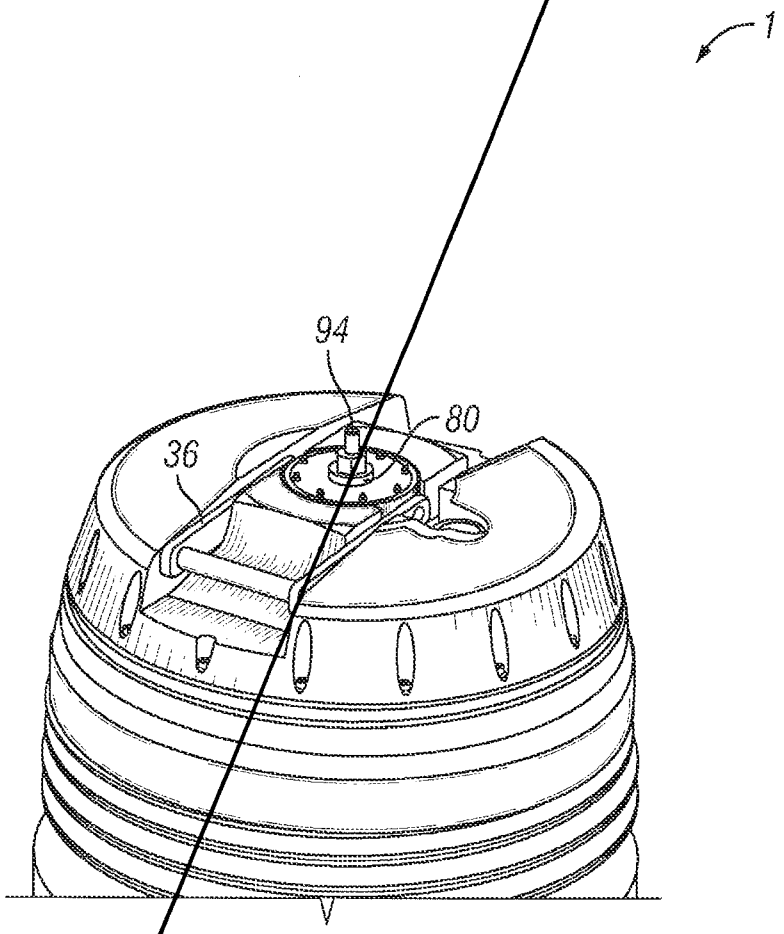

FIG. 11

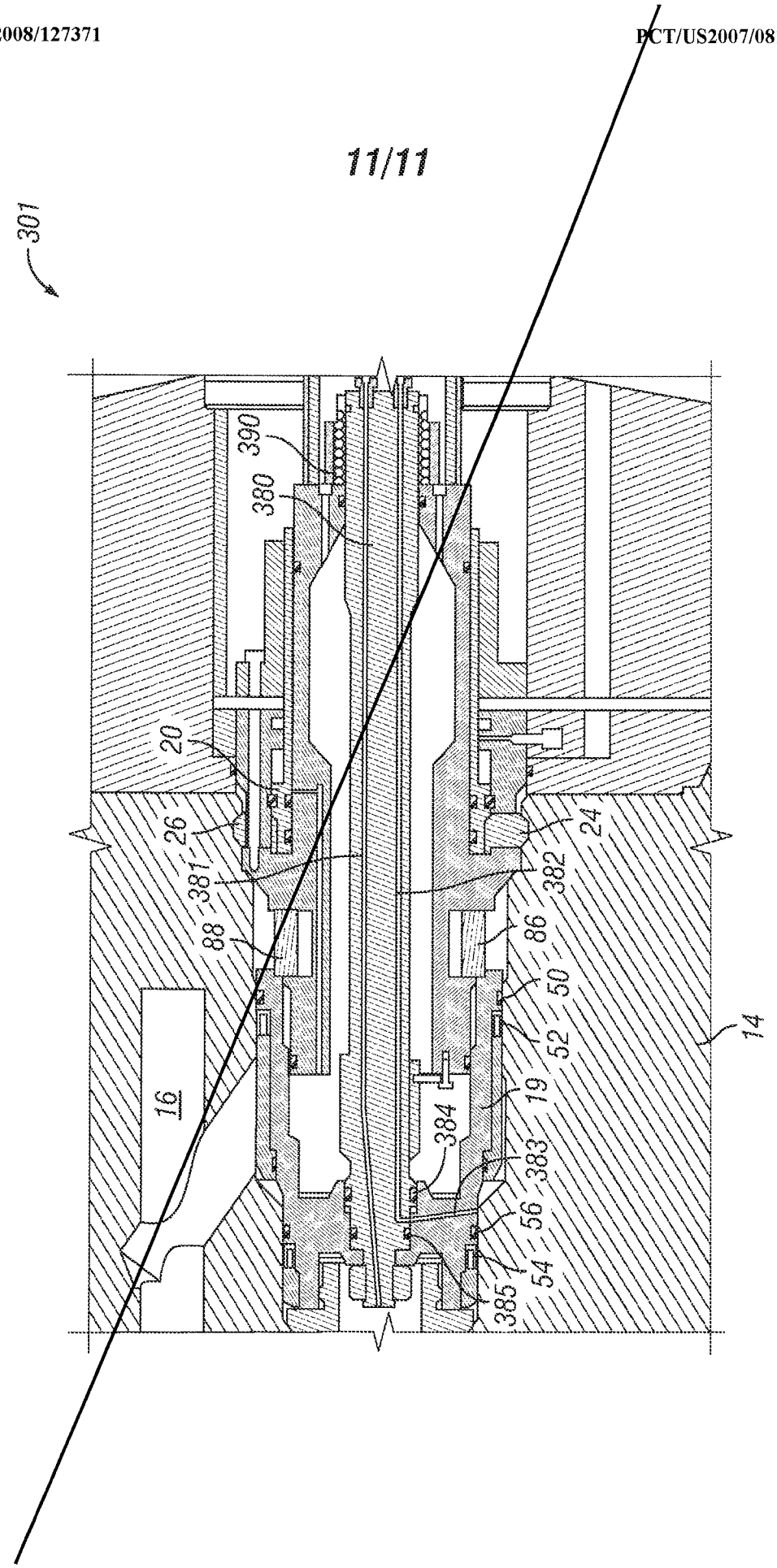

FIG. 12

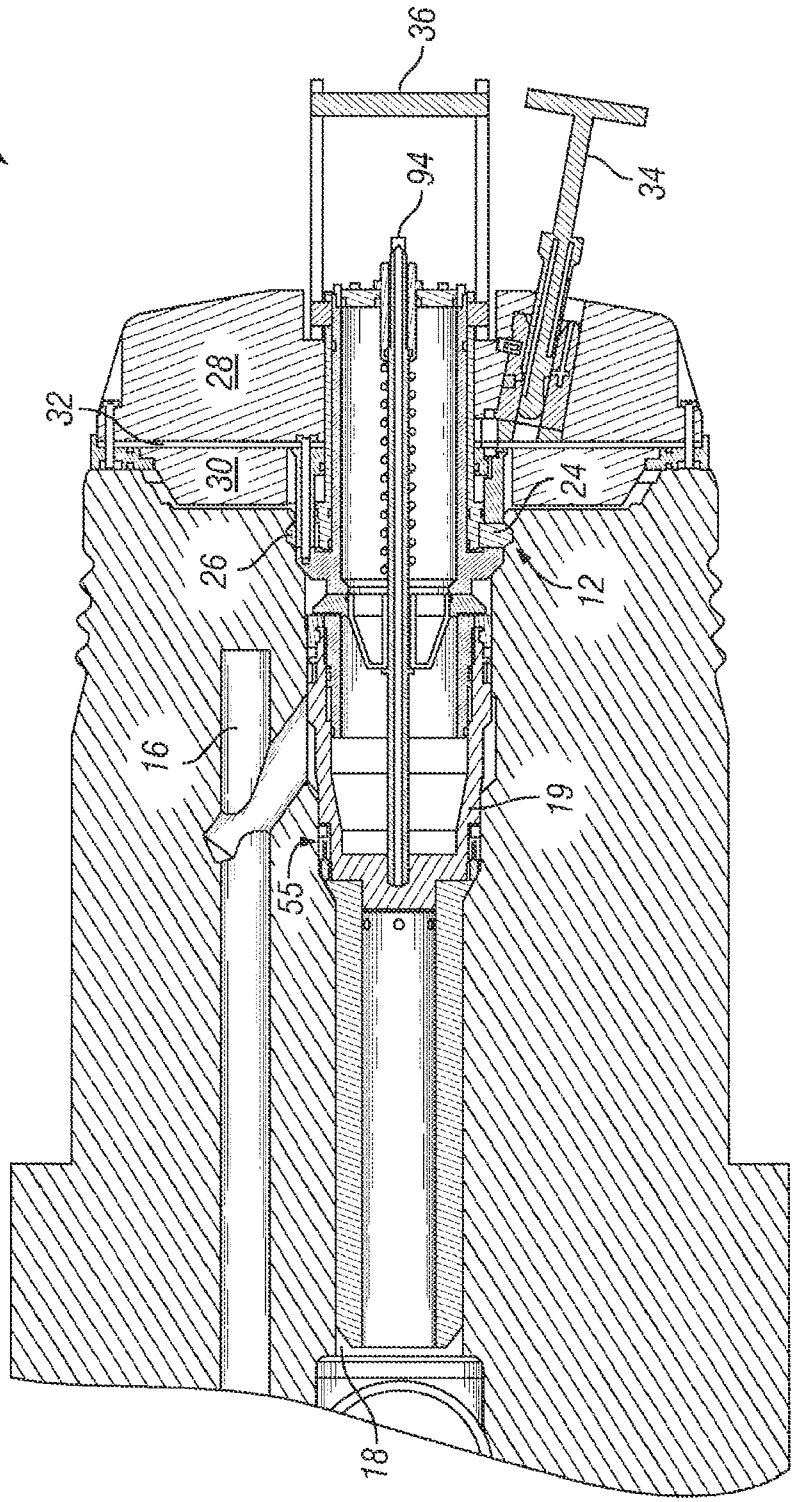

FIG. 1

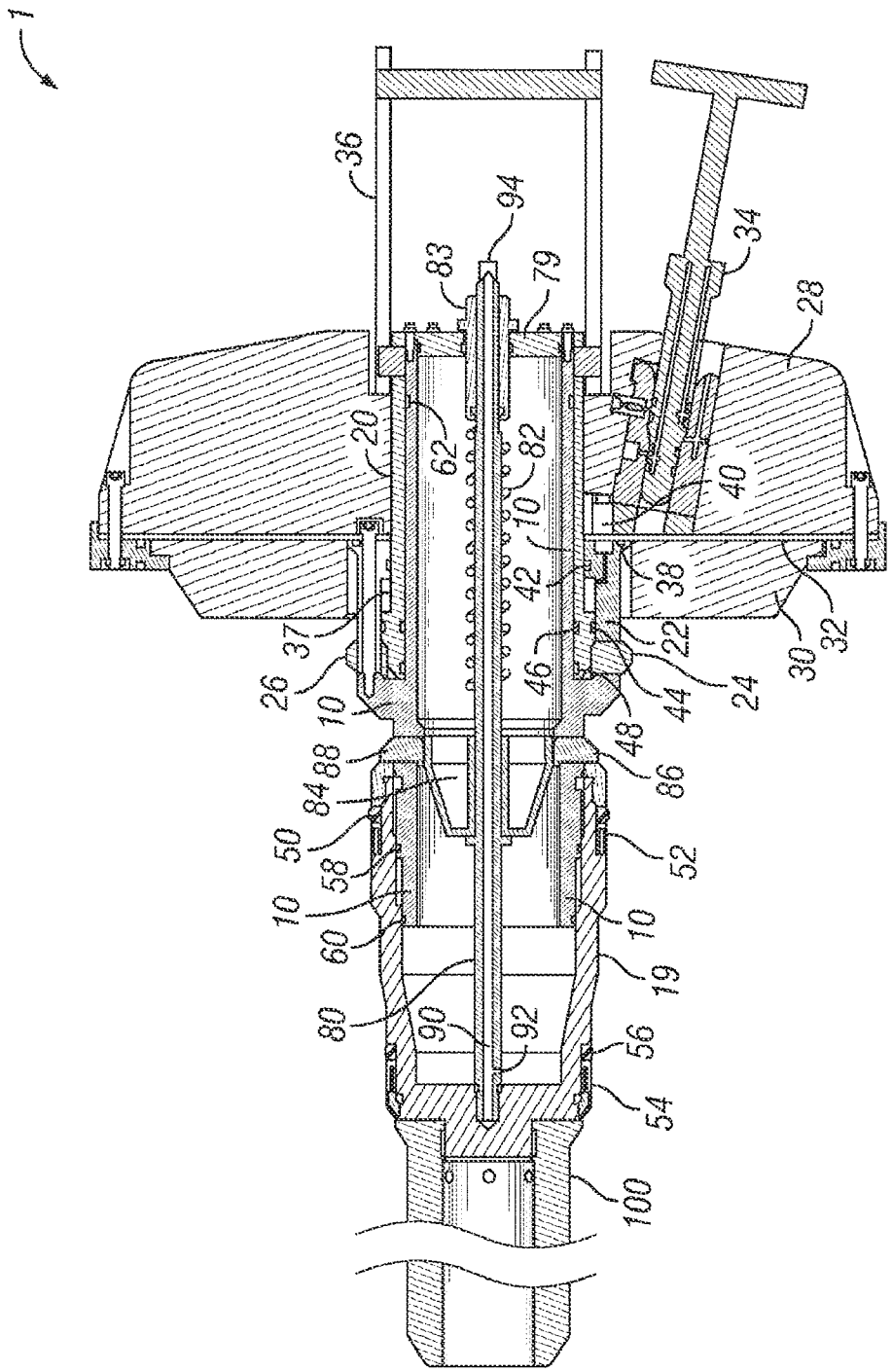
1
36
94
83
79
34
28
20
62
82
10
40
42
38
37
22
32
26
46
44
24
30
10
48
88
86
84
50
52
58
10
10
60
19
80
90
92
56
54
100

FIG. 2

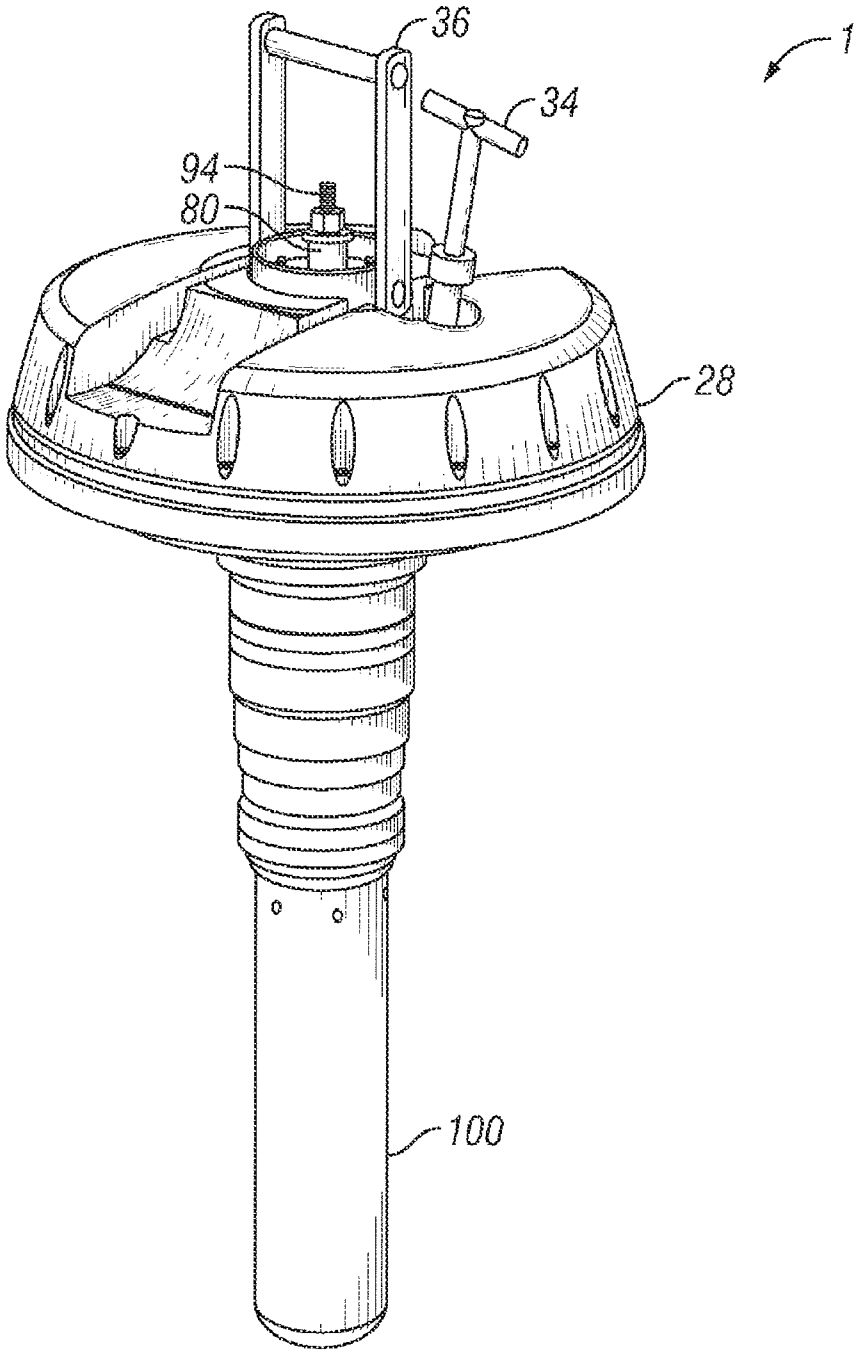

FIG. 3

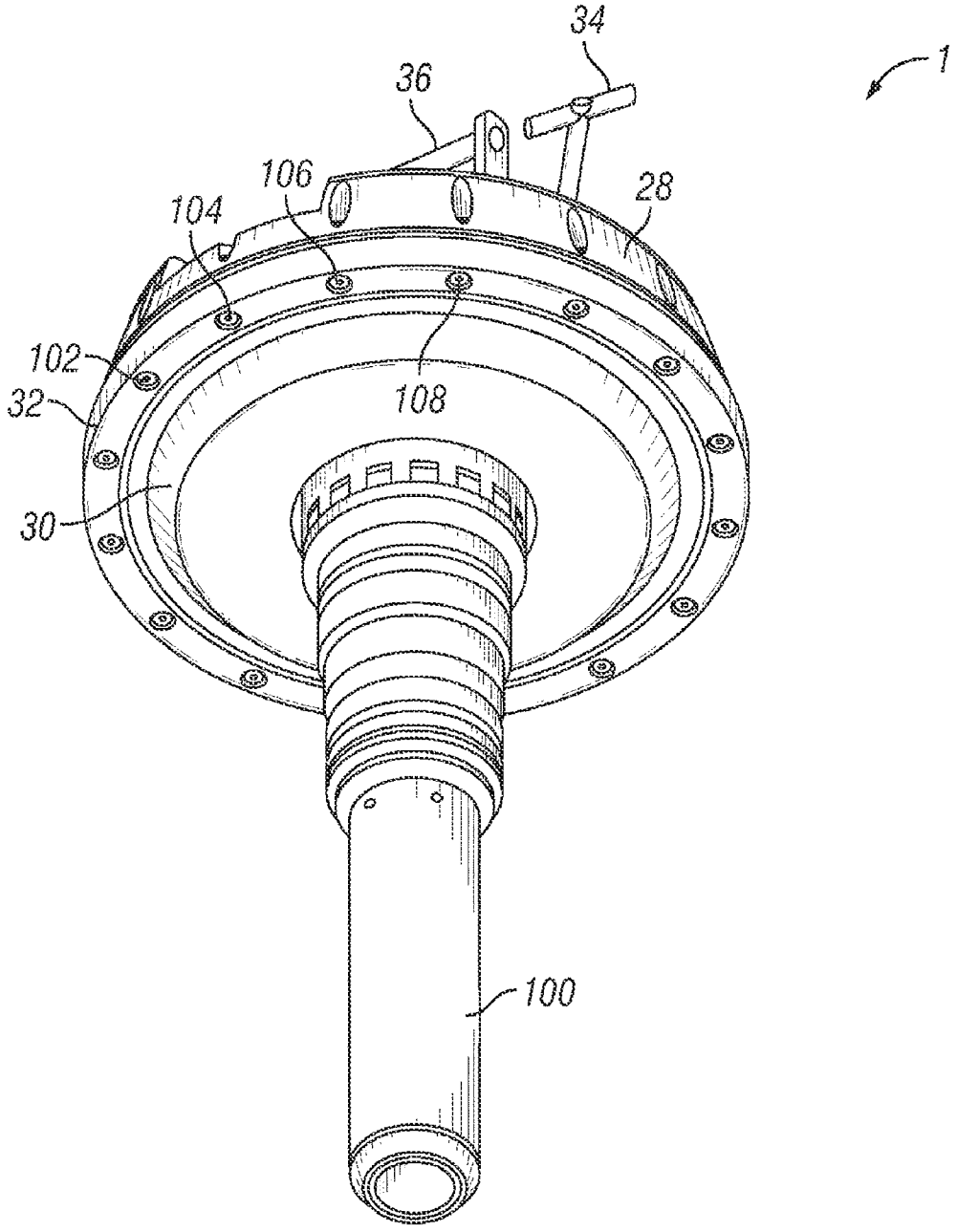

FIG. 4

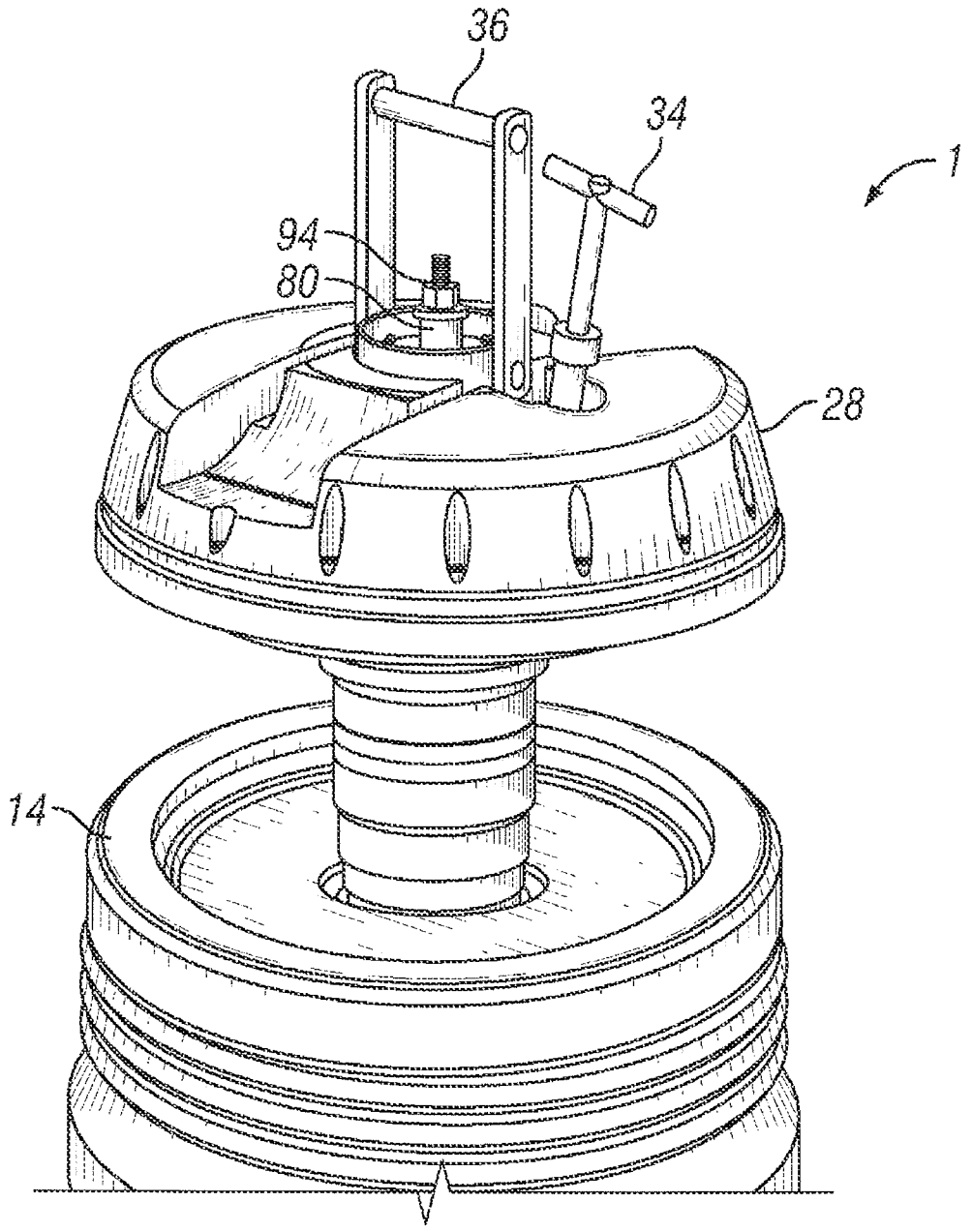

FIG. 5

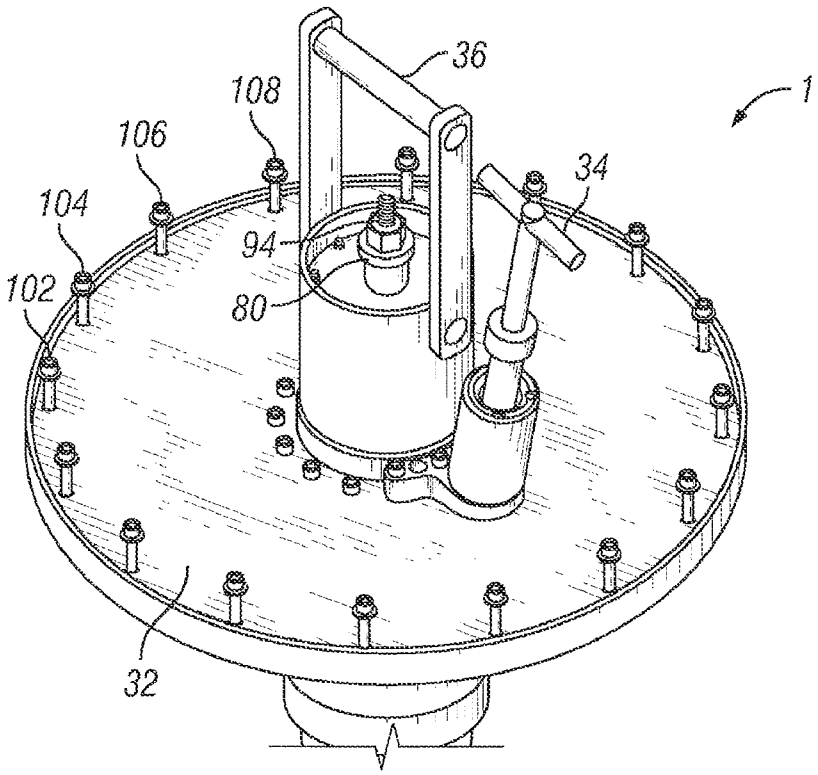

FIG. 6

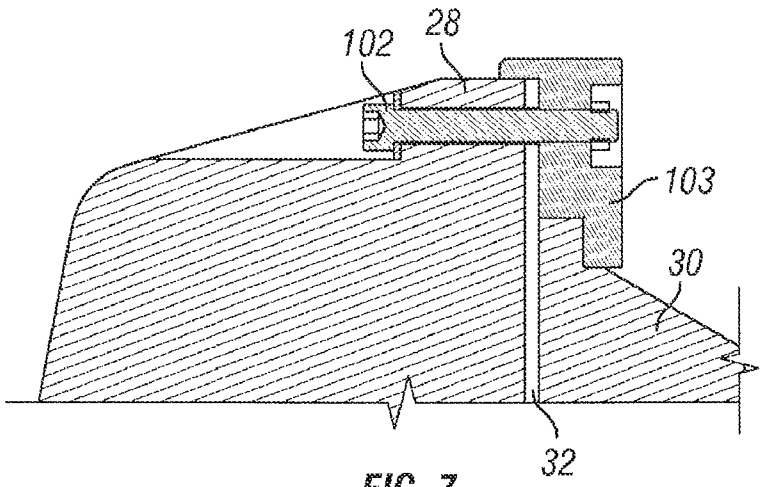

FIG. 7

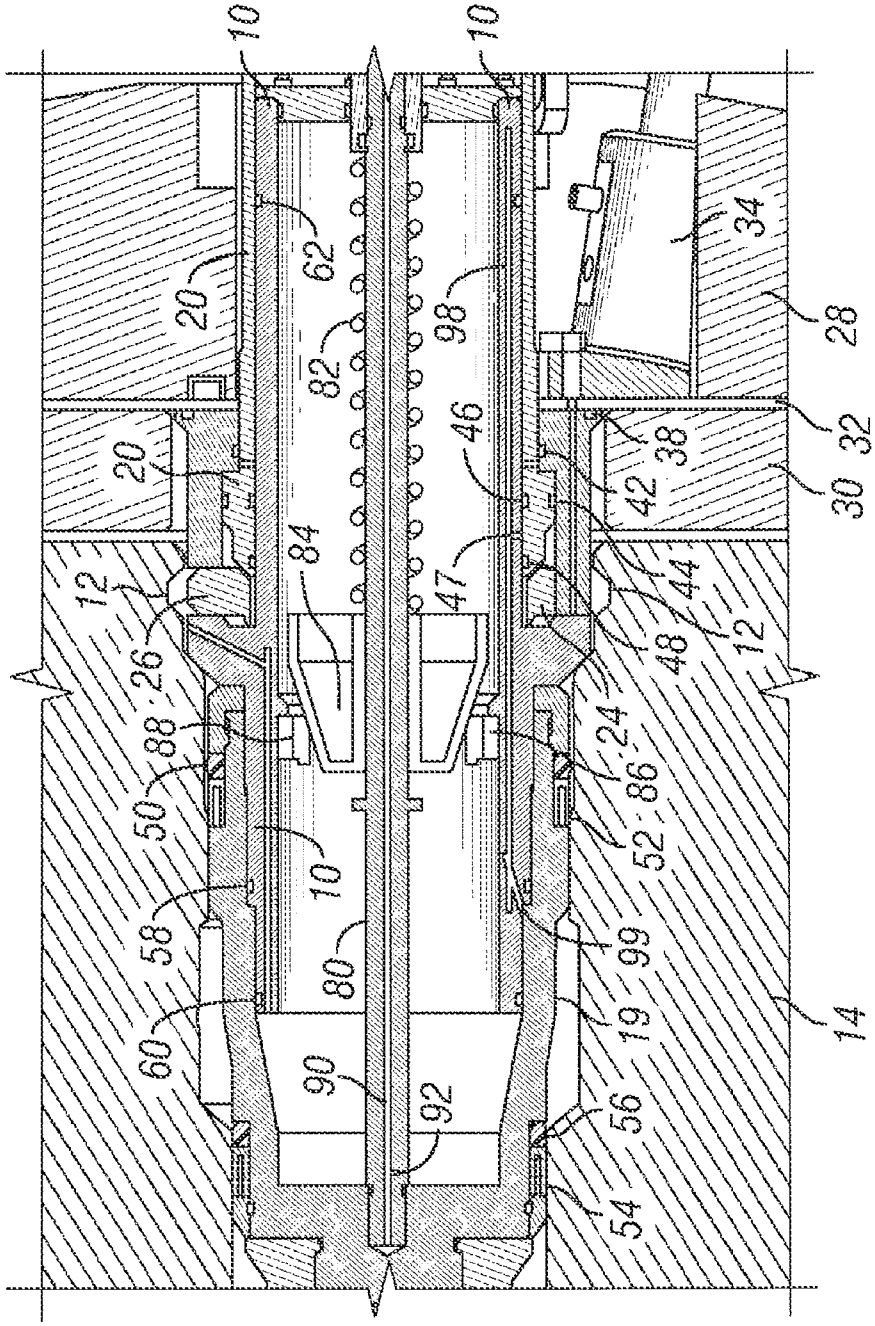
10
10
62
20
82
98
34
28
20
46
38
32
42
30
84
47
44
12
12
26
48
24
88
86
50
52
10
58
80
99
60
19
14
90
92
56
54

FIG. 8

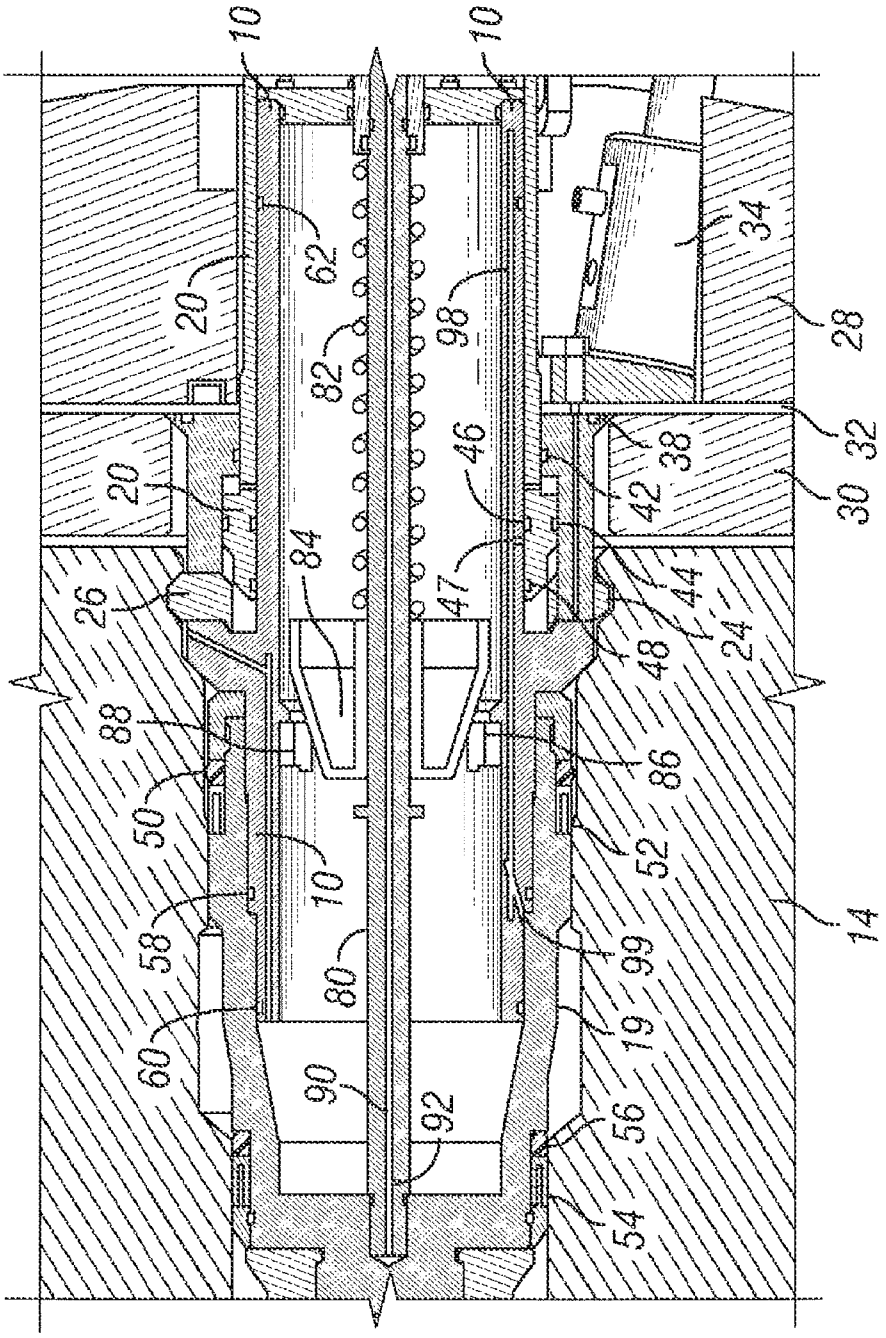
10
10
62
20
82
98
34
28
20
46
38
32
42
30
84
47
44
26
24
48
88
86
50
52
10
58
14
80
99
60
19
90
92
56
54

FIG. 9

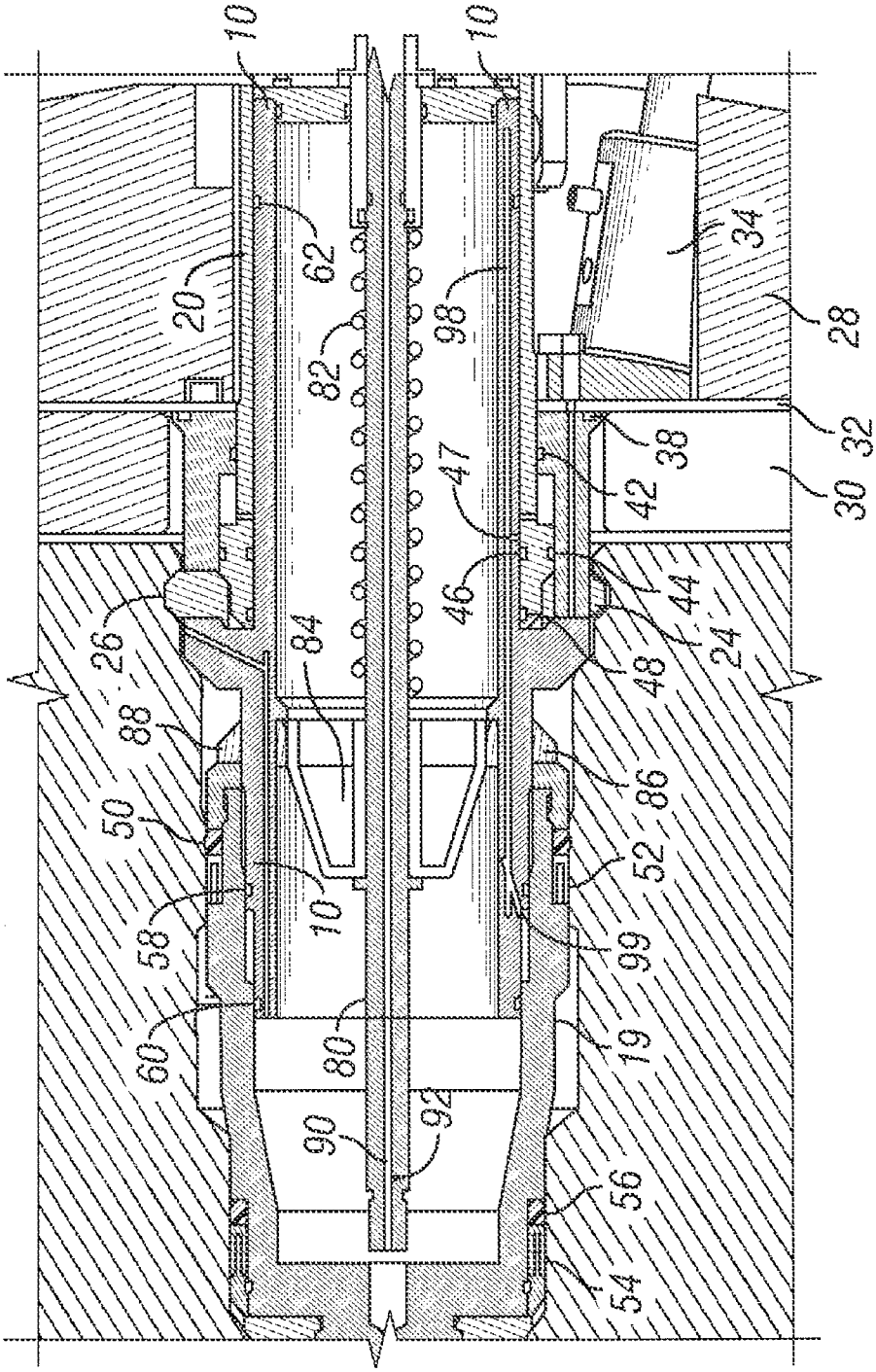
10
10
62
20
82
98
34
28
32
38
42
30
47
46
44
24
48
26
84
88
86
50
52
10
58
99
60
80
19
90
92
56
54

FIG. 10

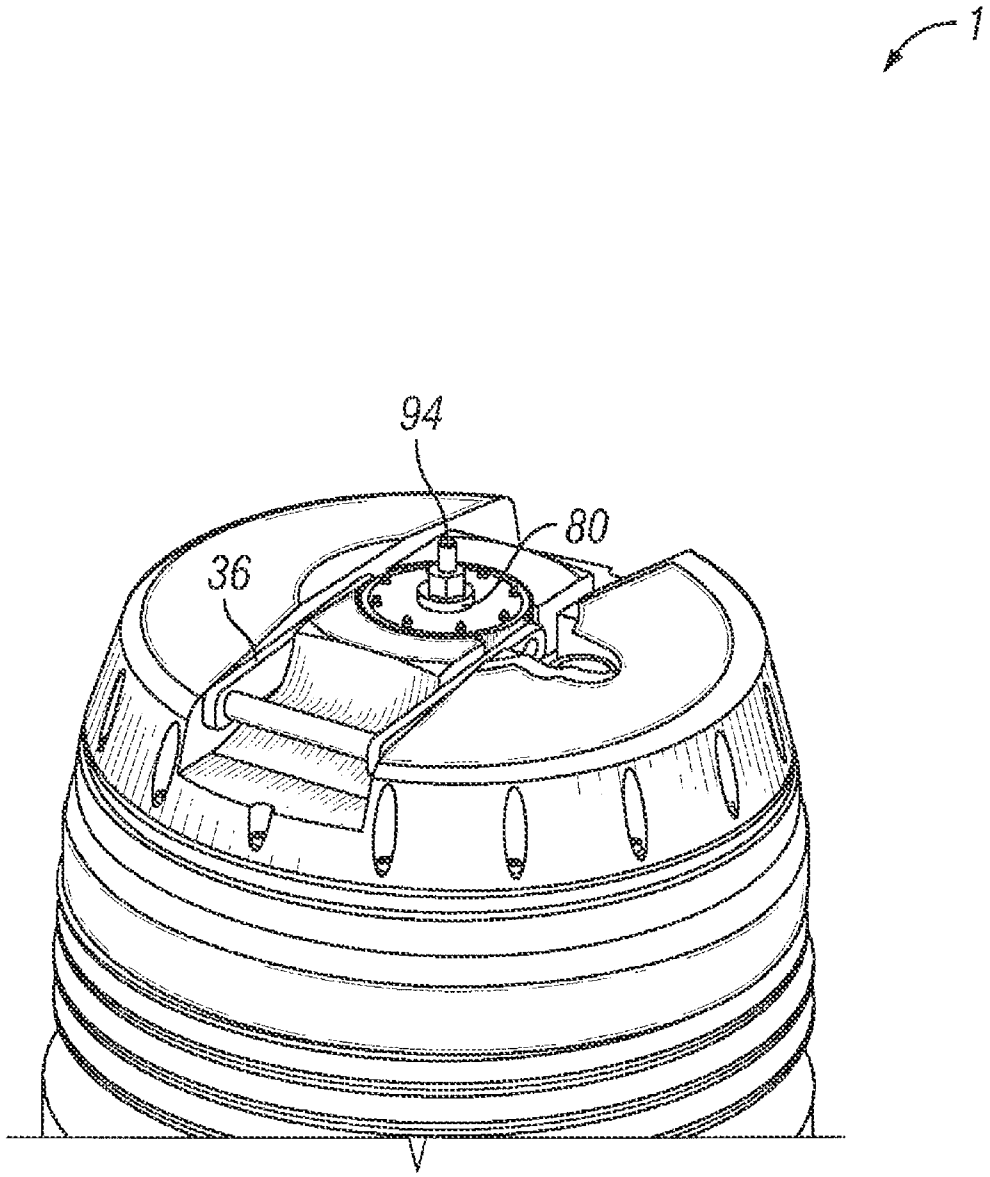

FIG. 11

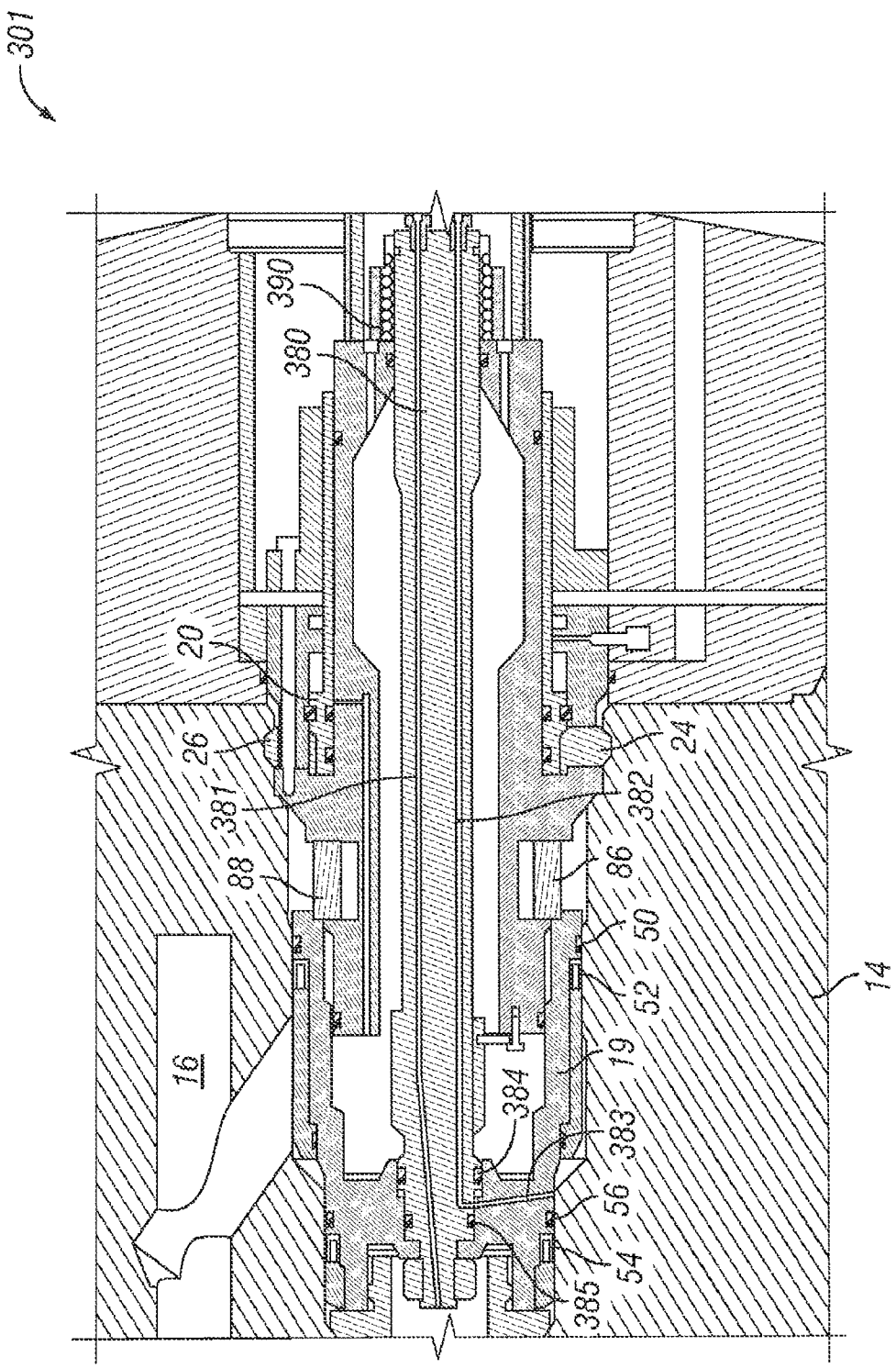

FIG. 12